Technologie voor het leven

BOSCH

accent|line

Inbouwapparatuur met smaakvolle extra‘s.

Assortiment 2023-2024

VitaFresh
0°C
vegetables
mixed
VitaFresh
XXL

Voor een gezond en gemakkelijk leven.

Hoe hectisch of hoe rustig je leven ook is, je keuken speelt hierin een centrale rol. Het is de plek waar je kookt, lacht en ontspant. Waar je ’s ochtends vroeg snel je smoothie drinkt, of samen met vrienden en familie uitgebreid kookt. Bij Bosch zijn we ons ervan bewust dat wanneer de apparatuur die je hierbij gebruikt betrouwbaar en gemakkelijk is in het gebruik, dit niet alleen het kookplezier verhoogt, maar ook de kwaliteit van wat je eet. Logisch dat je hierin een bewuste keuze wil maken.

Bosch accent line. Standaard heel bijzonder.
Wat mag in jouw keuken niet ontbreken? Een stoomoven om gemakkelijk een gezonde en smakelijke maaltijd op tafel te zetten? Een inductiekookplaat die zorgt dat je melk niet overkookt? Of een ingebouwde koffiemachine voor de lekkerste cappuccino? Bosch accent line helpt je om het complete plaatje samen te stellen. Met apparaten die met elkaar een perfecte eenheid vormen, maar die ook op zichzelf al precies de aanvulling zijn die je nodig hebt. Onze accent line-apparaten zijn namelijk standaard uitgerust met bijzondere extra’s die ervoor zorgen dat je niets tekortkomt.

Betrouwbare kwaliteit.
Bij Bosch kun je vertrouwen op de ervaring en deskundigheid van een merk met een lange traditie. We maken gezond en lekker koken graag leuker én gemakkelijker voor je. Dat doen we met mooie en eenvoudig te bedienen keukenapparatuur die voorzien is van slimme functionaliteiten waarmee je altijd een perfect resultaat bereikt. En omdat we de wereld graag een beetje beter willen achterlaten, zijn onze apparaten energiezuinig en zodanig ontworpen dat zoveel mogelijk onderdelen kunnen worden hergebruikt.

Met de brochure die je nu in handen hebt, raak je goed geïnformeerd over ons uitgebreide accent line-productaanbod. We helpen je graag met oriënteren en kiezen en laten je op je gemak ontdekken welke apparaten het beste bij jouw huishouden passen.

accent | line

5 jaar garantie bij 4 inbouwapparaten.

Op alle Bosch keukenapparaten die je na aankoop bij ons registreert, zit vanaf dat moment automatisch 2 jaar standaard fabrieksgarantie. Heb je gelijktijdig 4 of meer Bosch inbouwapparaten aangeschaft? Dan krijg je van ons 3 jaar extra garantie bovenop de 2 jaar fabrieksgarantie. Om deze extra garantie te krijgen, dien je je apparaten online te registreren binnen 90 dagen na oplevering van de keuken inclusief apparatuur.

Ga voor meer informatie over garantie naar de Bosch website.

MyBosch.
Laat ons je helpen om het beste uit je apparatuur te halen, door meteen na aankoop een MyBosch-account aan te maken. Dit persoonlijke account zorgt ervoor dat jij je apparaat kunt registreren en laat je alle informatie over jouw Bosch keukenapparatuur altijd terugvinden op één handige plek. Vragen of problemen met je apparaat? Wanneer je er even niet uitkomt, sta je binnen enkele ogenblikken in contact met onze klantenservice zodat alles in je keuken perfect blijft functioneren. Bekijk alle voordelen van een MyBosch-account via **bosch-home.nl/mybosch**

BOSCH
BOSCH

Inhoudsopgave

Inleiding.

09 Welkom bij Bosch
10 Technologie voor het leven
12 Vertrouw op de kwaliteit van Bosch
13 Profiteer van ons uitgebreide servicenetwerk
14 Europa's beste: Bosch wint 43 designprijzen
16 Leef gezond #LikeABosch
19 Leef duurzaam #LikeABosch
20 Het energielabel: weet wat je verbruikt
22 Home Connect: huishoudelijke apparaten die klaar zijn voor de toekomst
24 De unieke voordelen van onze series
26 Maak kennis met keukenapparatuur waar je blij van wordt

Ovens en magnetrons.

30 Inleiding
32 Ovens Serie 8
52 Ovens Serie 6
55 Ovens Serie 4
56 Ovens Serie 2
57 Overzicht pictogrammen
60 Carbon Black-apparaten
66 Rvs-apparaten
69 Accessoires/Reinigings- en onderhoudsmiddelen

Kookplaten, kookplaten met afzuiging.

76 Inleiding
80 Inductiekookplaten met afzuiging
82 Inductiekookplaten Serie 8
84 Inductiekookplaten Serie 6
88 Inductiekookplaten Serie 4
90 Overzicht pictogrammen
92 Inbouwopties
108 Gaskookplaten
112 Accessoires/Reinigings- en onderhoudsmiddelen

Afzuigsystemen.

118 Inleiding
129 Overzicht pictogrammen
130 Werkbladoplossingen
133 Plafondunits
134 Eilandschouwkappen
136 Diagonale wandschouwkappen
137 Wandschouwkappen
140 Geïntegreerde blokschouwkappen
141 Vlakschermkappen
142 Afzuigunits
144 Accessoires/Reinigings- en onderhoudsmiddelen

Koel- en vriesapparaten.

148 Inleiding
152 XXL en XL koel-vriescombinaties
158 Koelkasten Serie 8
160 Koelkasten Serie 6
162 Koelkasten Serie 4
164 Mogelijke combinaties koel-vries inbouwhoogtes
166 Overzicht pictogrammen
168 XXL/XL inbouw koel-vriescombinaties
169 Inbouw koel-vriescombinaties
172 Inbouwkoelkasten
178 Inbouwvriezers
182 Vrijstaande koel-vriesapparaten
184 Wijnklimaatkast
188 Reinigings- en onderhoudsmiddelen

Vaatwassers.

192 Inleiding
203 Overzicht pictogrammen
204 Volledig integreerbare vaatwassers 60 cm
208 Integreerbare vaatwassers 60 cm
209 Volledig integreerbare vaatwassers 45 cm
210 Accessoires / Reinigings- en onderhoudsmiddelen

Vrijstaand huishoudelijk apparatuur.

212 ErgoMaster
213 MUM5
214 Wassen en drogen

Maatschetsen.

216 Maatschetsen

SCHOTT CERAN
PRO INDUCTION
4sec
BOOST
0 · 1 · 2 · 3 · 4 · 5 · 6 · 7 · 8 · 9
BOSCH

Welkom bij Bosch.

Al generaties lang maken de huishoudelijke apparaten van Bosch het dagelijks leven makkelijker. Ze nemen ons werk uit handen, zorgen ervoor dat het huishoudelijk werk sneller klaar is, geven ons meer tijd en verbeteren de kwaliteit van ons leven.

Eind 19e eeuw legde Robert Bosch met zijn eerste werkplaats de basis voor Bosch Huishoudelijke Apparaten. Vanaf het allereerste begin heeft hij maar één doel voor ogen: altijd het allerbeste maken. Zijn uitgangspunt: eerlijk vakmanschap is belangrijker dan snelle winst. Daarom onderscheidt ieder Bosch product zich al 130 jaar lang door technische perfectie, volledige betrouwbaarheid en compromisloze kwaliteit.

‘Ik zou liever geld verliezen, dan vertrouwen’, een bekend gezegde van Robert Bosch dat vandaag de dag nog altijd centraal staat binnen de Bosch organisatie. Niet alleen in onze producten, maar ook in onderhoud en service.

Door de decennia heen ontwikkelde Bosch vele apparaten die tegenwoordig onmisbaar zijn in het dagelijks leven van vele mensen, zoals de koelkast, keukenmachine en vaatwasser.

Naast compleet nieuwe producten, verbetert Bosch ook continu zijn bestaande producten met nieuwe technologieën zoals PerfectDry voor een perfecte droge vaat, PerfectBake Plus voor een perfect bakresultaat en andere innovaties die zorgen voor perfecte resultaten in een handomdraai.

Deze technologieën bieden ieder dan ook meer gemak in het dagelijks leven en vormen de basis van onze speciale accent line-inbouwapparatuur.

“I would rather lose money than trust.”

Robert Bosch

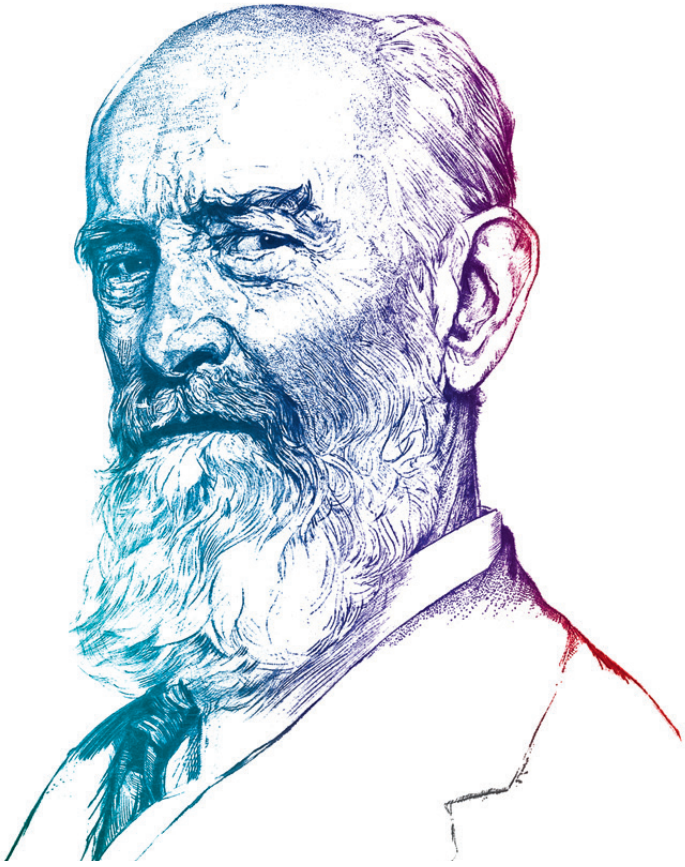

Technologie voor het leven.

Bosch producten zijn van betrouwbare en duurzame kwaliteit en dat is te merken. Zelfs na regelmatig intensief gebruik levert onze huishoudapparatuur nog topprestaties! We doen er alles aan om apparaten langdurig waar voor hun geld te laten bieden. Ook proberen we met ons productaanbod jou nóg meer gemak te bieden in het dagelijks leven.

We gebruiken onze kennis op het gebied van sensor-technologie om met tal van innovatieve oplossingen te komen die het dagelijks leven makkelijker maken, in alle productgroepen. Dit geldt voor onze koelkasten met VitaFresh waarin levensmiddelen tot drie keer langer vers blijven en bijvoorbeeld No Frost in onze vriezers waardoor je niet meer hoeft te ontdooien. Producten die fascineren vanaf de eerste seconde. Ontdek de mogelijkheden.

PerfectAir.
De PerfectAir-sensor houdt de lucht tijdens het koken in de gaten en past zijn vermogen aan op de opstijgende damp en geur. Voortdurend, precies en onafhankelijk van de instellingen.

PerfectBake Plus.
Deze functie haalt het giswerk uit je bakwerk, door automatisch het bakproces en de bereidingstijd in te stellen. Wat je ook gaat klaarmaken, je hoeft nooit meer te twijfelen of het gebak gaar is.

PerfectDry met zeoliet.
PerfectDry-vaatwassers nemen vocht op en zetten dit om in warme lucht, dankzij zeoliet. De hete, droge lucht wordt teruggevoerd naar het interieur van de vaatwasser, wat het droogproces sterk verbetert en versnelt. Zo kan zelfs plastic vaat direct worden opgeborgen zonder met de hand eerst na te drogen.

VitaFresh.
Onze VitaFresh-koelkasten creëren de perfecte omstandigheden om al jouw eten tot drie keer langer vers te houden. Zo geniet je iedere dag van verse producten, zonder dagelijks boodschappen te hoeven doen. Dat maakt gezond leven wel heel makkelijk. En duurzaam, want je gooit ook nog eens minder eten weg.

PerfectFry Plus.
De juiste temperatuur is van cruciaal belang om goed te bakken. Doe je dit te heet, dan gaart zelfs de beste biefstuk te snel of brand je het aan. Met PerfectFry Plus is dit verleden tijd. De PerfectFry Plus-functie laat de temperatuur van de pan zien en checkt deze voortdurend om aanbakken te voorkomen. En dit werkt voor veel gerechten: je kiest uit 11 vooraf ingestelde temperaturen tussen de 70 °C en 220 °C voor perfecte resultaten iedere keer weer.

Vertrouw op de kwaliteit van Bosch.

Robert Bosch had aan het eind van de negentiende eeuw een helder beeld van de impact die hij met zijn nieuwe bedrijf wilde maken: met respect voor consumenten en werknemers een positieve bijdrage leveren aan de samenleving en leefomgeving. Nu, in de eenentwintigste eeuw, doet Bosch dat nog steeds. Met trends en vernieuwingen op het gebied van techniek en design leveren we huishoudapparatuur die bijdraagt aan het plezier in en de kwaliteit van jouw leven en huishoudens wereldwijd.

Waardering van consumenten.
Het uitgangspunt van respect heeft invloed op de manier waarop we omgaan met jou als klant. We zijn boven alles geïnteresseerd in de mening en de waardering van consumenten. We houden nauw in de gaten hoe onze huishoudelijke apparaten worden beoordeeld op reviewsites zoals Kieskeurig.nl. En we zijn trots op de erkenningen ‘Beste uit de Test’ en ‘Beste Koop’, die aan Bosch producten worden toegekend in de vergelijkende tests en analyses van de Nederlandse Consumentenbond.

Tot in perfectie.
Bosch staat garant voor optimaal betrouwbare apparaten die lang meegaan, zuinig zijn met energie en eenvoudig te bedienen. Dit betekent dat we onze producten tot in perfectie uitdenken en vervaardigen, maar ook kritisch kijken naar de levensduur, het productieproces en de mogelijkheid om ze in de toekomst eenvoudig te recyclen. De prestaties van onze apparatuur worden keer op keer verbeterd en we lanceren jaarlijks nieuwe producten.

Uitvoerig getest.
Voordat apparatuur onze fabriek verlaat, wordt alles tot in het kleinste detail getest. Want alleen als alle onderdelen 100% aan onze normen voldoen wat betreft functionaliteit, kwaliteit en betrouwbaarheid, is een Bosch apparaat klaar voor zijn belangrijkste uitdaging: jouw huishouden. In een testomgeving stellen we de apparaten daarom langdurig bloot aan tal van gesimuleerde omstandigheden. Pas als het apparaat hier perfect werkt, vinden wij het goed genoeg voor jou.

Profiteer van ons uitgebreide servicenetwerk.

Onze Bosch service is er om eventuele storingen te verhelpen of om een serviceafspraak bij jou thuis te maken. Ook kunnen we je bijstaan met advies. We geven vakkundig antwoord op vragen over de bediening, het gebruik en het onderhoud van je keukenapparatuur. Onze servicemedewerkers worden speciaal getraind op productkennis en we streven continu naar verbetering van onze diensten.

Diagnose op afstand.
Telefonische hulp is nooit ver weg, mocht er onverhoopt wat met je apparaat aan de hand zijn. Gaat het om een Home Connect-apparaat, dan is het zelfs mogelijk om op afstand een diagnose door ons te laten stellen. Als je daar vooraf toestemming voor hebt gegeven, kunnen onze experts zich online toegang tot het apparaat verschaffen om het probleem te analyseren en je snel de juiste service te bieden. Je leest meer over onze Home Connect-apparaten op pagina 22.

Wist je dat wij een team van 130 technici klaar hebben staan die jouw huishoudapparaat beter kennen dan wie dan ook? In meer dan 80% van de gevallen wordt een storing dan ook in één keer opgelost. Na reparatie nemen we nogmaals contact op om te vragen of je tevreden bent over de geleverde service. Zo kunnen wij onze service blijven verbeteren.

Wanneer het jou uitkomt.
Je maakt zelf eenvoudig een afspraak met één van onze deskundige monteurs. Dat kan gewoon online zodat we de problemen met je apparaat snel kunnen komen oplossen. Zelfs op zaterdag als dat goed uitkomt. De dag voor de afspraak krijg je 's avonds een sms van ons met een gerichte tijdsindicatie waarbinnen de monteur langskomt. Voor het melden van een storing zijn wij van maandag tot en met vrijdag telefonisch bereikbaar van 08.00 tot 22.00 uur en op zaterdag van 09.00 tot 17.00 uur. Bel 088 424 40 10 of **bezoek ons online** voor productondersteuning, het maken van een afspraak of om met ons te chatten.

Europa’s beste: Bosch wint 43 designprijzen.

20 Red Dot Awards, 22 iF Awards en 1 UX Design Award: onze producten overtroffen de verwachtingen en werden bekroond in ’s werelds grootste ontwerpwedstrijden.

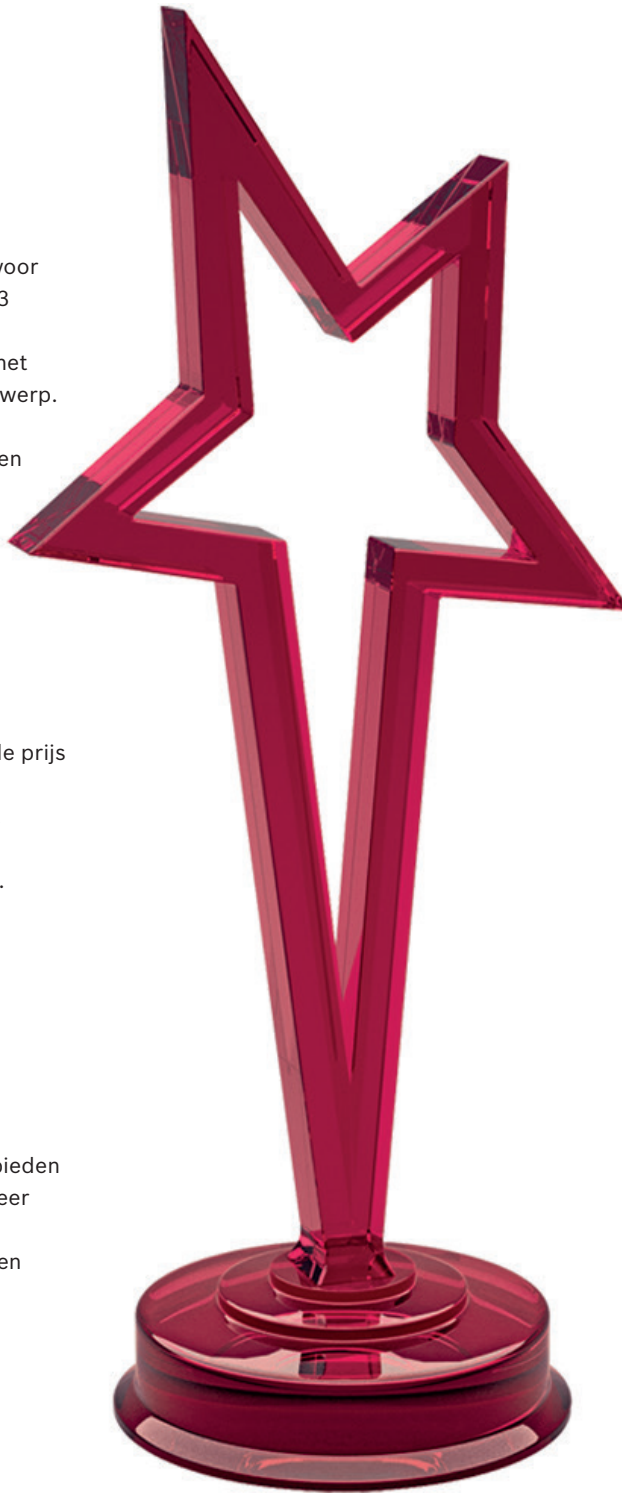

GOLD AWARD 2023

DESIGN AWARD 2023

IF Design Award.

Dit is een van de belangrijkste prijzen voor het beste ontwerp en wordt sinds 1953 ieder jaar uitgereikt. ’s Werelds meest gerespecteerde designexperts kiezen het product van het jaar met het beste ontwerp. Producten die bekroond zijn met deze award vallen op door hun dynamische en moderne design.

reddot winner 2023
best of the best

reddot winner 2023

reddot International Design Award.

Dit is de beroemdste en meest bekende prijs die wordt uitgereikt voor het meest succesvolle en aantrekkelijke ontwerp. Apparaten die bekroond zijn, worden beschouwd als de beste in hun gebied.

UX DESIGN AWARDS
product
2023

UX Design Award.

Presenteert geweldige ervaringen en volmaakte oplossingen – in alle vakgebieden en bedrijfstakken wereldwijd – twee keer per jaar. De UX Design Awards eren uitzonderlijke ervaringen en presenteren UX-talent over de hele wereld.

Bosch Serie 8 accent line-inbouwapparaten onderscheiden met iF Design Award 2032 Gold.

De nieuwe generatie Bosch Serie 8-keukenapparaten is het meest uitgebreide systeem van inbouwapparatuur op de markt. Alle componenten zijn perfect met elkaar te combineren, zowel verticaal als horizontaal, en spreken dezelfde designtaal met een donker glazen front en elegante details. Ze passen daarom naadloos in moderne keuken- en woonruimtes. Het hart van het nieuwe design is de digitale bedieningsring, bekroond met een UX Design Award, die de gebruiker door een perfecte digitale ervaring leidt met duidelijke en mooie beelden, teksten en haptische signalen.

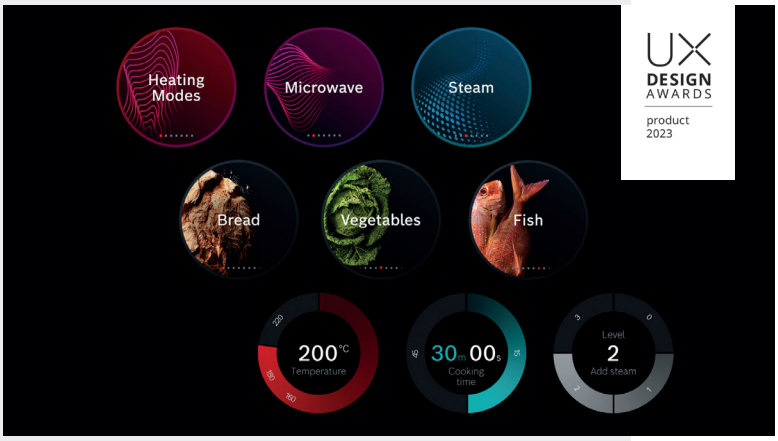

UX Design Award voor Bosch digitale bedieningsring.

De Bosch digitale bedieningsring staat symbool voor de volgende generatie gebruikersinterfaces en slaat een brug tussen de analoge en digitale wereld. De ring is ontwikkeld voor productoverkoepelende toepassingen (van oven tot koffiezetapparaat en wasmachine) en verkrijgbaar in drie verschillende maten. De vorm is nauwkeurig uitgesneden en gepolijst in het glazen paneel, dat vervolgens is versmolten met een touchdisplay erachter. Geavanceerde interactie-patronen begeleiden de gebruiker moeiteloos door alle instellingen.

Bosch Serie 8-droger bekroond als ‘Best of the Best’ door Red Dot Award-jury.

Als een van ’s werelds meest prestigieuze wedstrijden erkent de onafhankelijke Red Dot Award-jury producten van uitmuntende designkwaliteit en innovatie. Dit jaar kondigen we met trots aan dat onze Bosch Serie 8-droger de hoogste onderscheiding van de jury heeft gekregen: de Red Dot Award en de speciale onderscheiding ‘Best of the Best’. De beslissing van de jury onderstreept de uitzonderlijke designkwaliteit en het innovatieniveau van dit apparaat. En dat is nog niet alles: 19 andere producten werden bekroond met een Red Dot Award voor hun uitmuntende productontwerp.

Leef gezond #LikeABosch.

Bosch komt jouw keuken graag versterken. In de drukte van alledag helpen we je een gezonde balans te vinden en de controle te nemen over je tijd. Door te zorgen dat je gevarieerd kunt koken met onze tijdbesparende apparaten bijvoorbeeld. Of door je te helpen om etenswaren langer vers te houden met VitaFresh: het slimme versheidssysteem van Bosch koelkasten.

Alles in één.
Wij stellen graag onze compacte combi-magnetron aan je voor. In deze alleskunner uit de Serie 6 is het mogelijk om hete lucht te combineren met de magnetronfunctie, maar ook om te grillen, 100% te stomen of stoom toe te voegen tijdens het gebruik. Wie producten geleidelijk gaart met stoom, zorgt dat deze hun oorspronkelijke vitaminen behouden en dat smaken zich volledig kunnen ontwikkelen. Groente blijven knapperig, en braad je kip, dan wordt die lekker sappig en mals.

Bespaar tijd.
Tegelijkertijd moet het eten soms ook gewoon snel op tafel staan. Op dat soort momenten biedt de magnetronfunctie uitkomst. Zo kun je er bijvoorbeeld eerst bevroren levensmiddelen mee ontdooien en ze daarna direct bakken of braden. Dankzij de grill zorg je zelfs voor van een knapperige korst. De stoomfunctie brengt precies de juiste hoeveelheid waterdamp in de ovenruimte en zorgt dat gerechten niet uitdrogen.

Supersterk, supergezond.
Baas over je eigen gezonde keuzes word je met Bosch. Want onze huishoudapparaten zijn zo ontworpen dat ze je op een slimme manier helpen. Lees hier meer informatie over op de **Bosch website**.

Optimale koeling met VitaFresh.
Door verse producten bij de juiste temperatuur en in de meest geschikte luchtvochtigheid te bewaren, creëer je de ideale omstandigheden om ze langer fris en smakelijk te houden. Daarom hebben we onze koel-vriescombinaties uitgerust met VitaFresh-lades die je variabel in kunt stellen – twee smalle lades voor vlees en vis, en een grote voor groente en fruit. Zo blijven jouw gezonde, verse levensmiddelen langer goed.

Perfect bakken en braden, steeds weer.
Bakken onder een te hoge temperatuur kan schadelijke stoffen veroorzaken. Met de PerfectFry Plus-sensor voorkom je dit en behaal je iedere keer weer dezelfde perfecte resultaten. De sensor houdt de temperatuur van de pan in de gaten, past deze waar nodig aan en geeft aan wanneer de gewenste temperatuur is bereikt.

Stoom voor extra knapperigheid.
Wat je met een beetje extra stoom al niet kunt doen. De Added Steam-functie zorgt ervoor dat je ovengerechten nog beter lukken. Ook je zelfgebakken brood wordt zo veel lekkerder. Met extra stoom krijgt het namelijk een knapperige korst en een mooie structuur.

Gaar tot in de kern.
Een stuk vlees of vis in de oven bereiden is een gezond alternatief voor bakken in de pan. Je hebt er alleen wat minder gevoel bij als je gerecht achter glas in de oven staat.
Met PerfectRoast Plus hoef je niet langer te twijfelen of gerechten al klaar zijn. En met behulp van de kerntemperatuur-meter krijg je jouw vlees- of vismaaltijd precies zo gaar als jij dat wilt.

Zuinig met energie en water.
Baas over het water- en energieverbruik bij jou thuis word je met Bosch. Want onze huishoudapparaten zijn zo ontworpen dat ze je op een slimme manier helpen om duurzamer te leven. En het wordt nog beter omdat we bij Bosch ook onderdelen van onze producten hergebruiken en recyclen. Zo blijven de grondstoffen merendeels behouden en komt er minder op de afvalberg terecht. En wist je dat we dankzij onze slimme innovaties bij tal van inbouwapparaten het stroom- en watergebruik al met tientallen procenten naar beneden hebben kunnen krijgen?

Leef duurzaam #LikeABosch.

Duurzaamheid en Bosch zijn onlosmakelijk met elkaar verbonden. Een groot deel van het productassortiment is energiezuinig, dus daar doe je het milieu een groot plezier mee. In aanschaf zijn ze duurder, maar dat verschil verdien je snel terug via je energie- en waterrekening. Kies dus voor het milieu én je portemonnee.

Een duurzaam huishouden.
Als we onze leefomgeving gezond en leefbaar willen houden, moeten we zuiniger omgaan met onze natuurlijke hulpbronnen. Groothuishoudelijke apparaten zijn verantwoordelijk voor de helft van het totale energieverbruik in een huishouden. Als iedereen kan beschikken over de energiezuinigste apparaten, maakt dat een wereld van verschil.

Eco Silence Drive.
De speciaal ontworpen koolborstelloze Eco Silence Drive-motor zorgt dat onze vaatwassers een minimum aan stroom verbruiken. Geluid wordt door deze wrijvingsloze motor zoveel mogelijk gedempt, wat de apparaten erg geschikt maakt voor plaatsing in appartementen en open keukens.

Aqua Sensor.
Aqua Sensor stemt het aantal spoelgangen van onze vaatwassers af op de vervuilingsgraad van het water. Om dit te kunnen doen, meten sensoren de vervuiling van het eerste spoelwater. Ze zorgen ook dat het programma eerder afrondt zodra de vaat perfect schoon is. Zo gebruik je nooit te veel water.

PerfectAir.
De PerfectAir-sensor houdt de lucht tijdens het koken in de gaten en past zijn vermogen aan op de opstijgende damp en geur. Dit gebeurt voortdurend, precies en onafhankelijk van de instellingen. Tegelijkertijd wordt het geluidsniveau beperkt omdat alleen het minimaal vereiste afzuigvermogen wordt geactiveerd. Als je klaar bent met koken, blijft de ventilatie werken tot alle onprettige geuren uit de keuken zijn verwijderd. Zo kun je niet alleen rustig koken, maar verbruik je ook nog eens minder energie.

Vario Inverter.
Deze functie past automatisch de compressorsnelheid van onze koelkasten aan. Dankzij Vario Inverter wordt de koelkastruimte continu optimaal gekoeld en staat de compressor niet alleen uit óf aan, maar werkt hij op elke gewenste snelheid. Perfecte koeling met minimaal gebruik van energie is het resultaat.

Het energielabel: weet wat je verbruikt.

Wist je dat huishoudelijke apparaten ongeveer de helft van het stroomverbruik van een gemiddeld huishouden voor hun rekening nemen? Dit belast niet alleen het milieu, maar verhoogt ook je energierekening. Daarom is het belangrijk om bij het aanschaffen van een apparaat te letten op de water- en energiezuinigheid. Sinds 1995 geeft het Europese energielabel gestandaardiseerde informatie over het stroom- en waterverbruik van huishoudelijke apparaten.

Op de huidige energielabels vind je een classificering van A tot en met G. Sinds 2021 worden er nieuwe methodes gebruikt om het stroomverbruik te meten en de klasse van een apparaat te bepalen. Hierdoor kunnen apparaten die voorheen voorzien waren van een A- of B-label, nu geclassificeerd zijn in een lagere klasse. Aan de energiezuinigheid van de apparatuur zelf is niets veranderd, de wijze van classificering is alleen gewijzigd. Volgens de EU moet deze nieuwe wijze, voor zover mogelijk, 'rekening houden met het werkelijke gebruik van het product en het gemiddelde consumentengedrag weerspiegelen'. Dit betekent bijvoorbeeld dat het energieverbruik voor wasmachines, was-droog-machines en vaatwassers niet langer per jaar wordt gespecificeerd, maar per 100 was- of droogcycli.

Het testprogramma van wasmachines en was-droog-combinaties is veranderd en voor vaatwassers is onder andere de samenstelling van het aantal standaardcouverts veranderd. Bij Bosch zijn de koelkasten, vriezers, koel-vriescombinaties en vaatwassers sinds 2021 voorzien van het huidige energielabel. Voor de ovens, kookplaten en afzuigsystemen geldt nog de oude normering.

Het is mogelijk om meer productinformatie op te vragen via de QR-code rechts bovenaan het energielabel. De QR-code verwijst je door naar een database van de EU waar je specificaties kunt bekijken en downloaden voor alle apparaten die over een energielabel beschikken. De database kan ook direct via het internet geraad-pleegd worden.

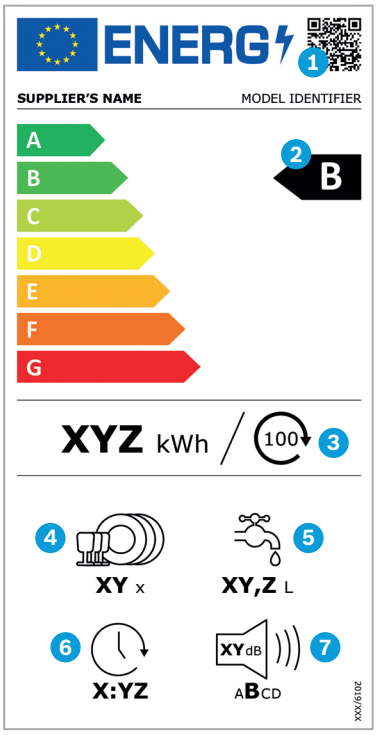

Voorbeeld van een energielabel voor vaatwassers:
De energie efficiëntieklasse voor vaatwassers is gebaseerd op het Eco-programma. Om zo dicht mogelijk bij het werkelijke gebruiksgedrag te blijven, worden bekers, pannen en plastic servies gebruikt om de was- en droogprestaties te bepalen. Het Eco-programma is bijzonder milieuvriendelijk, ideaal voor normaal bevuild vaatwerk en het meest efficiënte programma in de combinatie 'energie- en waterverbruik'. Net als bij wasmachines en was-droogcombinaties wordt het energieverbruik gebaseerd op 100 wascycli.

1. QR-code
2. Energie efficiëntieklasse
3. Energieverbruik in kWh/100 bedrijfscycli (met Eco-programma)
4. Maximale laadcapaciteit (aantal standaardcouverts voor het Eco-programma)
5. Waterverbruik in liter/bedrijfscyclus (met Eco-programma)
6. Duur van het Eco-programma
7. Geluidsniveau (in dB(A) re 1 PW) en geluidsniveauklasse

Lees meer over de energielabels en bekijk voorbeelden voor alle huishoudapparaten op de **Bosch website**.

Home Connect: huishoudelijke apparaten die klaar zijn voor de toekomst.

Wij doen er alles aan om jouw huishouden op rolletjes te laten lopen en geloven dat slim verbonden apparaten daar een belangrijke bijdrage aan leveren. Daarom kun je bij Bosch al sinds begin 2017 kiezen uit heel veel huishoudapparaten die ‘connected’ zijn, in iedere productcategorie. Met de Home Connect-app bedien je die op je eigen manier, waar en wanneer je maar wil - vanaf elke smartphone of tablet.

Zo werkt het.
In principe heb je geen randapparatuur nodig om van de Home Connect-functionaliteiten te profiteren. Het enige dat je moet doen, is de Home Connect-app installeren en verbinding laten maken met je apparaat en het wifinetwerk. Zodra je verbonden apparaten worden weergegeven in de Home Connect-app, kun je ze vanaf elke locatie bedienen, monitoren en instellen met een smartphone, tablet of computer. Als je daar vooraf toestemming voor hebt gegeven, kunnen onze experts ook op afstand in je apparaat om problemen te analyseren en te verhelpen. Een extra service van Bosch voor jou, mocht er onverhoopt wat met je Home Connect-apparaat aan de hand zijn.

Leer werken met applets.
Met de app IFTTT (If This Then That) en Olisto kun je meer dan vijfhonderd diensten, apps en apparaten creatief combineren, waaronder de Bosch Home Connect-apparaten. Met scenario’s, die applets worden genoemd, geef je die een eenvoudige instructie: If This Then That. ‘This’ is de trigger en ‘That’ een actie die als gevolg van de trigger wordt gestart. Wanneer je wekker bijvoorbeeld gaat, krijgt je Home Connect-koffieautomaat het seintje om voor te warmen en te spoelen zodat jij meteen koffie kunt zetten wanneer je in de keuken komt. Stel, de gps van je smartphone merkt dat je binnen een halfuur thuis bent, dan kan de Home Connect combi-magnetron alvast de ovenschotel ontdooien en garen zodat je bij thuiskomt direct aan tafel kunt.

Mogelijkheden spraakbediening.
De Bosch Home Connect-apparaten beschikken over wifi en een eigen app. Ook zijn ze gelinkt met andere bekende Internet of Things platformen zoals IFTTT, Google Home en Amazon Alexa. Dankzij deze betrouwbare partners kun je naast de functies voor Home Connect-apparaten nog veel meer handige toepassingen ontdekken. Met de Alexa Voice Service kun je in potentie je hele huis bedienen, inclusief je Bosch apparatuur. De app voldoet aan de hoogste veiligheidsnormen en is gecertificeerd door TÜV Trust IT, een onafhankelijk certificeringsinstituut voor systeembeveiliging en bescherming van persoonsgegevens. Met de stembediening van Amazon Alexa laat de oven zich bijvoorbeeld simpele commando’s geven in het Engels. Zeg je: ‘Alexa, ask Home Connect oven when my dinner will be ready’, dan zal de oven via Alexa een exact antwoord geven.

Beveiligingsmaatregelen.
Over gegevensbescherming en -beveiliging is goed nagedacht. Dankzij het uitgebreide beveiligingsconcept dat we hebben ontwikkeld en geïmplementeerd, is het gebruik van Home Connect heel erg veilig. Er wordt gebruik gemaakt van encryptietechnologie waarbij registratiedata niet gecombineerd worden met data die voortvloeien uit het daadwerkelijke gebruik van de apparaten. De app voldoet aan de hoogste veiligheidsnormen en is gecertificeerd door TÜV Trust IT, een onafhankelijk certificeringsinstituut voor systeembeveiliging en bescherming van persoonsgegevens. Om van zoveel mogelijk functionaliteiten gebruik te kunnen maken is het noodzakelijk het apparaat met de server te verbinden. Desgewenst kun je het apparaat ook offline laten. In dat geval zal het geen data verzenden.

Maak kennis met Home Connect.
De Home Connect-app staat vol met informatie die je helpt om je keukenapparaat ten volle te benutten. Raak geïnspireerd door het brede scala aan internationale recepten in de Home Connect-app en stuur alle instellingen direct naar de oven. De app vertelt bovendien op welke plek in de koelkast je etenswaren het beste neer kunt leggen om ze lang vers te houden en laat je de temperatuur een paar graden lager zetten als je onderweg naar huis bent met een grote lading verse boodschappen. Met de demoversie van de app kun je al een idee krijgen van de mogelijkheden, zelfs als je nu nog geen Home Connect-apparatuur in huis hebt. De gratis app is beschikbaar in de **Apple App Store (iOS)** en **Google Play Store (Android)**.

App download

App download

Lees meer over Home Connect op de Bosch website.

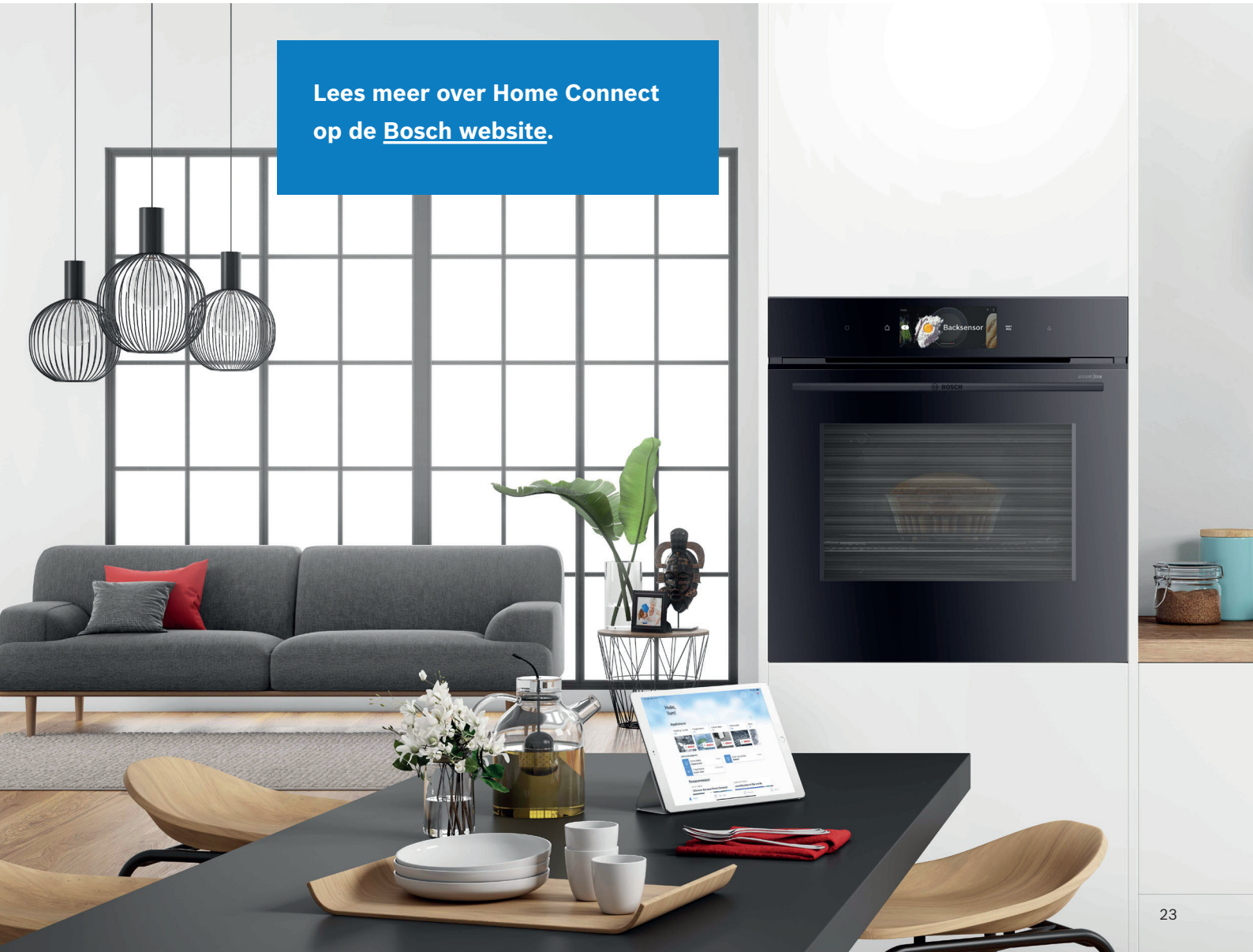

De unieke voordelen van onze series.

De doorlopende productlijn van onze groothuishoudelijke apparaten is oplopend opgebouwd uit vier series: Serie 2, 4, 6 en 8. Ontworpen voor iedere levensstijl en passend binnen elk budget.

Serie | 2

Betrouwbaarheid, kwaliteit en stijlvol design staan centraal staan bij al onze creaties. Omdat je je keukenapparaten dagelijks gebruikt, wil je er klakkeloos van op aan kunnen. Verwacht dus ook alle comfort en zekerheid van de apparaten uit onze voordeligere Serie 2. Wij beloven dat je er in het dagelijks gebruik zelfs alle plezier aan beleeft. En naast de basisuitvoering wat materialen, afwerking en displays betreft, zijn ze ook nog eens energiezuinig.

Serie | 4

Met Serie 4-apparatuur beslis je zelf hoe je je keuken samenstelt. Alle apparaten zijn optimaal betrouwbaar, leveren topprestaties en zijn elegant vormgegeven. Gebruiksgemak staat ook bij deze serie bovenaan, alleen hebben de displays van de ovens in de meeste gevallen bijvoorbeeld uittrekbare draaiknoppen in plaats van een touchscreen. Dit verschilt trouwens per productcategorie; onze inductiekookplaten zijn altijd met een touchscreen te bedienen. Dit maakt schoonmaken een eenvoudig klusje.

Serie | 6

Je zult versteld staan van de superieure werking van Serie 6-apparaten. In deze productlijn stellen we de nieuwste technologie centraal, die jou helpt om met onbezorgd plezier en in minder tijd het huishouden te doen. De apparaten in Serie 6 stralen een elegant en uniform design uit en zijn eenvoudig en intuïtief te bedienen. Ovens en koelkasten zijn bijvoorbeeld voorzien van Soft Close, waardoor ze zich geruisloos en zonder moeite laten sluiten met slechts een zachte duw.

Serie | 8

Wie kiest voor nieuwe Serie 8-apparaten, kan rekenen op topprestaties en ultiem gebruiksgemak. Tot in de kleinste details is te zien dat we de hoogste eisen stellen aan de materiaalkeuze en een strak uitgevoerd design. Serie 8 onderscheidt zich met hightech sensortechnologie en neemt je nog meer werk uit handen. Zo kies je bij onze ovens uit diverse voorgeprogrammeerde recepten. Of ze passen automatisch de instellingen, temperatuur en kooktijd van de kookplaten aan. Hierdoor krijg jij gegarandeerd een perfect resultaat.

Maak kennis met keuken-apparatuur waar je blij van wordt.

We dromen graag over de kleur van de muren, de inrichting en het werkbladmateriaal. Maar een fijne keuken zit 'm natuurlijk niet alleen in de stijl: vooral de keukenapparatuur bepaalt in sterke mate je kookplezier. Laat je gedachten eens de vrije loop: van welke apparaten zou jij echt gelukkig worden? In Inspiratiehuis 20|20 ontdek je alle innovaties op het gebied van keukenapparatuur. Ook de toonaangevende Bosch accent line-apparaten leer je er kennen en kun je zelfs uitproberen!

Zorg ervoor dat de keukenapparatuur die jij uitzoekt helemaal naar wens is, en laat je uitgebreid informeren en inspireren. Pas als je ziet hoe een keukenapparaat werkt en wat de mogelijkheden zijn, weet je of deze bij jou en je keuken past. Je kunt zelfs kiezen voor slimme, met internet verbonden apparaten die van koken, koelen en afwassen helemaal een feestje maken. Wees niet bang dat je door de bomen het bos niet meer ziet. Want in Inspiratiehuis 20|20 staan onze deskundige adviseurs al klaar om je te helpen.

Onze openingstijden.
Iedereen is welkom in onze showroom op dinsdag t/m zaterdag. Kijk op **inspiratiehuis2020.nl** wat de actuele openingstijden zijn en wanneer demonstraties en workshops worden gehouden. Het Inspiratiehuis 20|20 is te vinden aan de A4 in Hoofddorp.

Plan een adviesgesprek.
We verwelkomen je graag in onze showroom. Maak van tevoren een afspraak zodat de Bosch adviseurs alle tijd en aandacht voor je hebben. Tijdens een persoonlijk adviesgesprek laten ze je kennismaken met onze inbouwapparaten in verschillende productseries en prijsklassen en denken ze mee over welke het beste bij jou passen. Kies een datum en tijd via **inspiratiehuis2020.nl/adviesgesprek**

Ga naar een kookdemonstratie.
Tijdens de Bosch kookdemonstratie maak je kennis met de bakoven, (combi-)stoomoven en inductie-kookplaat van Bosch, krijg je tips en kun je de bereide gerechten proeven. Onze demonstraties zijn gratis, duren twee uur en worden gehouden in de Bosch showroom. Een dagdeel kiezen en inschrijven kan via **inspiratiehuis2020.nl/demonstratie**

Zelf koken tijdens een kookworkshop.
Bereid je eigen driegangendiner of -lunch met Bosch apparatuur tijdens een inspirerende workshop. Voor € 59,- per persoon leer je hier in vier uur alle mogelijkheden van de bakoven met stoom en inductiekookplaat kennen en is er ook voldoende tijd om vragen te stellen aan onze professionele kok. Wij zorgen voor een passende wijn bij de gerechten. Een dagdeel kiezen en inschrijven kan via **inspiratiehuis2020.nl/workshop**

Volg een Home Connect-workshop.
In het digitale tijdperk worden onze huizen en huishoudapparaten steeds slimmer. Wie Home Connect-apparaten van Bosch bezit of daarin geïnteresseerd is, leert tijdens deze gratis workshop hoe de functionaliteiten ervan optimaal benut kunnen worden. Denk hierbij bijvoorbeeld aan het bedienen van je oven met behulp van spraakherkenning, door deze te koppelen met Amazon Alexa. Voor deze 2,5 uur durende workshop schrijf je je in via **inspiratiehuis2020.nl/workshop**

Bekijk de showroom digitaal.
Ben je niet in de gelegenheid om direct naar Inspiratiehuis 20|20 te komen? Of wil je alvast kijken wat je te wachten staat? Wandel dan eens rustig virtueel door onze showroom. Op deze manier bekijk je online de gehele Bosch showroom en alle Bosch apparatuur van dichtbij, inclusief leuke weetjes en gedetailleerde informatie over de apparaten. Dit kun je zelfstandig doen, maar ook samen met een van onze adviseurs. Bekijk de virtuele tour en de mogelijkheden op **inspiratiehuis2020.nl/online-tour**.

Ovens en magnetrons.

Mooi alleen. Nog mooier samen.

BOSCH
accent line

Mooi alleen. Nog mooier samen.

Alle ingrediënten voor een perfecte keuken.

De keuken is het hart van je huis. Een plek waar je een fijne sfeer wil ervaren en een persoonlijke ruimte waar je dagelijks maaltijden bereidt. Met talloze functies helpen onze ovens je om steeds weer gezonde en gevarieerde gerechten op tafel te zetten. Dankzij het strak en consequent uitgevoerde design combineren de ovens ook mooi met andere Bosch inbouwapparatuur. Kies afhankelijk van je keukenontwerp voor een roestvrijstalen of zwarte afwerking. De ovens van Bosch zijn in zowel een groot formaat (60 cm) als compact formaat (45 cm) beschikbaar.

Bakovens met stoom.
Lekker, gezond en buitengewoon praktisch. De bakovens met stoom van Bosch hebben alles. Én ze behouden alles: belangrijke aroma's, vitaminen en mineralen gaan niet verloren wanneer je stoomt. Ook kun je er gewoon mee bakken. Dus of je nu houdt van sappig en mals of van mooi krokant en goudbruin, met een bakoven met stoom bereid je altijd een smakelijke en voedzame maaltijd. Ze zijn verkrijgbaar in zowel 60 cm als 45 cm hoogte.

Bakovens met magnetron.
De bakovens met magnetron van Bosch zijn voorzien van alle functies van een traditionele bakoven, maar bieden ook het gemak van een magnetron. Door de oven te combineren met de magnetronfunctie kun je de bereidingstijd van jouw gerecht verkorten en heb je je maaltijd sneller op tafel. De bakovens met magnetron zijn in zowel 60 cm hoogte als 45 cm beschikbaar.

Bakovens.
De bakovens van Bosch kunnen alles wat je van traditionele bakovens mag verwachten. Met de verschillende verwarmingssystemen heb je altijd de juiste opties voor jouw favoriete gerechten. De bakovens zijn in zowel 60 cm hoogte als 45 cm beschikbaar.

Bakovens met toegevoegde stoom.
Bakovens met Added Steam kunnen alles wat normale bakovens ook kunnen, maar bieden ook de mogelijkheid om stoom toe te voegen tijdens het bakproces. Met de Added Steam-functie gaan je ovengerechten nog beter smaken: je zelfgebakken brood krijgt bijvoorbeeld een knapperige korst en een mooie structuur. De bakovens met Added Steam zijn beschikbaar in 60 cm hoogte.

Inbouwmagnetrons.
Met een magnetron zet je vlug een maaltijd op tafel. Vooral kleine porties bereid je hiermee snel en zuinig. Ook is het ontdooien van levensmiddelen een kwestie van minuten. Beschikbaar met een hoogte van 45 centimeter, een klapdeur en display bovenin of met een hoogte van 38 centimeter en een links- of rechtsdraaiende deur. Altijd perfect te combineren met de overige accent line-ovens.

Inbouw espresso volautomaten.
Voor liefhebbers van een maximale koffiebeleving en versgemalen koffiebonen. Onze espresso volautomaten bieden veel functionaliteiten die een optimaal aroma en gemak garanderen. Zo geniet je op ieder moment van de dag van een pittige espresso of een romige cappuccino.

Warmhoudlade.
Maak je droomopstelling compleet. Combineer een warmhoudlade bijvoorbeeld met een compacte magnetron naast een grote bakoven met stoom. Handig om gerechten en borden in warm te houden, langzaam vlees te garen en producten te ontdooien.

Ontdek de perfecte serie voor jou.

Tot in de puntjes perfect met Serie 8.

Met Serie 8 creëer je altijd het perfecte plaatje, of je jouw apparatuur nu boven of naast elkaar plaatst. Van hoge tot compacte ovens, van inbouw espresso-automaten en warmhoudlades tot inbouwmagnetrons – allemaal in hetzelfde prachtige naadloze design. Of je voorkeur nu uitgaat naar stomen, roosteren of bakken, de premium Serie 8-ovenlijn van Bosch voorziet in alle mogelijkheden. Maak kennis met diverse unieke features. En met de kunstmatige intelligentie via Home Connect beschik je over alle ondersteuning die je nodig hebt. Voor superieur kookgemak en comfort.

PerfectRoast Plus.
Bij rosbief, een hele kip of vis draait alles om timing. PerfectRoast Plus maakt giswerk overbodig als je wil weten wanneer jouw gerechten perfect mals zijn. De kerntemperatuurmeter gebruikt drie meetpunten om de temperatuur van jouw gerecht te controleren. Wanneer de geselecteerde interne kerntemperatuur is bereikt, is jouw gerecht tot in de perfectie gebraden. Dankzij kunstmatige intelligentie kan de oven je zelfs vertellen hoeveel minuten er nog resteren tot jouw gerecht klaar is om te serveren, zodat je jouw maaltijden tot in de puntjes kunt timen. Om te genieten van PerfectRoast Plus, hoef je jouw oven alleen maar te verbinden met de Home Connect-app. Bovendien helpt de kerntemperatuurmeter-assistent je als je niet weet wat de beste oveninstelling is om de gewenste garing te bereiken. Als je ossenhaas bijvoorbeeld ‘medium rare‘ wil, adviseert de assistent je de juiste kerntemperatuur – in dit geval 58 °C.

Air Fry-functie.
Waarom maak je niet je eigen zoete-aardappelfriet? Of friet van verse groente in plaats van aardappelen? Leg dungesneden aardappelen of andere groente op de fijnmazige Air Fry-bakplaat, voeg een beetje olie toe, selecteer de Air Fry-functie en je kunt al snel gezond snacken. Nog een tip: je kunt de Air Fry-functie ook gebruiken om kleine gegrilde gerechten te bereiden.

Steam Plus-functie.
Is groente een vast onderdeel van jouw weekmenu? Voor ons ook. Gestoomde groente blijft knapperig en gevogelte en vis lekker mals. De nieuwe Steam Plus-functie creëert de perfecte balans tussen stoom en warmte dankzij het ringverwarmingselement. Hierdoor garen gerechten op een hogere temperatuur van maximaal 120 °C, en stoom je met onze nieuwe apparaten tot 50% sneller dan ovens die tot 100 °C stomen. Ze bewaren ook tot 54% meer voedingsstoffen en tot 25% meer vitamine C dan wanneer je eten kookt. Zo geniet je nog meer van de textuur en natuurlijke aroma‘s van je gerechten.

BOSCH

accent|line

Stoomfunctie met sous-vide.
Sous-vide is Frans voor ‘koken onder vacuüm‘. Bij deze methode worden vlees, vis, fruit of groente in een vacuümzak bij een relatief lage en constante temperatuur met 100% stoom gegaard. De vacuüm gesealde ingrediënten worden met de sous-vide-functie op de gewenste temperatuur in de Bosch oven gestoomd. Hierdoor komt de volle en natuurlijke smaak van gerechten naar boven. Voor een knapperige korst kun je vlees na het garen aan alle kanten kort dichtschroeien.

PerfectBake Plus.
Bakken was nog nooit zo eenvoudig: de PerfectBake Plus-sensor meet het vochtgehalte in jouw oven en past automatisch verwarmingsmodus, baktijd en temperatuur aan. Kies een gerecht (bijv. ‘muffins‘) en druk op Start. Jouw oven doet de rest. Het beste: dankzij kunstmatige intelligentie kun je zelfs zien hoeveel minuten er nog over zijn voordat je gerecht klaar is, zodat je de tijd hebt om ovenhandschoenen klaar te leggen. Verbind de oven met de Home Connect-app en geniet van PerfectBake Plus.

Crisp-functie.
Wil je jouw gebraad een laatste krokante afwerking geven? Niets is eenvoudiger: gebruik de Crisp-functie die vocht direct uit de oven verwijdert tijdens het braad- of bakproces. Dit geeft jouw gerecht de extra knapperigheid die je wil.

1-voudig volledig uittrekbare clip-telescooprails, niveau-onafhankelijk: kan op elke hoogte in conventionele ovens worden geplaatst.
Bevinden jouw telescopische rails zich op het laagste niveau, maar bak je liever wat hoger in de oven? Dankzij de flexibel aanpasbare railset kies je zelf op welk niveau je de volledig uittrekbare telescopische rails wil plaatsen. Klik ze eenvoudig vast op de gewenste hoogte.

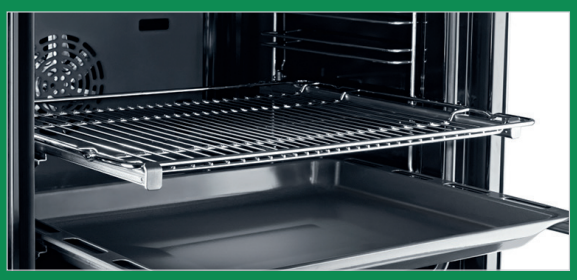

Onze TFT-displays: eenvoudige bediening dankzij de innovatieve Digital Control Ring en het TFT-touchscreen.

De innovatieve, digitale bedieningsring maakt koken eenvoudiger dan ooit. Met een lichte beweging over de centrale ring selecteer je al jouw instellingen met slechts één vinger. Je wordt daarbij ondersteund door het hoge resolutie TFT-touchscreen met duidelijke tekst en intuïtieve bedieningstoetsen. Heldere, levendige beelden en infoteksten binnen de Digital Control Ring helpen je bij elke stap door de programmaopties. Zo heb je altijd een volledig overzicht van en volledige controle over de functies van jouw apparaat.

TFT-Touchdisplay Pro
(160 mm x 70 mm)

TFT-Touchdisplay Plus
(65 mm x 65 mm)

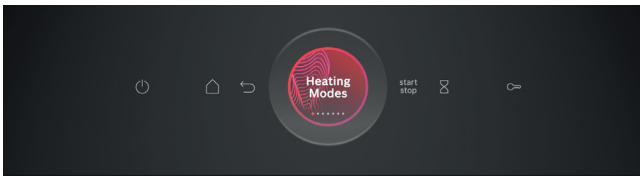

TFT-Touchdisplay
(45 mm x 45 mm)

Eindelijk iemand die van schoonmaken houdt.

Iedereen die ooit een oven heeft schoongemaakt, weet hoe vermoeiend en tijdrovend dat kan zijn. Dit klusje is nu verleden tijd dankzij pyrolytische zelfreiniging en Eco Clean Direct. En omdat de universele bakplaat is uitgerust met een keramische anti-aanbaklaag, is het schoonmaken hiervan ook een makkie. Voor de meest zorgvuldige huishouder kunnen zelfs onze deuren uit elkaar worden gehaald om ze te reinigen – zodat je zo min mogelijk tijd kwijt bent aan schoonmaken en meer geniet van het koken zelf.

Pyrolytische zelfreiniging.
Het met de hand schoonmaken van de oven kan vermoeiend en tijdrovend zijn. Onze pyrolytisch zelfreinigende ovens rekenen voor eens en voor altijd af met dit vervelende klusje. Selecteer de functie, druk op Start en, afhankelijk van de vervuilingsgraad, warmt je oven op tot 480 °C. Op die manier brand je al het vet en de etensresten weg en worden chemicaliën overbodig. Zodra de oven afgekoeld is, veeg je eenvoudig de as weg en ben je klaar. Op deze manier geniet je meer van het resultaat en besteed je minder tijd aan het schoonmaken ervan.

Eco Clean Direct.
Eco Clean Direct zorgt voor een moeiteloze ovenreiniging. Een speciale coating van ultrafijne, keramische deeltjes op de ovenwanden en -plafond breekt vetspatten af tijdens het bakken. Wanneer je de oven wil schoonmaken, hoef je alleen nog maar de bodem van de oven en de binnenkant van de glazen deur schoon te vegen. Voor optimale reiniging activeer je van tijd tot tijd eenvoudig de regeneratie-functie. De duurzame Eco Clean Direct-coating bespaart je tijd en energie.

Cleaning Assistance.
Is je oven licht verontreinigd en moet hij even snel worden schoongemaakt? Plaats ongeveer 400 ml water met een druppeltje afwasmiddel op de bodem van de ovenruimte en selecteer het juiste reinigingsprogramma.
Het milieuvriendelijke reinigingssysteem maakt aangebakken restjes week, zodat ze gemakkelijk kunnen worden verwijderd.

Universele bakplaat met keramische anti-aanbaklaag.
In aanvulling op de gewone bakplaat biedt Bosch nu een universele bakplaat met een keramische anti-aanbaklaag. Deze speciale coating zorgt voor een eenvoudig te reinigen oppervlak, En de keramische laag heeft nog een voordeel: je hebt geen bakpapier meer nodig en hoeft de bakplaat niet meer in te vetten, waardoor bakken, braden en schoonmaken veel makkelijker wordt.

Eenvoudig te reinigen deur.
De meeste Bosch ovens zijn extreem makkelijk en tijdbesparend om te reinigen. Alhoewel het buitenpaneel meestal vastgeschroefd zit aan de ovendeur zelf, kun je bij bepaalde modellen de linker- en rechterkant gemakkelijk losklikken en het paneel verwijderen om te reinigen. Een schroevendraaier is voortaan overbodig.

Bakovens met magnetron

Serie | 8 - Bakoven met magnetron, Home Connect

accent|line

HMG978NB1 **€ 3.599,-**

Verwarmingssystemen en functies:
- Bakoven met magnetron met 22 verwarmingssystemen: 4D hetelucht, Boven- en onderwarmte, Infra-circulatiegrill, Grootvlakgrill, Kleinvlakgrill, Pizzastand, Onderwarmte, Intensieve warmte, Langzaam garen, Ontdooien, Voorverwarmen borden, Drogen, Warmhouden, Milde hetelucht, Boven- en onderwarmte Grill, magnetron, 4D hetelucht + magnetron, Boven-/onderwarmte + magnetron, grill + magnetron, halve breedte grill + magnetron, hetelucht grillen + magnetron, Air Fry
- Temperatuurregeling van 30 °C - 300 °C
- Max. vermogen: 800 W | 5 Vermogensinstellingen magnetron (90 W, 180 W, 360 W, 600 W, boost) met inverter techniek

Comfort / Zekerheid:
- Inhoud: 67 liter
- TFT-Touchdisplay Pro (160 mm x 70 mm)
- Digitale bedieningsring
- **PerfectBake Plus**
- **PerfectRoast Plus**
- **Air Fry-functie**
- Crisp-functie
- Assist
- Ledverlichting, uitschakelbaar
- Ovendeur met Soft Open en Soft Close, Klapdeur
- Lage deurtemperatuur
- Home Connect
- Oven Assistent met spraakbediening (i.c.m. Home Connect en Amazon Alexa)

Reiniging:
- Pyrolytische zelfreiniging
- Cleaning Assistance: hydrolyse reiniging

Inhangroosters / uittreksysteem:
- Aantal inschuifhoogten: 5 ST
- Telescooprails 1-voudig, pyrolysebestendig

Technische specificaties:
- Inbouwmaten (hxbxd): 585-595 x 560-568 x 550 mm
- Aansluitwaarde: 3,6 kW

accent|line extra's
- accent line Carbon Black design

EAN 4242005327027

Serie | 8 - Bakoven met magnetron, Home Connect

accent|line

HMG976KB1 **€ 2.999,-**

Verwarmingssystemen en functies:
- Bakoven met magnetron met 20 verwarmingssystemen: 4D hetelucht, Boven- en onderwarmte, Infra-circulatiegrill, Grootvlakgrill, Kleinvlakgrill, Pizzastand, Onderwarmte, Langzaam garen, Ontdooien, Voorverwarmen borden, Warmhouden, Milde hetelucht, Boven- en onderwarmte Grill, magnetron, 4D hetelucht + magnetron, Boven-/onderwarmte + magnetron, grill + magnetron, halve breedte grill + magnetron, hetelucht grillen + magnetron, Air Fry
- Temperatuurregeling van 30 °C - 300 °C
- Max. vermogen: 800 W | 5 Vermogensinstellingen magnetron (90 W, 180 W, 360 W, 600 W, boost) met inverter techniek

Comfort / Zekerheid:
- Inhoud: 67 liter
- TFT-Touchdisplay Plus (65 mm x 65 mm)
- Digitale bedieningsring
- **Air Fry-functie**
- Crisp-functie
- Assist
- Ledverlichting, uitschakelbaar
- Ovendeur met Soft Open en Soft Close, Klapdeur
- Lage deurtemperatuur
- Home Connect
- Oven Assistent met spraakbediening (i.c.m. Home Connect en Amazon Alexa)

Reiniging:
- Pyrolytische zelfreiniging
- Cleaning Assistance: hydrolyse reiniging

Inhangroosters / uittreksysteem:
- Aantal inschuifhoogten: 5 ST
- Telescooprails 1-voudig, pyrolysebestendig

Technische specificaties:
- Inbouwmaten (hxbxd): 585-595 x 560-568 x 550 mm
- Aansluitwaarde: 3,6 kW

accent|line extra's
- accent line Carbon Black design

EAN 4242005327003

Serie | 8 - Bakoven met magnetron, Home Connect

accent|line

HMG936AB1 **€ 2.699,-**

Verwarmingssystemen en functies:
- Bakoven met magnetron met 20 verwarmingssystemen: 4D hetelucht, Boven- en onderwarmte, Infra-circulatiegrill, Grootvlakgrill, Kleinvlakgrill, Pizzastand, Onderwarmte, Langzaam garen, Ontdooien, Voorverwarmen borden, Warmhouden, Milde hetelucht, Boven- en onderwarmte Grill, magnetron, 4D hetelucht + magnetron, Boven-/onderwarmte + magnetron, grill + magnetron, halve breedte grill + magnetron, hetelucht grillen + magnetron, Air Fry
- Temperatuurregeling van 30 °C - 300 °C
- Max. vermogen: 800 W | 5 Vermogensinstellingen magnetron (90 W, 180 W, 360 W, 600 W, boost) met inverter techniek

Comfort / Zekerheid:
- Inhoud: 67 liter
- TFT-Touchdisplay Plus (65 mm x 65 mm)
- Digitale bedieningsring
- **Air Fry-functie**
- Crisp-functie
- Assist
- Ledverlichting, uitschakelbaar
- Ovendeur met Soft Open en Soft Close, Klapdeur
- Lage deurtemperatuur
- Home Connect
- Oven Assistent met spraakbediening (i.c.m. Home Connect en Amazon Alexa)

Reiniging:
- Eco Clean: zelfreinigende katalytische achterwand
- Cleaning Assistance: hydrolyse reiniging

Inhangroosters / uittreksysteem:
- Aantal inschuifhoogten: 5 ST
- Telescooprails 1-voudig

Technische specificaties:
- Inbouwmaten (hxbxd): 585-595 x 560-568 x 550 mm
- Aansluitwaarde: 3,6 kW

accent|line extra's
- accent line Carbon Black design

EAN 4242005326990

Bakovens met stoom

Serie | 8 - Bakoven met stoom, Home Connect

accent|line

A+ Home Connect

HSG958DB1 **€ 3.299,-**

Verwarmingssystemen en functies:
- Bakoven met stoom met 24 verwarmingssystemen: 4D hetelucht, Boven- en onderwarmte, Infra-circulatiegrill, Grootvlakgrill, Kleinvlakgrill, Pizzastand, Onderwarmte, Intensieve warmte, Langzaam garen, Voorverwarmen borden, Drogen, Warmhouden, Milde hetelucht, Boven- en onderwarmte Grill, Drukloos stoomsysteem, regenereren, laten rijzen van gistdeeg, ontdooien, Sous-Vide koken, Circulatiegrill, Warmhouden, 4D hetelucht, Onder- en bovenwarmte, Air Fry
- Temperatuurregeling van 30 °C - 250 °C

Comfort / Zekerheid:
- Inhoud: 71 liter
- TFT-Touchdisplay Pro (160 mm x 70 mm)
- Digitale bedieningsring
- **Steam Plus**
- **PerfectBake Plus**
- **PerfectRoast Plus**
- **Air Fry-functie**
- Assist
- Ledverlichting, uitschakelbaar
- Ovendeur met Soft Open en Soft Close, Klapdeur
- Lage deurtemperatuur
- Home Connect
- Oven Assistent met spraakbediening (i.c.m. Home Connect en Amazon Alexa)

Reiniging:
- Eco Clean Direct: zelfreinigende katalytische plafond, achterwand, zijwanden
- Cleaning Assistance: hydrolyse reiniging

Inhangroosters / uittreksysteem:
- Aantal inschuifhoogten: 5 ST
- 1-voudige Clip-telescooprails, met stop-functie

Technische specificaties:
- Inbouwmaten (hxbxd): 585-595 x 560-568 x 550 mm
- Aansluitwaarde: 3,6 kW
- Energieklasse volgens EU-norm nr. 65/2014: A+ (op een schaal van A+++ t/m D)

accent|line extra's
- accent line Carbon Black design

EAN 4242005327270

Serie | 8 - Bakoven met stoom, Home Connect

accent|line

A+ Home Connect

HSG936DB1 **€ 2.899,-**

Verwarmingssystemen en functies:
- Bakoven met stoom met 22 verwarmingssystemen: 4D hetelucht, Boven- en onderwarmte, Infra-circulatiegrill, Grootvlakgrill, Kleinvlakgrill, Pizzastand, Onderwarmte, Langzaam garen, Voorverwarmen borden, Warmhouden, Milde hetelucht, Boven- en onderwarmte Grill, Drukloos stoomsysteem, regenereren, laten rijzen van gistdeeg, ontdooien, Sous-Vide koken, Circulatiegrill, Warmhouden, 4D hetelucht, Onder- en bovenwarmte, Air Fry
- Temperatuurregeling van 30 °C - 250 °C

Comfort / Zekerheid:
- Inhoud: 71 liter
- TFT-Touchdisplay Plus (65 mm x 65 mm)
- Digitale bedieningsring
- **Steam Plus**
- **PerfectBake Plus**
- **PerfectRoast Plus**
- **Air Fry-functie**
- Assist
- Ledverlichting, uitschakelbaar
- Ovendeur met Soft Open en Soft Close, Klapdeur
- Lage deurtemperatuur
- Home Connect
- Oven Assistent met spraakbediening (i.c.m. Home Connect en Amazon Alexa)

Reiniging:
- Eco Clean: zelfreinigende katalytische achterwand
- Cleaning Assistance: hydrolyse reiniging

Inhangroosters / uittreksysteem:
- Aantal inschuifhoogten: 5 ST
- 1-voudige Clip-telescooprails, met stop-functie

Technische specificaties:
- Inbouwmaten (hxbxd): 585-595 x 560-568 x 550 mm
- Aansluitwaarde: 3,6 kW
- Energieklasse volgens EU-norm nr. 65/2014: A+ (op een schaal van A+++ t/m D)

accent|line extra's
- accent line Carbon Black design

EAN 4242005327263

Serie | 8 - Bakoven met stoom, Home Connect

accent|line

A+ Home Connect

HSG936AB1 **€ 2.699,-**

Verwarmingssystemen en functies:
- Bakoven met stoom met 22 verwarmingssystemen: 4D hetelucht, Boven- en onderwarmte, Infra-circulatiegrill, Grootvlakgrill, Kleinvlakgrill, Pizzastand, Onderwarmte, Langzaam garen, Voorverwarmen borden, Warmhouden, Milde hetelucht, Boven- en onderwarmte Grill, Drukloos stoomsysteem, regenereren, laten rijzen van gistdeeg, ontdooien, Sous-Vide koken, Circulatiegrill, Warmhouden, 4D hetelucht, Onder- en bovenwarmte, Air Fry
- Temperatuurregeling van 30 °C - 250 °C

Comfort / Zekerheid:
- Inhoud: 71 liter
- TFT-Touchdisplay Plus (65 mm x 65 mm)
- Digitale bedieningsring
- **Steam Plus**
- **Air Fry-functie**
- Assist
- Ledverlichting, uitschakelbaar
- Ovendeur met Soft Open en Soft Close, Klapdeur
- Lage deurtemperatuur
- Home Connect
- Oven Assistent met spraakbediening (i.c.m. Home Connect en Amazon Alexa)

Reiniging:
- Eco Clean: zelfreinigende katalytische achterwand
- Cleaning Assistance: hydrolyse reiniging

Inhangroosters / uittreksysteem:
- Aantal inschuifhoogten: 5 ST
- 1-voudige Clip-telescooprails, met stop-functie

Technische specificaties:
- Inbouwmaten (hxbxd): 585-595 x 560-568 x 550 mm
- Aansluitwaarde: 3,6 kW
- Energieklasse volgens EU-norm nr. 65/2014: A+ (op een schaal van A+++ t/m D)

accent|line extra's
- accent line Carbon Black design

EAN 4242005327256

Bakovens

Serie | 8 - Bakoven, Home Connect

accent|line

A+ Home Connect

HBG978NB1 **€ 2.549,-**

Verwarmingssystemen en functies:
- Bakoven met 14 verwarmingsmethoden: 4D hetelucht, Boven- en onderwarmte, Infra-circulatiegrill, Grootvlakgrill, Klein-vlakgrill, Pizzastand, Onderwarmte, Langzaam garen, Ontdooien, Voorverwarmen borden, Warmhouden, Milde hetelucht, Boven- en onderwarmte Grill, Air Fry
- Temperatuurregeling van 30 °C - 300 °C

Comfort / Zekerheid:
- Inhoud: 71 liter
- TFT-Touchdisplay Pro (160 mm x 70 mm)
- Digitale bedieningsring
- **PerfectBake Plus**
- **PerfectRoast Plus**
- **Air Fry-functie**
- Crisp-functie
- Assist
- Ledverlichting, uitschakelbaar
- Ovendeur met Soft Open en Soft Close, Klapdeur
- Lage temperatuur glasdeur tijdens pyrolytische reiniging
- Lage deurtemperatuur
- Home Connect
- Oven Assistent met spraakbediening (i.c.m. Home Connect en Amazon Alexa)

Reiniging:
- Pyrolytische zelfreiniging
- Cleaning Assistance: hydrolyse reiniging

Inhangroosters / uittreksysteem:
- Aantal inschuifhoogten: 5 ST
- Pyrolysebestendig, 1-voudige Clip-telescooprails, met stop-functie

Technische specificaties:
- Inbouwmaten (hxbxd): 585-595 x 560-568 x 550 mm
- Aansluitwaarde: 3,6 kW
- Energieklasse volgens EU-norm nr. 65/2014: A+ (op een schaal van A+++ t/m D)

accent|line extra's
- accent line Carbon Black design

EAN 4242005326891

Serie | 8 - Bakoven, Home Connect

accent|line

A+ Home Connect

HBG976MB1 **€ 2.049,-**

Verwarmingssystemen en functies:
- Bakoven met 14 verwarmingsmethoden: 4D hetelucht, Boven- en onderwarmte, Infra-circulatiegrill, Grootvlakgrill, Klein-vlakgrill, Pizzastand, Onderwarmte, Langzaam garen, Ontdooien, Voorverwarmen borden, Warmhouden, Milde hetelucht, Boven- en onderwarmte Grill, Air Fry
- Temperatuurregeling van 30 °C - 300 °C

Comfort / Zekerheid:
- Inhoud: 71 liter
- TFT-Touchdisplay Plus (65 mm x 65 mm)
- Digitale bedieningsring
- **PerfectRoast Plus**
- **Air Fry-functie**
- Assist
- Ledverlichting, uitschakelbaar
- Ovendeur met Soft Open en Soft Close, Klapdeur
- Lage temperatuur glasdeur tijdens pyrolytische reiniging
- Lage deurtemperatuur
- Home Connect
- Oven Assistent met spraakbediening (i.c.m. Home Connect en Amazon Alexa)

Reiniging:
- Pyrolytische zelfreiniging
- Cleaning Assistance: hydrolyse reiniging

Inhangroosters / uittreksysteem:
- Aantal inschuifhoogten: 5 ST
- Pyrolysebestendig, 1-voudige Clip-telescooprails, met stop-functie

Technische specificaties:
- Inbouwmaten (hxbxd): 585-595 x 560-568 x 550 mm
- Aansluitwaarde: 3,6 kW
- Energieklasse volgens EU-norm nr. 65/2014: A+ (op een schaal van A+++ t/m D)

accent|line extra's
- accent line Carbon Black design

EAN 4242005326860

Serie | 8 - Bakoven, Home Connect

accent|line

A+ Home Connect

HBG974KB1 **€ 1.849,-**

Verwarmingssystemen en functies:
- Bakoven met 14 verwarmingsmethoden: 3D hetelucht Plus, Boven- en onderwarmte, Infra-circulatiegrill, Grootvlakgrill, Klein-vlakgrill, Pizzastand, Onderwarmte, Langzaam garen, Ontdooien, Voorverwarmen borden, Warmhouden, Milde hetelucht, Boven- en onderwarmte Grill, Air Fry
- Temperatuurregeling van 30 °C - 300 °C

Comfort / Zekerheid:
- Inhoud: 71 liter
- TFT-Touchdisplay (45 mm x 45 mm)
- Digitale bedieningsring
- **Air Fry-functie**
- Assist
- Halogeen verlichting, uitschakelbaar
- Ovendeur met Soft Open en Soft Close, Klapdeur
- Lage temperatuur glasdeur tijdens pyrolytische reiniging
- Lage deurtemperatuur
- Home Connect
- Oven Assistent met spraakbediening (i.c.m. Home Connect en Amazon Alexa)

Reiniging:
- Pyrolytische zelfreiniging
- Cleaning Assistance: hydrolyse reiniging

Inhangroosters / uittreksysteem:
- Aantal inschuifhoogten: 5 ST
- Pyrolysebestendig, 1-voudige Clip-telescooprails, met stop-functie

Technische specificaties:
- Inbouwmaten (hxbxd): 585-595 x 560-568 x 550 mm
- Aansluitwaarde: 3,6 kW
- Energieklasse volgens EU-norm nr. 65/2014: A+ (op een schaal van A+++ t/m D)

accent|line extra's
- accent line Carbon Black design

EAN 4242005326822

Bakoven

Serie | 8 - Bakoven, Home Connect

accent|line

A+

Home Connect

HBG934AB1 **€ 1.549,-**

Verwarmingssystemen en functies:
- Bakoven met 14 verwarmingsmethoden: 3D hetelucht Plus, Boven- en onderwarmte, Infra-circulatiegrill, Grootvlakgrill, Klein-vlakgrill, Pizzastand, Onderwarmte, Langzaam garen, Ontdooien, Voorverwarmen borden, Warmhouden, Milde hetelucht, Boven- en onderwarmte Grill, Air Fry
- Temperatuurregeling van 30 °C - 300 °C

Comfort / Zekerheid:
- Inhoud: 71 liter
- TFT-Touchdisplay (45 mm x 45 mm)
- Digitale bedieningsring
- **Air Fry-functie**
- Assist
- Halogeen verlichting, uitschakelbaar
- Ovendeur met Soft Open en Soft Close, Klapdeur
- Lage deurtemperatuur
- Home Connect
- Oven Assistent met spraakbediening (i.c.m. Home Connect en Amazon Alexa)

Reiniging:
- Eco Clean: zelfreinigende katalytische achterwand
- Cleaning Assistance: hydrolyse reiniging

Inhangroosters / uittreksysteem:
- Aantal inschuifhoogten: 5 ST
- 1-voudige Clip-telescooprails, met stopfunctie

Technische specificaties:
- Inbouwmaten (hxbxd): 585-595 x 560-568 x 550 mm
- Aansluitwaarde: 3,6 kW
- Energieklasse volgens EU-norm nr. 65/2014: A+ (op een schaal van A+++ t/m D)

accent|line extra's
- accent line Carbon Black design

EAN 4242005326778

Compacte bakovens met magnetron

Serie | 8 - Compacte bakoven met magnetron, Home Connect

accent|line

CMG978NB1 **€ 3.199,-**

Verwarmingssystemen en functies:
- Compacte bakoven met magnetron met 22 verwarmingssystemen: 4D hetelucht, Boven- en onderwarmte, Infra-circulatiegrill, Grootvlakgrill, Kleinvlakgrill, Pizzastand, Onderwarmte, Intensieve warmte, Langzaam garen, Ontdooien, Voorverwarmen borden, Drogen, Warmhouden, Milde hetelucht, Boven- en onderwarmte Grill, magnetron, 4D hetelucht + magnetron, Boven-/onderwarmte + magnetron, grill + magnetron, halve breedte grill + magnetron, hetelucht grillen + magnetron, Air Fry
- Temperatuurregeling van 30 °C - 300 °C
- Max. vermogen: 900 W | 5 Vermogens-instellingen magnetron (90 W, 180 W, 360 W, 600 W, boost) met inverter techniek

Comfort / Zekerheid:
- Inhoud: 45 liter
- TFT-Touchdisplay Pro (160 mm x 70 mm)
- Digitale bedieningsring
- **PerfectBake Plus**
- **PerfectRoast Plus**
- **Air Fry-functie**
- Crisp-functie
- Assist
- Ledverlichting, uitschakelbaar
- Ovendeur met Soft Open en Soft Close, Klapdeur
- Lage deurtemperatuur
- Home Connect
- Oven Assistent met spraakbediening (i.c.m. Home Connect en Amazon Alexa)

Reiniging:
- Pyrolytische zelfreiniging
- Cleaning Assistance: hydrolyse reiniging

Inhangroosters / uittreksysteem:
- Aantal inschuifhoogten: 3 ST
- Telescooprails 1-voudig, pyrolysebestendig

Technische specificaties:
- Inbouwmaten (hxbxd): 450-455 x 560-568 x 55.0 mm
- Aansluitwaarde: 3,6 kW

accent|line extra's
- accent line Carbon Black design

EAN 4242005326112

Serie | 8 - Compacte bakoven met magnetron, Home Connect

accent|line

CMG976KB1 **€ 2.799,-**

Verwarmingssystemen en functies:
- Compacte bakoven met magnetron met 20 verwarmingssystemen: 4D hetelucht, Boven- en onderwarmte, Infra-circulatiegrill, Grootvlakgrill, Kleinvlakgrill, Pizzastand, Onderwarmte, Langzaam garen, Ontdooien, Voorverwarmen borden, Warmhouden, Milde hetelucht, Boven- en onderwarmte Grill, magnetron, 4D hetelucht + magnetron, Boven-/onderwarmte + magnetron, grill + magnetron, halve breedte grill + magnetron, hetelucht grillen + magnetron, Air Fry
- Temperatuurregeling van 30 °C - 300 °C
- Max. vermogen: 900 W | 5 Vermogens-instellingen magnetron (90 W, 180 W, 360 W, 600 W, boost) met inverter techniek

Comfort / Zekerheid:
- Inhoud: 45 liter
- TFT-Touchdisplay Plus (65 mm x 65 mm)
- Digitale bedieningsring
- **Air Fry-functie**
- Crisp-functie
- Assist
- Ledverlichting, uitschakelbaar
- Ovendeur met Soft Open en Soft Close, Klapdeur
- Lage deurtemperatuur
- Home Connect
- Oven Assistent met spraakbediening (i.c.m. Home Connect en Amazon Alexa)

Reiniging:
- Pyrolytische zelfreiniging
- Cleaning Assistance: hydrolyse reiniging

Inhangroosters / uittreksysteem:
- Aantal inschuifhoogten: 3 ST
- Telescooprails 1-voudig, pyrolysebestendig

Technische specificaties:
- Inbouwmaten (hxbxd): 450-455 x 560-568 x 55.0 mm
- Aansluitwaarde: 3,6 kW

accent|line extra's
- accent line Carbon Black design

EAN 4242005326105

Serie | 8 - Compacte bakoven met magnetron, Home Connect

accent|line

CMG936AB1S **€ 2.449,-**

Verwarmingssystemen en functies:
- Compacte bakoven met magnetron met 20 verwarmingssystemen: 4D hetelucht, Boven- en onderwarmte, Infra-circulatiegrill, Grootvlakgrill, Kleinvlakgrill, Pizzastand, Onderwarmte, Langzaam garen, Ontdooien, Voorverwarmen borden, Warmhouden, Milde hetelucht, Boven- en onderwarmte Grill, magnetron, 4D hetelucht + magnetron, Boven-/onderwarmte + magnetron, grill + magnetron, halve breedte grill + magnetron, hetelucht grillen + magnetron, Air Fry
- Temperatuurregeling van 30 °C - 300 °C
- Max. vermogen: 900 W | 5 Vermogens-instellingen magnetron (90 W, 180 W, 360 W, 600 W, boost) met inverter techniek

Comfort / Zekerheid:
- Inhoud: 45 liter
- TFT-Touchdisplay Plus (65 mm x 65 mm)
- Digitale bedieningsring
- **Air Fry-functie**
- Crisp-functie
- Assist
- Ledverlichting, uitschakelbaar
- Ovendeur met Soft Open en Soft Close, Klapdeur
- Lage deurtemperatuur
- Home Connect
- Oven Assistent met spraakbediening (i.c.m. Home Connect en Amazon Alexa)

Reiniging:
- Eco Clean: zelfreinigende katalytische achterwand
- Cleaning Assistance: hydrolyse reiniging

Inhangroosters / uittreksysteem:
- Aantal inschuifhoogten: 3 ST
- Telescooprails 1-voudig

Technische specificaties:
- Inbouwmaten (hxbxd): 450-455 x 560-568 x 55.0 mm
- Aansluitwaarde: 3,6 kW

accent|line extra's
- accent line Carbon Black design

EAN 4242005333981

Compacte bakovens met magnetron

Serie | 8 - Compacte bakoven met magnetron, Home Connect

accent|line

CMG9361B1 **€ 2.349,-**

Verwarmingssystemen en functies:
- Compacte bakoven met magnetron met 20 verwarmingssystemen: 4D hetelucht, Boven- en onderwarmte, Infra-circulatiegrill, Grootvlakgrill, Kleinvlakgrill, Pizzastand, Onderwarmte, Langzaam garen, Ontdooien, Voorverwarmen borden, Warmhouden, Milde hetelucht, Boven- en onderwarmte Grill, magnetron, 4D hetelucht + magnetron, Boven-/onderwarmte + magnetron, grill + magnetron, halve breedte grill + magnetron, hetelucht grillen + magnetron, Air Fry
- Temperatuurregeling van 30 °C - 300 °C
- Max. vermogen: 900 W | 5 Vermogens-instellingen magnetron (90 W, 180 W, 360 W, 600 W, boost) met inverter techniek

Comfort / Zekerheid:
- Inhoud: 45 liter
- TFT-Touchdisplay Plus (65 mm x 65 mm)
- Digitale bedieningsring
- **Air Fry-functie**
- Crisp-functie
- Assist
- Ledverlichting, uitschakelbaar
- Ovendeur met Soft Open en Soft Close, Klapdeur
- Lage deurtemperatuur
- Home Connect
- Oven Assistent met spraakbediening (i.c.m. Home Connect en Amazon Alexa)

Reiniging:
- Eco Clean: zelfreinigende katalytische achterwand
- Cleaning Assistance: hydrolyse reiniging

Inhangroosters / uittreksysteem:
- Aantal inschuifhoogten: 3 ST

Technische specificaties:
- Inbouwmaten (hxbxd): 450-455 x 560-568 x 55.0 mm
- Aansluitwaarde: 3,6 kW

accent|line extra's
- accent line Carbon Black design

EAN 4242005326075

Serie | 8 - Compacte bakoven met magnetron, Home Connect

accent|line

CMG9241B1 **€ 2.049,-**

Verwarmingssystemen en functies:
- Compacte bakoven met magnetron met 16 verwarmingssystemen: Boven- en onderwarmte, Infra-circulatiegrill, Grootvlakgrill, Kleinvlakgrill, Onderwarmte, Voorverwarmen borden, Milde hetelucht, Boven- en onderwarmte Grill, Circulatielucht, magnetron, Hetelucht, Boven-/onderwarmte + magnetron, grill + magnetron, halve breedte grill + magnetron, hetelucht grillen + magnetron, Air Fry
- Temperatuurregeling van 30 °C - 230 °C
- Max. vermogen: 900 W | 5 Vermogens-instellingen magnetron (90 W, 180 W, 360 W, 600 W, boost) met inverter techniek

Comfort / Zekerheid:
- Inhoud: 45 liter
- TFT-Touchdisplay (45 mm x 45 mm)
- Digitale bedieningsring
- **Air Fry-functie**
- Assist
- Ledverlichting, uitschakelbaar
- Ovendeur met Soft Open en Soft Close, Klapdeur
- Lage deurtemperatuur
- Home Connect
- Oven Assistent met spraakbediening (i.c.m. Home Connect en Amazon Alexa)

Reiniging:
- Cleaning Assistance: hydrolyse reiniging

Inhangroosters / uittreksysteem:
- Aantal inschuifhoogten: 3 ST

Technische specificaties:
- Inbouwmaten (hxbxd): 450-455 x 560-568 x 55.0 mm
- Aansluitwaarde: 3,6 kW

accent|line extra's
- accent line Carbon Black design

EAN 4242005326068

Compacte bakovens met stoom

Serie | 8 - Compacte bakoven met stoom, Home Connect

accent|line

A+ Home Connect

CSG958DB1 **€ 2.899,-**

Verwarmingssystemen en functies:
- Compacte bakoven met stoom met 24 verwarmingssystemen: 4D hetelucht, Boven- en onderwarmte, Infra-circulatiegrill, Grootvlakgrill, Kleinvlakgrill, Pizzastand, Onderwarmte, Intensieve warmte, Langzaam garen, Voorverwarmen borden, Drogen, Warmhouden, Milde hetelucht, Boven- en onderwarmte Grill, Drukloos stoomsysteem, regenereren, laten rijzen van gistdeeg, ontdooien, Sous-Vide koken, Circulatiegrill, Warmhouden, 4D hetelucht, Onder- en bovenwarmte, Air Fry
- Temperatuurregeling van 30 °C - 250 °C

Comfort / Zekerheid:
- Inhoud: 47 liter
- TFT-Touchdisplay Pro (160 mm x 70 mm)
- Digitale bedieningsring
- **Steam Plus**
- **PerfectBake Plus**
- **PerfectRoast Plus**
- **Air Fry-functie**
- Assist
- Ledverlichting, uitschakelbaar
- Ovendeur met Soft Open en Soft Close, Klapdeur
- Lage deurtemperatuur
- Home Connect
- Oven Assistent met spraakbediening (i.c.m. Home Connect en Amazon Alexa)

Reiniging:
- Eco Clean Direct: zelfreinigende katalytische plafond, achterwand, zijwanden
- Cleaning Assistance: hydrolyse reiniging

Inhangroosters / uittreksysteem:
- Aantal inschuifhoogten: 3 ST
- 1-voudige Clip-telescooprails, met stop-functie

Technische specificaties:
- Inbouwmaten (hxbxd): 450-455 x 560-568 x 550 mm
- Aansluitwaarde: 3,3 kW
- Energieklasse volgens EU-norm nr. 65/2014: A+ (op een schaal van A+++ t/m D)

accent|line extra's
- accent line Carbon Black design

EAN 4242005326211

Serie | 8 - Compacte bakoven met stoom, Home Connect

accent|line

A+ Home Connect

CSG936DB1 **€ 2.499,-**

Verwarmingssystemen en functies:
- Compacte bakoven met stoom met 22 verwarmingssystemen: 4D hetelucht, Boven- en onderwarmte, Infra-circulatiegrill, Grootvlakgrill, Kleinvlakgrill, Pizzastand, Onderwarmte, Langzaam garen, Voorverwarmen borden, Warmhouden, Milde hetelucht, Boven- en onderwarmte Grill, Drukloos stoomsysteem, regenereren, laten rijzen van gistdeeg, ontdooien, Sous-Vide koken, Circulatiegrill, Warmhouden, Air Fry 4D hetelucht, Onder- en bovenwarmte
- Temperatuurregeling van 30 °C - 250 °C

Comfort / Zekerheid:
- Inhoud: 47 liter
- TFT-Touchdisplay Plus (65 mm x 65 mm)
- Digitale bedieningsring
- **Steam Plus**
- **PerfectBake Plus**
- **PerfectRoast Plus**
- **Air Fry-functie**
- Assist
- Ledverlichting, uitschakelbaar
- Ovendeur met Soft Open en Soft Close, Klapdeur
- Lage deurtemperatuur
- Home Connect
- Oven Assistent met spraakbediening (i.c.m. Home Connect en Amazon Alexa)

Reiniging:
- Eco Clean: zelfreinigende katalytische achterwand
- Cleaning Assistance: hydrolyse reiniging

Inhangroosters / uittreksysteem:
- Aantal inschuifhoogten: 3 ST
- 1-voudige Clip-telescooprails, met stop-functie

Technische specificaties:
- Inbouwmaten (hxbxd): 450-455 x 560-568 x 550 mm
- Aansluitwaarde: 3,3 kW
- Energieklasse volgens EU-norm nr. 65/2014: A+ (op een schaal van A+++ t/m D)

accent|line extra's
- accent line Carbon Black design

EAN 4242005326204

Serie | 8 - Compacte bakoven met stoom, Home Connect

accent|line

A+ Home Connect

CSG936AB1 **€ 2.299,-**

Verwarmingssystemen en functies:
- Compacte bakoven met stoom met 22 verwarmingssystemen: 4D hetelucht, Boven- en onderwarmte, Infra-circulatiegrill, Grootvlakgrill, Kleinvlakgrill, Pizzastand, Onderwarmte, Langzaam garen, Voorverwarmen borden, Warmhouden, Milde hetelucht, Boven- en onderwarmte Grill, Drukloos stoomsysteem, regenereren, laten rijzen van gistdeeg, ontdooien, Sous-Vide koken, Circulatiegrill, Warmhouden, Air Fry 4D hetelucht, Onder- en bovenwarmte
- Temperatuurregeling van 30 °C - 250 °C

Comfort / Zekerheid:
- Inhoud: 47 liter
- TFT-Touchdisplay Plus (65 mm x 65 mm)
- Digitale bedieningsring
- **Steam Plus**
- **Air Fry-functie**
- Assist
- Ledverlichting, uitschakelbaar
- Ovendeur met Soft Open en Soft Close, Klapdeur
- Lage deurtemperatuur
- Home Connect
- Oven Assistent met spraakbediening (i.c.m. Home Connect en Amazon Alexa)

Reiniging:
- Eco Clean: zelfreinigende katalytische achterwand
- Cleaning Assistance: hydrolyse reiniging

Inhangroosters / uittreksysteem:
- Aantal inschuifhoogten: 3 ST
- 1-voudige Clip-telescooprails, met stop-functie

Technische specificaties:
- Inbouwmaten (hxbxd): 450-455 x 560-568 x 550 mm
- Aansluitwaarde: 3,3 kW
- Energieklasse volgens EU-norm nr. 65/2014: A+ (op een schaal van A+++ t/m D)

accent|line extra's
- accent line Carbon Black design

EAN 4242005326198

Compacte bakoven met stoom

Serie | 8 - Compacte bakoven met stoom, Home Connect

accent|line

A+

Home Connect

CSG9361B1 **€ 2.249,-**

Verwarmingssystemen en functies:
- Compacte bakoven met stoom met 22 verwarmingssystemen: 4D hetelucht, Boven- en onderwarmte, Infra-circulatiegrill, Grootvlakgrill, Kleinvlakgrill, Pizzastand, Onderwarmte, Langzaam garen, Voorverwarmen borden, Warmhouden, Milde hetelucht, Boven- en onderwarmte Grill, Drukloos stoomsysteem, regenereren, laten rijzen van gistdeeg, ontdooien, Sous-Vide koken, Circulatiegrill, Warmhouden, Air Fry 4D hetelucht, Onder- en bovenwarmte
- Temperatuurregeling van 30 °C - 250 °C

Comfort / Zekerheid:
- Inhoud: 47 liter
- TFT-Touchdisplay Plus (65 mm x 65 mm)
- Digitale bedieningsring
- **Steam Plus**
- **Air Fry-functie**
- Assist
- Ledverlichting, uitschakelbaar
- Ovendeur met Soft Open en Soft Close, Klapdeur
- Lage deurtemperatuur
- Home Connect
- Oven Assistent met spraakbediening (i.c.m. Home Connect en Amazon Alexa)

Reiniging:
- Eco Clean: zelfreinigende katalytische achterwand
- Cleaning Assistance: hydrolyse reiniging

Inhangroosters / uittreksysteem:
- Aantal inschuifhoogten: 3 ST

Technische specificaties:
- Inbouwmaten (hxbxd): 450-455 x 560-568 x 550 mm
- Aansluitwaarde: 3,3 kW
- Energieklasse volgens EU-norm nr. 65/2014: A+ (op een schaal van A+++ t/m D)S

accent|line extra's
- accent line Carbon Black design

EAN 4242005326181

Inbouw espresso automaat

Serie | 8 - Inbouw espresso volautomaat

accent|line

Home Connect

CTL9181B0 **€ 3.999,-**

Verwarmingssystemen en functies:
- Tot 29 koffiespecialiteiten (combinatie van het apparaat en de Home Connect app)
- intelligent strength adjustment – automatische aanpassing van koffiesterkte op basis van het gekozen volume; zo is de sterkte altijd consistent
- aroma Double Shot – bij een hogere koffiesterkte met hoog volume, twee aparte malingen om te voorkomen dat de koffie bitter wordt

Comfort / Zekerheid:
- TFT-Touchdisplay Pro (160 mm x 70 mm) - 6.8" TFT- color display met touch en slide functie
- Favorieten: sla tot 30 personalised beverages op
- Automatische detectie van de melkhoeveelheid - geschikt voor meegeleverde container, 1 liter melkpak of uw individuele container
- One Touch Double Cup- twee kopjes met één druk op de knop
- Verlichte koffie-uitloop, koffie-podium en interieur
- Home Connect

Prestaties:
- Ceram Drive – hoge kwaliteit maalschijven, gemaakt van slijtagevrij keramiek
- Waterpomp met 19 Bar druk

Reiniging:
- Auto Milk Clean – automatische reiniging na elke melkspecialiteitbereiding.
- Verwijderbare zetgroep voor eenvoudige, hygienische reiniging

Technische specificaties:
- Inbouwmaten (hxbxd): 450-455 x 560-568 x 550 mm
- Aansluitwaarde: 1,6 kW

accent|line extra's
- accent line Carbon Black design

EAN 4242005310364

Warmhoudlade

Serie | 8 - Warmhoudlade 14 cm, Home Connect

accent|line

Home Connect

BIC9101B1 **€ 949,-**

Verwarmingssystemen en functies:
- Multifunctionele Warmhoudlade met de verwarmingsfuncties: Langzaam garen, Warmhouden, Voorverwarmen van borden, voorverwarmen van kopjes
- Temperatuurregeling in 4 standen: ca. 30°C - 80°C (temperatuur glasoppervlak)

Comfort / Zekerheid:
- Beladingsvolume: 20 liter
- Belading tot 25 kg
- Max belading: 64 espresso kopjes of 12 borden (26 cm)
- Push&Pull
- Touch Control bediening
- Favorieten knop - beheren via Home Connect app

Technische specificaties:
- Inbouwmaten (hxbxd): 140 x 560-568 x 550 mm
- Aansluitwaarde: 0.82 kW
- Te combineren met Serie 8 bakovens

accent|line extra's
- accent line Carbon Black design

EAN 4242005321650

Steam
BOSCH

Compacte bakoven

Serie | 8 - Compacte bakoven, Home Connect

accent|line

A+

CBG934AB1 **€ 1.499,-**

Verwarmingssystemen en functies:
- Compacte bakoven met 12 verwarmings-methoden: Boven- en onderwarmte, Infra-circulatiegrill, Grootvlakgrill, Kleinvlakgrill, Onderwarmte, Ontdooien, Voorverwarmen borden, Warmhouden, Milde hetelucht, Boven- en onderwarmte Grill, Air Fry, Circulatielucht
- Temperatuurregeling van 30 °C - 300 °C

Comfort / Zekerheid:
- Inhoud: 47 liter
- TFT-Touchdisplay (45 mm x 45 mm)
- Digitale bedieningsring
- **Air Fry-functie**
- Assist
- Halogeen verlichting, uitschakelbaar
- Ovendeur met Soft Open en Soft Close, Klapdeur
- Lage deurtemperatuur
- Home Connect
- Oven Assistent met spraakbediening (i.c.m. Home Connect en Amazon Alexa)

Reiniging:
- Eco Clean: zelfreinigende katalytische achterwand
- Cleaning Assistance: hydrolyse reiniging

Inhangroosters / uittreksysteem:
- Aantal inschuifhoogten: 3 ST
- 1-voudige Clip-telescooprails, met stop-functie

Technische specificaties:
- Inbouwmaten (hxbxd): 450-455 x 560-568 x 550 mm
- Aansluitwaarde: 2.9 kW
- Energieklasse volgens EU-norm nr. 65/2014: A+ (op een schaal van A+++ t/m D)

accent|line extra's
- accent line Carbon Black design

EAN 4242005325764

Compacte magnetron

Serie | 8 - Compacte magnetron

accent|line

Weer leverbaar vanaf Q1 2024

CEG932XB1 **€ 1.599,-**

Verwarmingssystemen en functies:
- Max. vermogen: 1000 W | 5 magnetron-standen (90 W, 180 W, 360 W, 600 W) met inverter techniek
- Grill met magnetronstanden 90 W, 180 W, 360 W, 600 W te combineren
- 3 Ontdooi- en 4 kookprogramma's in de magnetronfunctie

Comfort / Zekerheid:
- Inhoud: 36 liter
- Touch Control bediening
- Auto Pilot10
- Quick Start
- Ledverlichting
- Klapdeur

Reiniging:
- Katalytische bovenwand
- Cleaning Assistance: hydrolyse reiniging

Technische specificaties:
- Inbouwmaten (hxbxd): 450 x 560 x 550 mm
- Aansluitwaarde: 3,1 kW

accent|line extra's
- accent line Carbon Black design

EAN 4242005322732

Magnetron nis 38

Serie | 8 - Magnetron 38 cm

accent|line

BFL9221B1 **€ 1.199,-**

BFR9221B1* **NIEUW** **€ 1.199,-**

Verwarmingssystemen en functies:
- Max. vermogen: 900 W | 5 magnetron-standen (90 W, 180 W, 360 W, 600 W) met inverter techniek
- 3 Ontdooi- en 4 kookprogramma's in de magnetronfunctie

Comfort / Zekerheid:
- Inhoud: 21 liter
- Touch Control bediening
- Auto Pilot7
- Quick Start
- Ledverlichting
- Linksdraaiende/ Rechtsdraaiende*

Reiniging:
- Cleaning Assistance: hydrolyse reiniging

Technische specificaties:
- Inbouwmaten (hxbxd): 362-382 x 560-568 x 300 mm
- Aansluitwaarde: 1,22 kW
- BFL9221B1: draaideur links
- BFR9221B1: draaideur rechts

accent|line extra's
- accent line Carbon Black design

EAN BFL 4242005322695

EAN BFR 4242005322701

Perfecte resultaten in een handomdraai.

Alles onder controle met het bedieningsgemak van Bosch.

Elk bedieningspaneel van Bosch is simpel en intuïtief in gebruik om koken nog makkelijker te maken. Afhankelijk van de serie bieden de ovens van Bosch onder andere verschillende automatische bereidingsprogramma's voor nóg meer gebruiksgemak.

Serie | 6
Lcd-display met twee verzinkbare draaiknoppen

Serie | 6
TFT-display met twee verzinkbare draaiknoppen

Serie | 4
Led-display met Touch Control

Serie | 4
Carbon Black

Serie | 4
Led-display met Touch Control en verzinkbare draaiknoppen (rvs)

Serie | 2
Led-display met twee verzinkbare draaiknoppen

12:15
BOSCH
accent|line

Ontdek de perfecte serie voor jou.

Koken is een feest met Serie 6.

Serie 6-ovens van Bosch bieden alle mogelijkheden voor meer gebruiksgemak. Met de Auto Pilot-optie wordt elk gerecht een succes dankzij de automatische programma's*. En dat met slechts één druk op de knop.

Kerntemperatuurmeter.
De perfecte temperatuur van jouw gerechten bereik je met de 1-voudige kerntemperatuurmeter. Je hoeft hem alleen maar in het gerecht te steken, te verbinden met de oven en de gewenste kerntemperatuur te selecteren. Zo wordt bijvoorbeeld jouw favoriete stukje vlees op lage stand altijd heerlijk mals en sappig.

Added Steam.
Met de Added Steam*-functie kun je stoom toevoegen gedurende het bakproces, waardoor je ovengerechten nog beter gaan smaken.
Zo krijgt je zelfgebakken brood bijvoorbeeld een knapperige korst en een mooie structuur.

Pyrolyse.
Niet alleen Serie 8, maar ook Serie 6 beschikt over deze handige feature*. Je reinigt de oven in een handomdraai dankzij het pyrolyse-reinigings-programma. Het automatische programma gebruikt zeer hoge temperaturen tot 480 °C om etensresten tot as te verbranden. Pyrolyse is een reinigingsstand voor de volledige binnenzijde van de oven. Je hoeft na afloop alleen maar een doekje door de oven te halen en je bent klaar.

Eco Clean Direct.
Eco Clean Direct is een andere mogelijkheid voor het reinigen van je oven: een speciale coating van ultrafijne keramische deeltjes die op alle ovenwanden, behalve de bodem en de binnenzijde van de ovendeur, is aangebracht en dat vet absorbeert. Je oven hoeft niet iedere keer tot een extreem hoge temperatuur te worden verhit om te kunnen zelfreinigen, want Eco Clean Direct werkt continu door. Zo bespaar je energie en hoef je alleen nog na gebruik de binnenzijde van de ovendeur en de bodem af te nemen.

Home Connect.
Je beschikt over nog meer mogelijkheden wanneer je een oven installeert met Home Connect*. Hiermee is de oven geschikt voor wifi en kan hij op afstand bediend en gemonitord worden via de Home Connect-app.

*Features verschillen per model. Bekijk de individuele modellen voor de exacte specificaties.

Ontdek de perfecte serie voor jou.

Serie 4 opent deuren.

Het strakke bedieningspaneel met rvs-detail, grote verzinkbare draaiknoppen en het led-display maken van jouw oven een opvallend item in de keuken. Serie 4-ovens zijn ook verkrijgbaar in Carbon Black, inclusief zwart display, donker metallic merkplaatje en zwarte handgreep.

Carbon Black.
Exclusief binnen accent line: Carbon Black. Wie kiest voor de Bosch accent line-productserie uitgevoerd in Carbon Black, raakt niet alleen in de ban van het design, maar ook van het gemak waarmee de apparaten zijn te combineren. De hoogte van de panelen en het design van de displays zijn bij alle accent line Carbon Black-apparaten gelijk. Carbon Black is beschikbaar vanaf Serie 4.

Eco Clean.
Serie 4 accent line-ovens beschikken over alle basis-gemakken die Serie 2 ook biedt. Daarnaast is het energiezuinige Eco Clean*-systeem mogelijk. Hiermee wordt reinigen een fluitje van een cent dankzij de speciale coating op de moeilijk te bereiken achterwand. De keramische deeltjes breken automatisch vet af door middel van oxidatie, gebruik na gebruik, voor zolang de oven meegaat.

Added Steam-functie met stoomschaal.
De Added Steam-functie met stoomschaal zorgt voor de perfecte hoeveelheid stoom om je favoriete gerechten te bereiden. Het water in de schaal verdampt met behulp van de 3D-heteluchtmodus en circuleert als stoom door de ovenruimte om te zorgen dat jij een heerlijk luchtig brood of mals gebraden kip bereidt, met krokante buitenzijde. De stoomschaal is gemakkelijk te reinigen in de vaatwasser.

Ontdek de perfecte serie voor jou.

Een goed begin met Serie 2.

De basismodellen uit de Serie 2 bieden alle mogelijkheden om aan jouw belangrijkste behoeften te voldoen. Uiteraard met de betrouwbare kwaliteit die je van Bosch gewend bent, voor een goede prijs.

Eco Clean.
Ga voor een Serie 2-oven met de energiebesparende keukenhulp Eco Clean of Eco Clean Direct* en je zit nooit meer met moeilijk te verwijderen restvuil. Eco Clean is een speciale coating van ultrafijne, keramische deeltjes die op de ovenwanden is aangebracht. Vetspatten die hiermee in aanraking komen, breken vanzelf af door middel van oxidatie. Schoonmaken is dus veel minder intensief, want aanslag maakt alleen nog kans op delen zonder coating: de bodem en de binnenkant van de ovendeur. De coating blijft zichzelf herstellen, elke keer nadat de oven is gebruikt. Voor zolang de oven meegaat.

Je bedient Serie 2-ovens eenvoudig dankzij het led-display en de twee verzinkbare draaiknoppen. Het bedieningspaneel is ook verkrijgbaar in het zwart voor een stijlvolle, donkere aanvulling van jouw keuken.

*Features verschillen per model. Bekijk de individuele modellen voor de exacte specificaties.

3D-hetelucht.
Serie 2-ovens zijn voorzien van 3D-hetelucht, wat zorgt voor een gelijkmatige warmteverdeling op drie niveaus. Hiermee bereid je gemakkelijk meerdere gerechten tegelijk zonder smaak- of geuroverdracht.

Functies die het dagelijks leven makkelijker maken.

3D-hetelucht.
Met 3D-hetelucht wordt de warmte gelijkmatig door de oven verdeeld en kun je op meerdere roosters en bakplaten tegelijkertijd bakken. Zelfs zoet en hartig samen, zonder dat smaken zich mengen.

4D-hetelucht.
Met 4D-hetelucht circuleert hete lucht gelijkmatig door de hele ovenruimte, waarbij de ventilator geregeld van rotatierichting verandert. Hierdoor kun je je gerecht op ieder niveau in de oven plaatsen, zelfs meerdere gerechten tegelijk, zonder verschil in resultaat of smaakbeïnvloeding.

Added Steam.
De Added Steam-functie zorgt ervoor dat het resultaat van je zelfgebakken brood flink wordt opgeschroeft. Door het toevoegen van stoom krijgt het namelijk een knapperige korst en een mooie structuur. Het waterreservoir is mooi weggewerkt achter het ovendisplay.

Added Steam met stoomschaal.
Een nieuwe feature van Bosch is Added Steam met stoomschaal. Als je stoom wil toevoegen aan je gerecht plaats je de vaatwasserbestendige schaal met water in de uitsparing op de bodem van de oven voor een mals en toch krokant resultaat.

Assist.
De Assist-functie helpt je de ideale instellingen te kiezen op momenten dat je misschien even twijfelt. Selecteer Assist op het TFT-Touchdisplay en navigeer naar de naam van het gerecht dat je wilt maken. Assist geeft vervolgens aanbevelingen voor een perfect eindresultaat.

Auto Pilot.
Twijfel je aan de bereidingswijze van een bepaald gerecht? De Auto Pilot-functie van de oven helpt je. Het enige dat je hoeft te doen is het gerecht opzoeken en het gewicht aangeven, waarna automatisch de juiste temperatuur en baktijd worden ingesteld. Gegarandeerd makkelijk in gebruik.

Circulatiegrill.
Wanneer de gewenste doeltemperatuur is bereikt, worden de ventilator en grill ingeschakeld – ideaal voor perfect knapperige braadstukken.

Eco Clean.
Eco Clean is een speciale coating van ultrafijne keramische deeltjes die op de moeilijk te bereiken achterwand in de ovenruimte is aangebracht. Vetspatten die hiermee in aanraking komen, breken vanzelf af door middel van oxidatie. Je hoeft alleen nog maar de zijwanden, bodem en de binnenkant van de ovendeur te reinigen. De coating blijft zichzelf herstellen, elke keer nadat de oven is gebruikt.

Eco Clean Direct.
Met Eco Clean Direct gaat Bosch een stapje verder dan Eco Clean. Hiermee is niet alleen de achterwand bedekt met de speciale coating, maar ook de zijwanden en het plafond. Zo wordt schoonmaken nog makkelijker.

Hetelucht Eco.
Hetelucht Eco is een intelligente en energiebesparende manier om vlees, vis en gebak zachtjes te garen. De oven controleert de optimale hoeveelheid energie per bereidingsfase met gebruik van restwarmte. Dit betekent dat jouw etenswaren malser blijven en minder snel bruin worden.

Kerntemperatuurmeter.
De 1-voudige-kerntemperatuurmeter helpt om vlees, vis en gevogelte tot in de kern te garen. Braden vraagt niet langer om behendigheid, maar is een kwestie van het kiezen van één of meerdere ovenfuncties, en het instellen van de gewenste (kern) temperatuur.

Magnetron.
Snel en lekker – daar draait het om in een magnetron. Voor het ontdooien van ingevroren eten, snel opwarmen van eten of in combinatie met hetelucht voor snel garen.

PerfectBake.
De PerfectBake-sensor regelt automatisch het bakproces door voortdurend het vochtgehalte van jouw gerechten te meten. Je hoeft alleen maar het soort gerecht te selecteren, bijvoorbeeld ‘cake’, en op start te drukken. De oven doet de rest.

PerfectBake Plus.
De PerfectBake Plus-baksensor meet continu de vochtigheidsgraad in de oven en regelt zo het bakproces automatisch. Je hoeft geen verwarmingsmethode, kooktijd of temperatuur in te stellen. En dankzij kunstmatige intelligentie vertelt de oven nauwkeurig in hoeveel minuten je gerecht perfect bereid is.

PerfectRoast.
Met PerfectRoast weet je altijd wanneer je vlees, vis of gevogelte perfect gegaard is. Steek de 3-punts-kerntemperatuurmeter in het dikste deel en stel een ovenfunctie, temperatuur en kerntemperatuur in. Combineer PerfectRoast met de magnetron of Added Steam-functie voor gerechten die heerlijk sappig van binnen en lekker knapperig van buiten zijn.

PerfectRoast Plus.
Net als bij PerfectBake Plus zal door middel van kunstmatige intelligentie in combinatie met Home Connect steeds nauwkeuriger het perfecte resultaat behaald kunnen worden.

Pyrolyse.
Ons automatische pyrolyse ovenreinigings-programma verwarmt de aanwezige etensresten tot 480 °C en verbrandt ze tot as. Met een doekje is de ovenruimte vervolgens zo schoon te maken. Efficiënter en makkelijker kan het niet. Er zijn drie passende programma's, afhankelijk van de mate van vervuiling. En bij een aantal ovenmodellen zijn ook de bakplaten en rails pyrolysebestendig, zodat je ze in de oven kunt laten.

1-voudige Clip-telescooprails.
Met de 1-voudige Clip-telescooprails, die niveau-onafhankelijk bevestigd kunnen worden, plaats je gerechten gemakkelijk op iedere bakhoogte, waarna je ze er al even probleemloos weer uithaalt zonder dat de bakplaat of het rooster kantelt.

Aroma Double Shot.
Met Aroma Double Shot pas je de sterkte van je koffie gemakkelijk naar jouw wensen aan. Zo geniet je altijd maximaal van je koffie.

Auto Milk Clean.
Dit volautomatische stoomreinigings-systeem activeert na elke drankbereiding. Dit zorgt voor perfecte hygiëne en bevrijdt jou van het dagelijks reinigen van het melksysteem. Melkresten krijgen geen kans om te blijven zitten. Leun dus gewoon achterover en geniet van een fantastische kop koffie.

One Touch Double Cup.
Of het nu gaat om een sterke espresso, een romige cappuccino of een latte macchiato – met One Touch Double Cup bereid je deze in tweevoud met één simpele druk op de knop.

One Touch-functie.
Slechts één keer aanraken en je krijgt de koffiespecialiteit van je keuze: met de One Touch-functie worden alle dranken moeiteloos bereid en afgemaakt met heerlijk, romig melkschuim. Alsof ze zijn gemaakt door een professionele barista.

Silent Ceram Drive.
Extreem stil, extreem fijngemalen, extreem duurzaam: de eersteklas molen gemaakt van hoogwaardig, sltijtvast keramiek haalt nog meer aroma uit elke boon met Silent Ceram Drive.

MyCoffee.
Met MyCoffee bewaar je gemakkelijk jouw favoriete koffievoorkeuren. Het is mogelijk om tot acht koffievarianten op te slaan. Zo zet je niet alleen gemakkelijk je eigen favoriet maar ook die van je vrienden en familie.

Home Connect.
Met de eenvoudig te bedienen Home Connect-app heb je toegang tot en beheer je de instellingen van jouw keukenapparatuur waar en wanneer je maar wil.

Steam Plus.
Door de combinatie van stoom en warmte gaar je je gerechten tot op 120 graden. Hierdoor worden vitaminen en voedingsstoffen nog beter behouden en is het sneller gereed.

Air Fry.
Leg dungesneden aardappelen of andere groente op de fijnmazige Air Fry-bakplaat, voeg een beetje olie toe en selecteer de Air Fry-functie voor heerlijke en gezonde (groente)frietjes of andere snacks.

Crisp-functie.
Het vocht wordt direct uit de oven verwijderd tijdens het braad- of bak-proces. Dit geeft jouw gerecht de extra knapperigheid die je wil.

Sous-vide.
Bij 'koken onder vacuüm' worden vlees, vis, fruit of groente in een vacuümzak bij een relatief lage en constante temperatuur met 100% stoom gegaard. Deze bereidingswijze haalt hun volle en natuurlijke smaak naar boven.

Bakoven met Added Steam

Bakovens Added Steam met stoomschaal

Serie | 6 - Bakoven met Added Steam, Home Connect

accent|line

A

Home Connect

HRG4785B7 **€ 2.029,-**

Verwarmingssystemen en functies:
- Bakoven met Added Steam met 9 verwarmingsystemen: Milde hetelucht, 3D hetelucht Plus, Boven- en onderwarmte, Infra-circulatiegrill, Grootvlakgrill, Pizzastand, Langzaam garen, Ontdooien, regenereren
- Temperatuurregeling van 30 °C - 275 °C
- **Aanvullende verwarmingssystemen met stoom:** 3D hetelucht, Circulatiegrill, Onder- en bovenwarmte

Comfort / Zekerheid:
- Inhoud: 71 liter
- Inhoud waterreservoir: 220 ml
- Bediening met lcd-display
- Te verzinken draaiknoppen
- **1-voudige kerntemperatuurmeter**
- Auto Pilot30
- Halogeen verlichting, uitschakelbaar
- Ovendeur met Soft Open en Soft Close, Klapdeur
- Lage temperatuur glasdeur tijdens pyrolytische reiniging
- Lage deurtemperatuur
- Home Connect

Reiniging:
- Pyrolytische zelfreiniging

Inhangroosters / uittreksysteem:
- Aantal inschuifhoogten: 5 ST
- 1-voudige Clip-telescooprails, met stop-functie

Technische specificaties:
- Inbouwmaten (hxbxd): 585-595 x 560-568 x 550 mm
- Aansluitwaarde: 3,6 kW
- Energieklasse volgens EU-norm nr. 65/2014: A (op een schaal van A+++ t/m D)

accent|line extra's
- accent line Carbon Black design
- 1-voudige kerntemperatuurmeter

EAN 4242005351817

Serie | 4 - Bakoven met Added Steam

accent|line

A

HRA4720B0 **€ 1.499,-**

Verwarmingssystemen en functies:
- Bakoven met 8 verwarmingsystemen: Milde hetelucht, 3D hetelucht Plus, Boven- en onderwarmte, Onderwarmte, Infra-circulatiegrill, Grootvlakgrill, Pizzastand, hetelucht + stoom
- Temperatuurregeling van 30 °C - 275 °C

Comfort / Zekerheid:
- Inhoud: 71 liter
- Stoomschaal met een volume van 250 ml
- Led-Touch Control (rood/wit)
- Auto Pilot10
- Halogeen verlichting, uitschakelbaar
- Lage temperatuur glasdeur tijdens pyrolytische reiniging
- Lage deurtemperatuur

Reiniging:
- Pyrolytische zelfreiniging
- Cleaning Assistance: hydrolyse reiniging

Inhangroosters / uittreksysteem:
- Aantal inschuifhoogten: 5 ST
- 1-voudige Clip-telescooprails, met stop-functie

Technische specificaties:
- Inbouwmaten (hxbxd): 585-595 x 560-568 x 550 mm
- Aansluitwaarde: 3,6 kW
- Energieklasse volgens EU-norm nr. 65/2014: A (op een schaal van A+++ t/m D)

accent|line extra's
- accent line Carbon Black design

EAN 4242005356379

Serie | 4 - Bakoven met Added Steam

accent|line

A

HRA4340B1 **€ 1.259,-**

Verwarmingssystemen en functies:
- Bakoven met 8 verwarmingsystemen: Milde hetelucht, 3D hetelucht Plus, Boven- en onderwarmte, Onderwarmte, Infra-circulatiegrill, Grootvlakgrill, Pizzastand, hetelucht + stoom
- Temperatuurregeling van 50 °C - 275 °C

Comfort / Zekerheid:
- Inhoud: 71 liter
- Stoomschaal met een volume van 250 ml
- Bediening met led-display
- Te verzinken draaiknoppen
- Halogeen verlichting

Reiniging:
- Eco Clean: zelfreinigende katalytische achterwand
- Cleaning Assistance: hydrolyse reiniging

Inhangroosters / uittreksysteem:
- Aantal inschuifhoogten: 5 ST
- 1-voudige Clip-telescooprails, met stop-functie

Technische specificaties:
- Inbouwmaten (hxbxd): 585-595 x 560-568 x 550 mm
- Aansluitwaarde: 3,4 kW
- Energieklasse volgens EU-norm nr. 65/2014: A (op een schaal van A+++ t/m D)

accent|line extra's
- accent line Carbon Black design

EAN 4242005356409

Bakovens

Serie | 6 - Bakoven, Home Connect

accent|line

A

Home Connect

HBG4795B6 **€ 1.749,-**

Verwarmingssystemen en functies:
- Bakoven met 13 verwarmingssystemen: Ontdooien, Grootvlakgrill, Milde hetelucht, 3D hetelucht Plus, Intensieve warmte, Kleinvlakgrill, Boven- en onderwarmte, Pizzastand, Langzaam garen, Onderwarmte, Infra-circulatiegrill, Voorverwarmen borden, Warmhouden
- Temperatuurregeling van 30 °C - 275 °C

Comfort / Zekerheid:
- Inhoud: 71 liter
- Bediening met TFT-display
- Te verzinken draaiknoppen
- **1-voudige kerntemperatuurmeter**
- Auto Pilot40
- Halogeen verlichting, uitschakelbaar
- Ovendeur met Soft Open en Soft Close, Klapdeur
- Lage temperatuur glasdeur tijdens pyrolytische reiniging
- Lage deurtemperatuur
- Home Connect

Reiniging:
- Pyrolytische zelfreiniging
- Cleaning Assistance: hydrolyse reiniging

Inhangroosters / uittreksysteem:
- Aantal inschuifhoogten: 5 ST
- 1-voudige Clip-telescooprails, met stop-functie

Technische specificaties:
- Inbouwmaten (hxbxd): 585-595 x 560-568 x 550 mm
- Aansluitwaarde: 3,6 kW
- Energieklasse volgens EU-norm nr. 65/2014: A (op een schaal van A+++ t/m D)

accent|line extra's
- accent line Carbon Black design
- 1-voudige kerntemperatuurmeter

EAN 4242005351756

Serie | 6 - Bakoven

accent|line

A

HBG4790B1 **€ 1.549,-**

Verwarmingssystemen en functies:
- Bakoven met 13 verwarmingssystemen: Milde hetelucht, 3D hetelucht Plus, Kleinvlakgrill, Ontdooien, Grootvlakgrill, Intensieve warmte, Boven- en onderwarmte, Pizzastand, Langzaam garen, Onderwarmte, Infra-circulatiegrill, Voorverwarmen borden, Warmhouden
- Temperatuurregeling van 30 °C - 275 °C

Comfort / Zekerheid:
- Inhoud: 71 liter
- Bediening met TFT-display
- Te verzinken draaiknoppen
- Auto Pilot40
- Halogeen verlichting, uitschakelbaar
- Ovendeur met Soft Open en Soft Close, Klapdeur
- Lage temperatuur glasdeur tijdens pyrolytische reiniging
- Lage deurtemperatuur

Reiniging:
- Pyrolytische zelfreiniging
- Cleaning Assistance: hydrolyse reiniging

Inhangroosters / uittreksysteem:
- Aantal inschuifhoogten: 5 ST
- 1-voudige Clip-telescooprails, met stop-functie

Technische specificaties:
- Inbouwmaten (hxbxd): 585-595 x 560-568 x 550 mm
- Aansluitwaarde: 3,6 kW
- Energieklasse volgens EU-norm nr. 65/2014: A (op een schaal van A+++ t/m D)

accent|line extra's
- accent line Carbon Black design

EAN 4242005351213

Serie | 6 - Bakoven

accent|line

A

Home Connect

HBG4395B6 **€ 1.499,-**

Verwarmingssystemen en functies:
- Bakoven met 13 verwarmingssystemen: Ontdooien, Grootvlakgrill, Milde hetelucht, 3D hetelucht Plus, Intensieve warmte, Kleinvlakgrill, Boven- en onderwarmte, Pizzastand, Langzaam garen, Onderwarmte, Infra-circulatiegrill, Voorverwarmen borden, Warmhouden
- Temperatuurregeling van 30 °C - 275 °C

Comfort / Zekerheid:
- Inhoud: 71 liter
- Bediening met TFT-display
- Te verzinken draaiknoppen
- **1-voudige kerntemperatuurmeter**
- Auto Pilot40
- Halogeen verlichting, uitschakelbaar
- Ovendeur met Soft Open en Soft Close, Klapdeur
- Lage deurtemperatuur
- Home Connect

Reiniging:
- Eco Clean: zelfreinigende katalytische achterwand
- Cleaning Assistance: hydrolyse reiniging

Inhangroosters / uittreksysteem:
- Aantal inschuifhoogten: 5 ST
- 1-voudige Clip-telescooprails, met stop-functie

Technische specificaties:
- Inbouwmaten (hxbxd): 585 - 595 x 560 - 568 x 550 mm
- Aansluitwaarde: 3,6 kW
- Energieklasse volgens EU-norm nr. 65/2014: A (op een schaal van A+++ t/m D)

accent|line extra's
- accent line Carbon Black design

EAN 4242005351749

Bakovens

Serie | 6 - Bakoven

accent|line

A

HBG4390B0 **€ 1.299,-**

Verwarmingssystemen en functies:
- Bakoven met 13 verwarmingssystemen: Ontdooien, Grootvlakgrill, Milde hetelucht, 3D hetelucht Plus, Intensieve warmte, Kleinvlakgrill, Boven- en onderwarmte, Pizzastand, Langzaam garen, Onderwarmte, Infra-circulatiegrill, Voorverwarmen borden, Warmhouden
- Temperatuurregeling van 30 °C - 275 °C

Comfort / Zekerheid:
- Inhoud: 71 liter
- Bediening met TFT-display
- Te verzinken draaiknoppen
- Auto Pilot40
- Halogeen verlichting, uitschakelbaar
- Ovendeur met Soft Open en Soft Close, Klapdeur
- Lage deurtemperatuur

Reiniging:
- Eco Clean: zelfreinigende katalytische achterwand
- Cleaning Assistance: hydrolyse reiniging

Inhangroosters / uittreksysteem:
- Aantal inschuifhoogten: 5 ST
- 1-voudige Clip-telescooprails, met stop-functie

Technische specificaties:
- Inbouwmaten (hxbxd): 585-595 x 560-568 x 550 mm
- Aansluitwaarde: 3,6 kW
- Energieklasse volgens EU-norm nr. 65/2014: A (op een schaal van A+++ t/m D)

accent|line extra's
- accent line Carbon Black design

EAN 4242005351251

Serie | 4 - Bakoven

accent|line

A

HBA4710B0 **€ 1.349,-**

Verwarmingssystemen en functies:
- Bakoven met 5 verwarmingssystemen: Grootvlakgrill, Milde hetelucht, 3D hetelucht Plus, Boven- en onderwarmte, Infra-circulatiegrill
- Temperatuurregeling van 30 °C - 275 °C

Comfort / Zekerheid:
- Inhoud: 71 liter
- Led-touch control (rood/wit)
- Auto Pilot10
- Halogeen verlichting, uitschakelbaar
- Lage temperatuur glasdeur tijdens pyrolytische reiniging
- Lage deurtemperatuur

Reiniging:
- Pyrolytische zelfreiniging
- Cleaning Assistance: hydrolyse reiniging

Inhangroosters / uittreksysteem:
- Aantal inschuifhoogten: 5 ST
- 1-voudige Clip-telescooprails, met stop-functie

Technische specificaties:
- Inbouwmaten (hxbxd): 585-595 x 560-568 x 550 mm
- Aansluitwaarde: 3,6 kW
- Energieklasse volgens EU-norm nr. 65/2014: A (op een schaal van A+++ t/m D)

accent|line extra's
- accent line Carbon Black design

EAN 4242005356768

Serie | 4 - Bakoven

accent|line

A

HBA4330B1 **€ 1.099,-**

Verwarmingssystemen en functies:
- Bakoven met 5 verwarmingssystemen: Grootvlakgrill, Milde hetelucht, 3D hetelucht Plus, Boven- en onderwarmte, Infra-circulatiegrill
- Temperatuurregeling van 50 °C - 275 °C

Comfort / Zekerheid:
- Inhoud: 71 liter
- Bediening met led-display
- Te verzinken draaiknoppen
- Halogeen verlichting

Reiniging:
- Eco Clean: zelfreinigende katalytische achterwand

Inhangroosters / uittreksysteem:
- Aantal inschuifhoogten: 5 ST
- 1-voudige Clip-telescooprails, met stop-functie

Technische specificaties:
- Inbouwmaten (hxbxd): 585-595 x 560-568 x 550 mm
- Aansluitwaarde: 3,4 kW
- Energieklasse volgens EU-norm nr. 65/2014: A (op een schaal van A+++ t/m D)

accent|line extra's
- accent line Carbon Black design

EAN 4242005356751

12:15 160
BOSCH
accent line

Compacte magnetron

Serie | 6 - Compacte combi-magnetron

accent|line

CMA485GB1 **€ 1.499,-**

Verwarmingssystemen en functies:
- Combi-magnetron met de verwarmings-systemen: magnetron, Hetelucht, Infra-circulatiegrill, Grootvlakgrill, Warmhouden
- Max. vermogen: 900 W | 5 magnetronstanden (90 W, 180 W, 360 W, 600 W)
- Grill met magnetronstanden 90 W, 180 W, 360 W, 600 W te combineren
- Magnetron apart of in combinatie te gebruiken
- Temperatuurregeling van 40 °C tot 230 °C
- 4 ontdooi-en 3 kookprogramma's met de magnetronfunctie, 8 programma's voor de combinatiefunctie

Comfort / Zekerheid:
- Inhoud: 44 liter
- Lcd-display
- Te verzinken draaiknoppen en Touch Control bediening
- Auto Pilot15
- Ledverlichting
- Klapdeur

Reiniging:
- Cleaning Assistance: hydrolyse reiniging

Technische specificaties:
- Inbouwmaten (hxbxd): 450-458 x 560-568 x 550 mm
- Aansluitwaarde: 3,35 kW

accent|line extra's
- accent line Carbon Black design
- Rooster

EAN 4242005352234

Magnetrons 38 nis

Serie | 6 - Magnetron 38 cm

accent|line

NIEUW

BEL454MB0 **€ 759,-**

Verwarmingssystemen en functies:
- Max. vermogen: 900 W | 5 magnetron-standen (90 W, 180 W, 360 W, 600 W)
- Grill met magnetronstanden 90 W, 180 W, 360 W te combineren
- Magnetron en grill kunnen apart en gecombineerd ingeschakeld worden
- 4 Ontdooi en kookprogramma's in de magnetronfunctie, 1 combinatiefunctie

Comfort / Zekerheid:
- Inhoud: 25 liter
- Led-display
- Te verzinken draaiknoppen en Touch Control bediening
- Auto Pilot8
- ledverlichting
- Linksdraaiende deur
- Glazen draaiplateau Ø 31,5 cm

Reiniging:
- Cleaning Assistance: hydrolyse reiniging

Technische specificaties:
- Inbouwmaten (hxbxd): 380 - 382 x 560 - 568 x 550 mm
- Aansluitwaarde: 1,45 kW

accent|line extra's
- accent line Carbon Black design
- Rooster

EAN 4242005389278

Serie | 4 - Magnetron 38 cm

accent|line

NIEUW

BFL423MB0 **€ 699,-**

Verwarmingssystemen en functies:
- Max. vermogen: 800 W | 5 magnetronstanden (90 W, 180 W, 360 W, 600 W, 800 W)
- 4 Ontdooi- en 3 kookprogramma's in de magnetronfunctie

Comfort / Zekerheid:
- Inhoud: 20 liter
- Led-display
- Te verzinken draaiknoppen en Touch Control bediening
- Auto Pilot7
- ledverlichting
- Linksdraaiende deur
- Glazen draaiplateau Ø 25,5 cm

Reiniging:
- Cleaning Assistance: hydrolyse reiniging

Technische specificaties:
- Inbouwmaten (hxbxd): 362 - 365 x 560 - 568 x 300 mm
- Aansluitwaarde: 1,27 kW

accent|line extra's
- accent line Carbon Black design

EAN 4242005388769

Magnetron 38 nis

Serie | 4 - Magnetron 38 cm

BFL550MB0 **€ 589,-**

Verwarmingssystemen en functies:
- Max. vermogen: 900 W | 5 magnetronstanden (90 W, 180 W, 360 W, 600 W, max.)

Comfort / Zekerheid:
- Inhoud: 25 liter
- Bediening met draaiknoppen
- Linksdraaiende deur
- Binnenverlichting
- Glazen draaiplateau Ø 31,5 cm

Reiniging:
- Cleaning Assistance: hydrolyse reiniging

Technische specificaties:
- Inbouwmaten (hxbxd): 380-382 x 560-568 x 550 mm
- Aansluitwaarde: 1,45 kW
- Voor inbouw in hoge kast

EAN 4242005038916

Bakovens

Serie | 4 - Bakoven

accent|line

A

HBA4330S0 **€ 1.099,-**

Verwarmingssystemen en functies:
- Bakoven met 5 verwarmingssystemen: Grootvlakgrill, Milde hetelucht, 3D hetelucht Plus, Boven- en onderwarmte, Infra-circulatiegrill
- Temperatuurregeling van 50 °C - 275 °C

Comfort / Zekerheid:
- Inhoud: 71 liter
- Bediening met led-display
- Te verzinken draaiknoppen
- Halogeen verlichting

Reiniging:
- Eco Clean: zelfreinigende katalytische achterwand

Inhangroosters / uittreksysteem:
- Aantal inschuifhoogten: 5 ST
- 1-voudige Clip-telescooprails, met stop-functie

Technische specificaties:
- Inbouwmaten (hxbxd): 585 - 595 x 560 - 568 x 550 mm
- Aansluitwaarde: 3,4 kW
- Energieklasse volgens EU-norm nr. 65/2014: A (op een schaal van A+++ t/m D)

accent|line extra's
- Clip-telescooprails 1-voudig

EAN 4242005148479

Serie | 4 - Bakoven

A

HBA513BS1 **€ 759,-**

Verwarmingssystemen en functies:
- Bakoven met 5 verwarmingssystemen: Milde hetelucht, Grootvlakgrill, 3D hetelucht Plus, Boven- en onderwarmte, Infra-circulatiegrill
- Temperatuurregeling van 50 °C - 275 °C

Comfort / Zekerheid:
- Inhoud: 71 liter
- Bediening met led-display
- Te verzinken draaiknoppen
- Halogeen verlichting

Inhangroosters / uittreksysteem:
- Aantal inschuifhoogten: 5 ST

Technische specificaties:
- Inbouwmaten (hxbxd): 585 - 595 x 560 - 568 x 550 mm
- Aansluitwaarde: 3,4 kW
- Energieklasse volgens EU-norm nr. 65/2014: A (op een schaal van A+++ t/m D)

EAN 4242005125982

Serie | 2 - Bakoven

A

HBF154BS0 **€ 879,-**

Verwarmingssystemen en functies:
- Bakoven met 7 verwarmingssystemen: Milde hetelucht, 3D hetelucht Plus, Boven- en onderwarmte, Pizzastand, Onderwarmte, Infra-circulatiegrill, Variable grootvlakgrill
- Temperatuurregeling van 50 °C - 275 °C

Comfort / Zekerheid:
- Inhoud: 66 liter
- Bediening met led-display
- Te verzinken draaiknoppen
- Halogeen verlichting

Reiniging:
- Eco Clean Direct: zelfreinigende katalytische achterwand, zijwanden, plafond
- Cleaning Assistance: hydrolyse reiniging

Inhangroosters / uittreksysteem:
- Aantal inschuifhoogten: 5 ST

Technische specificaties:
- Inbouwmaten (hxbxd): 575 - 597 x 560 - 568 x 550 mm
- Aansluitwaarde: 3,3 kW
- Energieklasse volgens EU-norm nr. 65/2014: A (op een schaal van A+++ t/m D)

EAN 4242005047550

Bakoven

Serie | 2 - Bakoven

A

HBF114BS1 **€ 729,-**

Verwarmingssystemen en functies:
- Bakoven met 7 verwarmingssystemen: Grootvlakgrill, Milde hetelucht, 3D hetelucht Plus, Boven- en onderwarmte, Pizzastand, Onderwarmte, Infra-circulatiegrill
- Temperatuurregeling van 50 °C - 275 °C

Comfort / Zekerheid:
- Inhoud: 66 liter
- Bediening met led-display
- Te verzinken draaiknoppen
- Halogeen verlichting

Reiniging:
- Cleaning Assistance: hydrolyse reiniging

Inhangroosters / uittreksysteem:
- Aantal inschuifhoogten: 5 ST

Technische specificaties:
- Inbouwmaten (hxbxd): 575 - 597 x 560 - 568 x 550 mm
- Aansluitwaarde: 3,3 kW
- Energieklasse volgens EU-norm nr. 65/2014: A (op een schaal van A+++ t/m D)

EAN 4242005257126

Compacte (combi)magnetrons

Serie | 4 - Compacte combi-magnetron met draaiplateau

CMA583MS0 **€ 1.139,-**

Verwarmingssystemen en functies:
- Compacte combi-magnetron met verwarmingssystemen: magnetron, Hetelucht, Circulatiegrill, Grootvlakgrill, Pizzastand
- Max. vermogen: 900 W | 5 magnetronstanden (90 W, 180 W, 360 W, 600 W, max.)
- Grill met magnetronstanden 90 W, 180 W, 360 W, 600 W te combineren
- Magnetron apart of in combinatie te gebruiken
- Temperatuurregeling van 40 °C tot 230 °C
- 4 ontdooi-en 3 kookprogramma's met de magnetronfunctie, 8 programma's voor de combinatiefunctie

Comfort / Zekerheid:
- Inhoud: 44 liter
- Lcd-display
- Te verzinken draaiknoppen en Touch Control bediening
- Auto Pilot15
- Ledverlichting
- Metalen draaiplateau Ø 36 cm

Reiniging:
- Cleaning Assistance: hydrolyse reiniging

Technische specificaties:
- Inbouwmaten (hxbxd): 450-452 x 560-568 x 550 mm
- Aansluitwaarde: 3,35 kW

EAN 4242005036653

Serie | 4 - Compacte combi-magnetron met draaiplateau

NIEUW **Introductie januari 2024**

CMA583MB0 **€ 1.139,-**

Verwarmingssystemen en functies:
- Combi-magnetron met de verwarmings-systemen: magnetron, Hetelucht, Infra-circulatiegrill, Grootvlakgrill, Pizzastand
- Max. vermogen: 900 W | 5 magnetronstanden (90 W, 180 W, 360 W, 600 W)
- Grill met magnetronstanden 90 W, 180 W, 360 W, 600 W te combineren
- Magnetron apart of in combinatie te gebruiken
- Temperatuurregeling van 40 °C tot 230 °C
- 4 ontdooi-en 3 kookprogramma's met de magnetronfunctie, 8 programma's voor de combinatiefunctie

Comfort / Zekerheid:
- Inhoud: 44 liter
- Lcd-display
- Te verzinken draaiknoppen en Touch Control bediening
- Auto Pilot15
- Ledverlichting
- Metalen draaiplateau Ø 36 cm

Reiniging:
- Cleaning Assistance: hydrolyse reiniging

Technische specificaties:
- Inbouwmaten (hxbxd): 450-452 x 560-568 x 550 mm
- Aansluitwaarde: 3,35 kW

EAN 4242005440245

Magnetron

Warmhoudlades

Serie | 6 - Magnetron met grill 38 cm

BEL554MS0 **€ 739,-**

Verwarmingssystemen en functies:
- Max. vermogen: 900 W | 5 magnetronstanden (90 W, 180 W, 360 W, 600 W, max.) met inverter techniek
- Grill met magnetronstanden 90 W, 180 W, 360 W, 600 W te combineren
- Magnetron en grill kunnen apart en gecombineerd ingeschakeld worden
- 4 ontdooi-en 3 kookprogramma's met de magnetronfunctie, 8 programma's voor de combinatiefunctie

Comfort / Zekerheid:
- Inhoud: 25 liter
- Led-display
- Auto Pilot8
- Linksdraaiende deur
- Ledverlichting
- Glazen draaiplateau Ø 31,5 cm

Reiniging:
- Cleaning Assistance: hydrolyse reiniging

Technische specificaties:
- Inbouwmaten (hxbxd): 380-382 x 560-568 x 550 mm
- Aansluitwaarde: 1,45 kW
- Voor inbouw in hoge kast

EAN 4242005038992

Serie | 6 - Warmhoudlade 14 cm

BIC510NS0 **€ 759,-**

Verwarmingssystemen en functies:
- Traploze temperatuurregeling: ca. 40 °C tot 80 °C

Comfort / Zekerheid:
- Beladingsvolume: 23 liter
- Belading tot 15 kg
- Max belading: 64 espresso kopjes of 14 borden (26 cm)
- 4 functies:
  - voorverwarmen van serviesgoed
  - warmhoudenen van gerechten en dranken
  - ontdooien van gerechten
  - laten rijzen van deeg
- Push&Pull
- Bediening met draaiknoppen

Technische specificaties:
- Inbouwmaten (hxbxd): 140 x 560-568 x 550 mm
- Aansluitwaarde: 0,4 kW
- Te combineren met Serie 6 bakovens

EAN 4242005035373

Serie | 6 - Warmhoudlade 14 cm

BIC510NB0 **€ 759,-**

Verwarmingssystemen en functies:
- Traploze temperatuurregeling: ca. 40 °C tot 80 °C

Comfort / Zekerheid:
- Beladingsvolume: 23 liter
- Belading tot 15 kg
- Max belading: 64 espresso kopjes of 14 borden (26 cm)
- 4 functies:
  - voorverwarmen van serviesgoed
  - warmhoudenen van gerechten en dranken
  - ontdooien van gerechten
  - laten rijzen van deeg
- Push&Pull
- Bediening met draaiknoppen

Technische specificaties:
- Inbouwmaten (hxbxd): 140 x 560-568 x 550 mm
- Aansluitwaarde: 0,4 kW
- Te combineren met Serie 6 bakovens

EAN 4242005035403

Optionele accessoires ovens

HEZ638D00 €99,95

1-voudige Clip-telescooprails voor Serie|8 bakovens met stoom

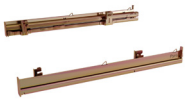

HEZ638070 €129,95

1-voudige Clip-telescooprails voor Serie|8 bakovens met Pyrolyse

HEZ638000 €84,95

1-voudige Clip-telescooprails voor Serie|8 bakovens

HEZ538000 €61,95

Telescoop varioCliprails 1-voudig voor Serie 6 en Serie 4 - 60 cm bakovens

HEZG0AS00 €29,95

Aansluitkabel voor ovens 3 meter

HEZ636000 €60,95

Glazen braadslede voor Serie 8 en Serie 6
60/45 cm
30 x 455 x 364 mm

HEZ629070 €64,95

Air Fry & grill plaat voor Serie|8 bakovens

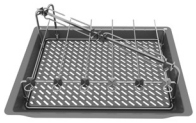

HEZ635001 €114,95

Air Fry & grill set voor Serie|8 bakovens

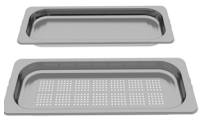

HEZ66D52 €64,95

2 stoomschalen (geperforeerd/niet geperforeerd), formaat M

HEZ327000 €169,95

Ovensteen voor het bakken van brood en pizza

HEZ431002 €42,95

Bakplaat, grijs geëmailleerd

HEZ617000 €44,95

Pizzavorm voor ovens

HEZ631070 €46,95

Bakplaat, antraciet geëmailleerd

HEZ632070 €46,95

Bakplaat pyrolysebestendig

HEZ633001 €98,95

Deksel voor braapan (HEZ633070, HEZ633073)
115 x 424 x 357 mm, antraciet

HEZ633070 €74,95

Braadpan met rooster voor in de oven, antraciet

HEZ633073 €64,95

Braadpan voor in de oven, antraciet

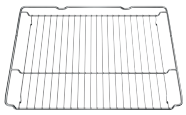

HEZ664000 €60,95

Bak- en Braadrooster voor stoomovens

HEZ6BMA00 €116,95

Montageset met tussenbodem

Zonder afdekstrip

Met afdekstrip
HEZ660050

HEZ660060 €29,95

32 x 594 x 32 mm

HEZ660050 €26,95

20 x 555 x 6 mm

Maak jouw oven nog mooier met behulp van de optionele afdekstrip.

		Adviesprijs incl. BTW
Telescooprails		
HEZ538000	1-voudige Clip-telescooprails	€ 61,95
HEZ638000	1-voudige Clip-telescooprails voor Serie|8 bakovens	€ 84,95
HEZ638070	1-voudige Clip-telescooprails voor Serie|8 bakovens met Pyrolyse	€ 129,95
HEZ638D00	1-voudige Clip-telescooprails voor Serie|8 bakovens met stoom	€ 99,95
Bakplaten en roosters		
HEZ635001	Air Fry & grill set voor Serie|8 bakovens	€ 114,95
HEZ629070	Air Fry & grill plaat voor Serie|8 bakovens	€ 64,95
HEZ431002	Bakplaat, grijs geëmailleerd	€ 42,95
HEZ631070	Bakplaat, antraciet geëmailleerd	€ 46,95
HEZ632070	Bakplaat pyrolysebestendig	€ 46,95
HEZ664000	Bak- en Braadrooster voor stoomovens	€ 60,95
Braadsledes, stoomovenpannen, pizza accessoires		
HEZ617000	Pizzavorm voor ovens	€ 44,95
HEZ327000	Ovensteen voor het bakken van brood en pizza	€ 169,95
HEZ66D52	2 stoomschalen (geperforeerd/niet geperforeerd), formaat M	€ 64,95
HEZ633001	Deksel voor braadpan (HEZ633070, HEZ633073) 115 x 424 x 357 mm, antraciet	€ 98,95
HEZ633070	Braadpan met rooster voor in de oven, antraciet	€ 74,95
HEZ633073	Braadpan voor in de oven, antraciet	€ 64,95
HEZ636000	glazen braadslede voor Serie|8 en Serie|6 60/45 cm ovens	€ 60,95
Montage accessoires		
HEZ660050	decorstrip zwart (bedekt onderkant oven)	€ 26,95
HEZ660060	decorstrip zwart (2x strips: bedekken onderkant oven en front keukenkast)	€ 29,95
HEZG0AS00	Aansluitkabel voor ovens 3m.	€ 29,95
HEZ6BMA00	Montageset met tussenbodem	€ 116,95

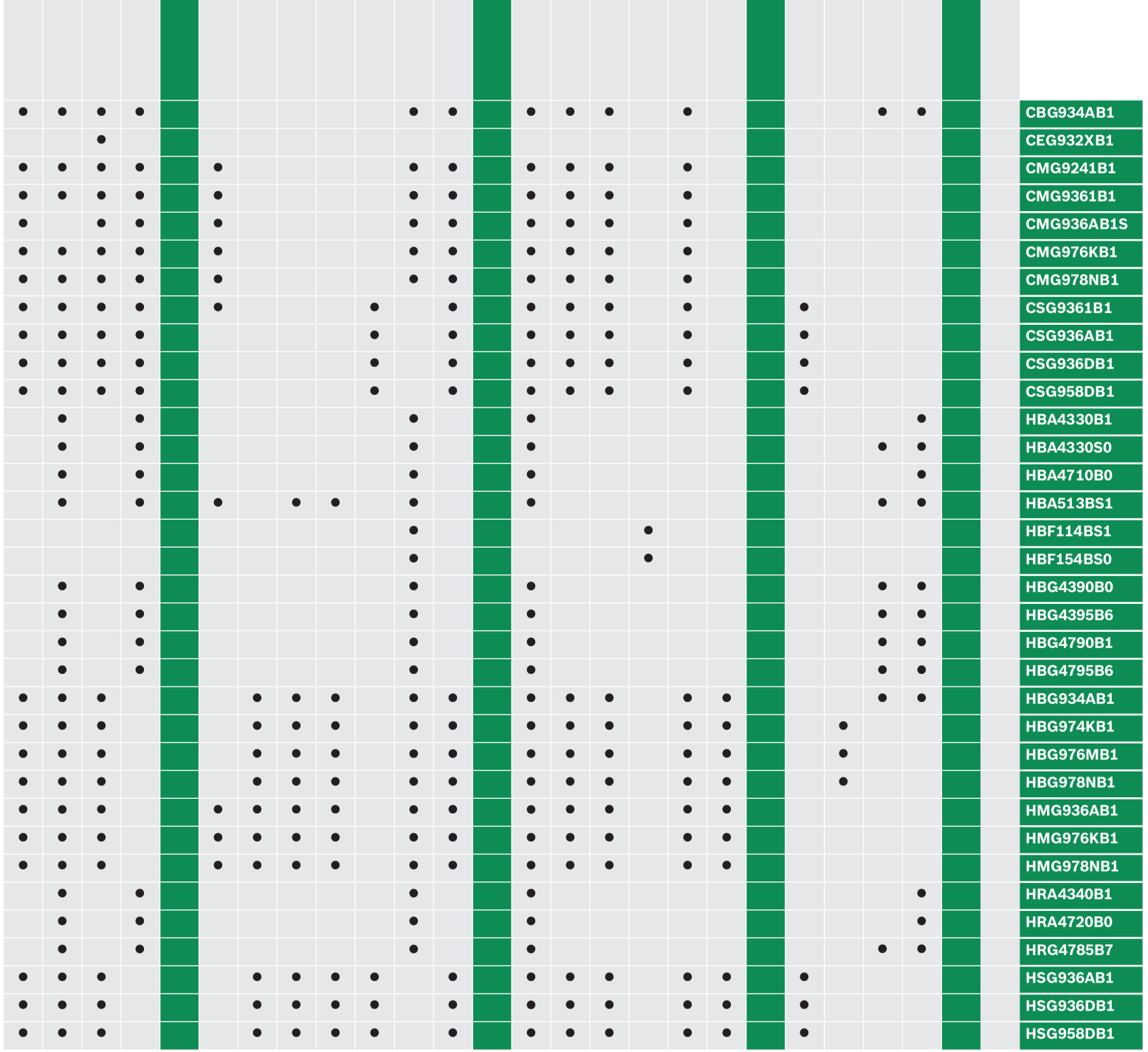
CBG934AB1
CEG932XB1
CMG9241B1
CMG9361B1
CMG936AB1S
CMG976KB1
CMG978NB1
CSG9361B1
CSG936AB1
CSG936DB1
CSG958DB1
HBA4330B1
HBA4330S0
HBA4710B0
HBA513BS1
HBF114BS1
HBF154BS0
HBG4390B0
HBG4395B6
HBG4790B1
HBG4795B6
HBG934AB1
HBG974KB1
HBG976MB1
HBG978NB1
HMG936AB1
HMG976KB1
HMG978NB1
HRA4340B1
HRA4720B0
HRG4785B7
HSG936AB1
HSG936DB1
HSG958DB1

Reinigings- en onderhoudsmiddelen

Rvs onderhoudsdoeken 00312007	**Ontvetter voor huishoudelijke apparatuur** 00312207	**Onderhoudsset voor rvs oppervlakken** 00311964	**Reiniging en onderhoudsset voor espressomachines** 00312107	**Ontkalkingstabletten voor volautomatische koffieautomaten** 00311975
Breng het apparaat terug in de showroomstaat met behulp van deze conditioning doeken voor roestvrij staal. De doeken zijn geïmpregneerd met speciale olie en beschermen het oppervlak tegen vingerafdrukken en vlekken. Inhoud: 5 stuks	Intensieve vetoplosser voor ovens en magnetrons. Ook te gebruiken voor afzuigkappen, kookplaten en roestvrijstalen oppervlakken. Biologisch afbreekbaar en fosfaatvrij. Inhoud: 500 ml	Reinigingsdoekjes voor roestvrijstalen oppervlakken (los te bestellen 00312007). Reinigingspoeder 'Weense Kalk' voor roestvrijstalen oppervlakken (los te bestellen 00311946). Inhoud reinigingsdoekjes: 5 stuks Inhoud reinigingspoeder: 100 gram	Reiniging- en onderhoudsset voor volautomatische koffiemachines. Inhoud: 10 reinigingstabletten, 3 ontkalkingstabletten (36 g) 1 waterfilterpatroon, 1 reinigingsborstel	Ontkalkingstabletten voor volautomatische koffiemachines. Inhoud: 3 stuks - 36 gram
Prijs webshop **€ 9,35**	Prijs webshop **€ 15,55**	Prijs webshop **€ 19,32**	Prijs webshop **€ 37,50**	Prijs webshop **€ 13,50**

Vloeibare ontkalker 00311968
Voor het ontkalken van stoomovens, espressovolautomaten, koffiemachines en waterkokers. Te gebruiken volgens de gebruiksaanwijzing.
Inhoud: 500 ml
Prijs webshop **€ 11,50**

Ontkalkingstabletten 00311864
Voor het ontkalken van espressovolautomaten. Te gebruiken volgens de gebruiksaanwijzing.
Inhoud: 6 stuks
Prijs webshop **€ 11,50**

Onderhoudsset voor vol-automatische koffiemachines 00312015
Geschikt voor het reinigen en ontkalken van volautomatische koffiemachines.
Inhoud: 10 x reinigingstabletten 4 x 250 ml vloeibare ontkalker
Prijs webshop **€ 39.95**

Brita Intenza waterfilter voor koffievolautomaten 17000705
Optimale bescherming tegen kalkafzetting. Verlengt de levensduur van uw volautomaat.
Vervangen na 2 maanden/ 400 koppen koffie.
Prijs webshop **€ 14,50**

Reinigingstabletten voor volautomatische koffieautomaten 00312295
Reinigingstabletten voor koffie- en espressomachines en waterkokers.
Inhoud: 10 stuks
Prijs webshop **€ 11,50**

Reinigingsgel voor ovens 00312324
Geurloze reinigingsgel voor ovens, stoomovens en ovens met een magnetron functie. Reinigt ook geëmailleerd of roestvrijstalen bakplaten. Bevat een borstelkop om te helpen bij het aanbrengen van de gel.
Inhoud: 200 ml
Prijs webshop **€ 14,99**

Reinigingsspray voor ovens 00312298
Reinigingsgel waarmee je snel en gemakkelijk je oven, stoomoven en/of combi-oven schoonmaakt. De spray is tevens geschikt om te gebruiken voor de reiniging van je bakplaten en roosters.
Inhoud: 500 ml
Prijs webshop **€ 19,75**

Speciale onderhoudsolie voor roestvrijstalen oppervlakken 00311945
Reinigingsolie voor het onderhoud van roestvrijstalen oppervlakken. Speciale olie beschermt de apparaten tegen vlekken en vingerafdrukken.
Inhoud: 100 ml
Prijs webshop **€ 11,50**

Brita Intenza waterfilters - 3 stuks 17000706
Waterfilter voor volautomatische koffiemachines. Beschermt het apparaat tegen kalkaanslag, chloor, lood en koper.
Inhoud: 3 stuks
Prijs webshop **€ 37,50**

De optionele accessoires, reinigings- en onderhoudsmiddelen zijn verkrijgbaar op **www.bosch-home.nl/productoverzicht/reiniging-en-onderhoud**

Kookplaten.

Koken was nog nooit
zo gemakkelijk.

180
5 · 6 · 7 · 8 · 9

Koken was nog nooit zo makkelijk.

Voortaan is het boodschappenlijstje het moeilijkste deel van koken.

Of je nu graag kookt op inductie of gas, Bosch biedt alle mogelijkheden om koken nog persoonlijker te maken. Heb je een kleine keuken en wil je graag ruimte besparen? Dan is de inductiekookplaat met geïntegreerde afzuiging wellicht de oplossing, het beste van een Bosch inductiekookplaat en afzuigkap in één apparaat. Ontdek hier alle mogelijkheden voor jouw keuken.

Flex pannen voor inductiekookplaten
Zie pagina 114.

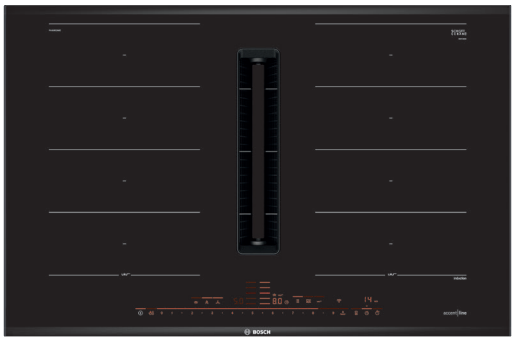

Inductiekookplaten met geïntegreerde afzuiging.
Onze inductiekookplaten met afzuiging beschikken dankzij hun strakke design over een groot kookoppervlak. Zo heb je alle vrijheid en flexibiliteit om je pannen te plaatsen waar je wil. Kookgeuren en dampen worden direct bij de bron afgevoerd en krijgen geen kans om zich door de keuken te verspreiden.

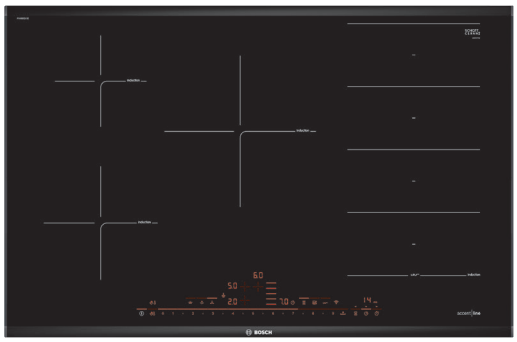

Inductiekookplaten.
De gemakkelijke route naar perfecte resultaten: onze inductiekookplaten zijn ontworpen om koken en bakken zo moeiteloos mogelijk te maken. Profiteer van intelligente temperatuurregeling dankzij kook- en braadsensoren en maak gebruik van innovatieve bediening en flexibele inductiekookzones. Zelfs lastige gerechten kosten weinig moeite – zodat jij met plezier kookt.

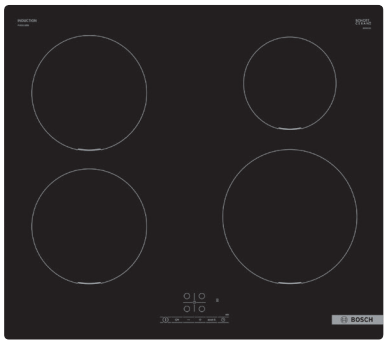

SmartInductie-kookplaten.
Met SmartInductie kan de kookplaat worden aangesloten op één elektriciteitsgroep. Een perfecte oplossing voor als je gemakkelijk wil overstappen van gas naar inductie.

Gaskookplaten.
Voor veel koks heeft koken op gas nog steeds de voorkeur. Met gaskookplaten van Bosch kun je genieten van alle voordelen die koken op gas brengt. Je hebt niet alleen optimale controle over de hitte onder jouw pannen, dankzij hun uitgekiende design zijn ze ook nog eens uitermate veilig en eenvoudig te reinigen.

SCHOTT CERAN
PRO INDUCTION
0 0 0
0
min s
°C
220
2 · 3 · 4 · 5 · 6 · 7 · 8 · 9
BOSCH

Jouw favoriete gerecht nog makkelijker bereid.

Een streepje voor met inductie. Sneller en energiezuiniger.

Elk bedieningspaneel van Bosch kookplaten is simpel en intuïtief in gebruik om koken nog makkelijker te maken. Afhankelijk van de serie bieden de kookplaten van Bosch verschillende bedieningsmogelijkheden.

Serie | 8
DirectSelect Premium-display

Serie | 6
DirectSelect-display

Serie | 4
Touch Select-display

De perfecte combinatie in één apparaat.

Compact design, eindeloos veel mogelijkheden.

De inductiekookplaten met afzuiging van Bosch hebben een stijlvol en strak ontwerp. De smalle ingang van de afzuigmodule is vlak geïntegreerd, waardoor je de pannen gemakkelijk over de kookplaat kunt verplaatsen.
Carbon Black Comfort Profile maakt het design helemaal af. Daarnaast bieden de inductiekookplaten met afzuiging verschillende mogelijkheden om de lucht af te voeren, met bijzonder weinig verlies aan opbergruimte. Wat je keukenwensen dus ook zijn, er is altijd wel een optie die bij jouw keukeninrichting past.

Bekijk onze inductiekookplaten met afzuiging op de **Bosch website**.

Beschikbare nismaten.
Kookplaten met afzuiging zijn in verschillende afmetingen verkrijgbaar: 60, 70 en 80 centimeter breed. Met hun compacte design bieden ze altijd een passende oplossing voor jouw keuken. De 70 cm brede variant past zelfs in een 60 cm brede kast. De installatie is hetzelfde als die van een Bosch kookplaat zonder afzuiging, waarbij je de keuze hebt uit vlak geïntegreerd of op het werkblad gemonteerd met een roestvrijstalen rand of met een accent line Comfort Profile: een geslepen facetrand aan de voorzijde en roestvrijstalen Carbon Black-profiles aan de zijkanten.

Ruimtebesparing in de keuken.
Door de combinatie van een krachtig afzuigsysteem en een flexibele inductiekookplaat bespaar je ruimte in je keuken. Niet alleen door de 2-in-1-oplossing maar ook door het zeer compacte ontwerp.

Hierdoor realiseer je jouw inbouwwensen zonder dat dit ten koste gaat van opbergruimte en lades.
De inductiekookplaat met geïntegreerde afzuigmodule is zowel geschikt voor montage met luchtafvoer als recirculatie.

Makkelijk te reinigen.
Dankzij het verzonken ontwerp zonder opstaande randen hebben de nieuwe inductiekookplaten met afzuiging een makkelijk schoon te maken, doorlopend kookoppervlak. Hierbij beschermt een innovatief overloopsysteem het afzuigsysteem tegen vloeistoffen. Mocht bijvoorbeeld het water van je pasta toch overkoken, dan wordt dit opgevangen in de geïntegreerde lekbak. Het vetfilter verwijder je eenvoudig met één simpele beweging waarna je het in de vaatwasser hygiënisch schoonmaakt.

Ontdek de perfecte serie voor jou.

Voorgeprogrammeerd culinair succes met Serie 8.

Met een Serie 8-inductiekookplaat beschik je over alle flexibele mogelijkheden die koken op inductie zo fantastisch maken. PerfectFry zorgt voor een automatische temperatuurregeling waardoor je gerechten simpelweg niet kunnen mislukken. Kook superflexibel met FlexInductie-zones en Move Mode. Of geniet van het beste van twee apparaten in één: de nieuwe flexinductiekookplaat met geïntegreerde afzuiging zorgt ervoor dat niets je meer in de weg staat.

DirectSelect Premium-display.
Mooi om te zien en met één vinger te bedienen: met een totale lengte van 30 cm biedt het DirectSelect Premium-display volledig bedienings-comfort tijdens het koken. Hiermee wordt het kiezen van de gewenste kooktemperatuur en extra functies intuïtief eenvoudig, omdat de inductiekookplaat altijd alleen de functies toont die jij echt nodig hebt.

Hood Control.
Bedien de functies van je afzuigkap via je kookplaat. Met Hood Control wordt je kookplaat gekoppeld aan je afzuigkap. Zowel de elektrische kookplaat als je afzuig-kap zijn namelijk voorzien van wifi waardoor ze samen kunnen werken. Zodra je de kookplaat aanzet, start de afzuigkap ook gelijk en hoef je nooit meer je ogen van de kookplaat af te houden tijdens het koken. Klaar met koken? Dan stopt de afzuigkap ook na een tijdje, zo blijven er geen nare geurtjes in je keuken hangen.

PerfectFry.
De PerfectFry-sensor helpt je om elke keer weer dezelfde perfecte resultaten te krijgen tijdens het koken. Zo smaakt het niet alleen deze keer heerlijk, maar ook de volgende keer.

De PerfectFry-sensor zet je gemakkelijk aan via het bedieningspaneel. Selecteer vervolgens de optimale temperatuur. Nu wordt de pan verhit en geeft de kookplaat zichtbare en hoorbare signalen wanneer de gewenste temperatuur is bereikt. De PerfectFry-sensor houdt de temperatuur van de pan tijdens het bakken in de gaten en past deze waar nodig aan.

Bosch Assist.
De juiste instellingen kiezen terwijl je kookt kan bijna niet makkelijker. Met de Bosch Assist-functie heb jij namelijk een assistent die precies weet wat de ideale temperatuur is voor jouw gerecht en praktische tips geeft. Dankzij het TFT-touchdisplay met hoge resolutie kies je de gewenste maaltijd in een handomdraai.

Home Connect.
Verbind je kookplaat via Home Connect en krijg makkelijk en snel goede hulp wanneer het apparaat niet naar behoren werkt. Met jouw toestemming kan de Bosch klantenservice op afstand kijken wat er misgaat, en of je het zelf kunt oplossen of een monteur nodig hebt.

Ontdek de perfecte serie voor jou.

Altijd een perfect resultaat met Serie 6.

Serie 6-kookplaten van Bosch zijn van alle gemakken voorzien en hebben innovatieve functionaliteiten voor een perfect bakresultaat. Zo is het display uitgebreid voor meer gebruiksgemak en wordt binnen deze serie de PerfectFry Plus-functie geïntroduceerd.

PerfectFry Plus.
De juiste temperatuur is van cruciaal belang om goed te bakken. Doe je dit te heet, dan gaart zelfs de beste biefstuk te snel of brand je het aan. Met PerfectFry Plus is dit verleden tijd.
De PerfectFry Plus-functie laat de temperatuur van de pan zien en checkt deze voortdurend om aanbakken te voorkomen. En dit werkt voor veel gerechten: je kiest uit 11 vooraf ingestelde temperaturen tussen de 70 °C en 220 °C voor perfecte resultaten iedere keer weer.

DirectSelect

DirectSelect-display.
Met het DirectSelect-display van Serie 6-inductiekookplaten is de bediening helder en overzichtelijk. Zo selecteer je eenvoudig met slechts één druk op de knop het gewenste warmteniveau.

CombiZone

CombiZone.
Met CombiZone van Bosch heb je de mogelijkheid om twee grote ronde kookzones aan elkaar te koppelen. Dit maakt de kookplaat geschikt voor grotere pannen.

Flexinductie

FlexInduction.
Met FlexInduction van Bosch kun je jouw inductiekookplaat tijdens het koken met één druk op de knop aan je behoeften aanpassen. Als je bijvoorbeeld een grote braadslede wil gebruiken, kun je twee kookzones combineren tot één grote, ononderbroken kookzone. De mogelijkheden zijn bijna eindeloos, dankzij de uitbreidbare FlexInduction-zone. Er is zelfs plek voor je potten en pannen met een diameter van 30 cm en braadsledes of accessoires van 40 cm lang.

70 cm

Past in nis van 60 cm.
De 70 cm brede Serie 6-inductie-kookplaat met geïntegreerde afzuiging is uniek omdat hij ook in een smallere nis van 60 cm past. Perfect als je op zoek bent naar een grootse oplossing in een compacte keuken.

Altijd perfecte resultaten op het menu.

Wanneer je nieuwe recepten uitprobeert, verbrand je gemakkelijk je vingers. Daarom hebben wij de intelligente PerfectFry Plus-sensor ontwikkeld voor een optimale veiligheid en het beste resultaat. Of je nu een gezonde maaltijd wil koken of een zoete traktatie: kies de perfecte temperatuur voor je gerecht uit 11 verschillende niveaus op het bedieningspaneel. Zodra de gewenste temperatuur is bereikt, geeft de sensor een melding en houdt het constant. Geen verbrande vingers meer of aangebrand voedsel.

Desserts die je hart doen smelten.
PerfectFry Plus helpt je bij het maken van de perfecte hoogtepunten voor jouw diner - zelfs bij lage temperaturen. Het laat je chocolade-couverture smelten op 70 °C zonder gebruik te maken van au bain-marie.

Bak je groente, niet hun voedingsstoffen.
Geglazuurde groenten worden nog beter door moderne technologie. Met PerfectFry Plus sauteer je voorzichtig je groente op 120 °C waarbij vitaminen worden behouden.

Perfecte steaks.
Dankzij PerfectFry Plus is je biefstuk well-done in plaats van doorbakken. De sensor verwarmt de pan tot de optimale temperatuur van 180 °C en zorgt ervoor dat je vlees heerlijk mals wordt.

Eindig je dag met een plop.
Met PerfectFry Plus bereid je perfect goudbruine popcorn voor je filmavond. Zelfs bij 220 °C vermijdt de sensor aanbranden, zodat jij een filmwaardige snack serveert.

Ontdek de perfecte serie voor jou.

Makkelijk en snel aan de slag met Serie 4.

Alle Serie 4-inductiekookplaten van Bosch zijn voorzien van het Touch Select-display. Hiermee kun je gemakkelijk en snel de kookplaat bedienen om jouw favoriete gerechten te bereiden.
Serie 4-kookplaten zijn daarnaast voorzien van ronde kookzones met een duidelijke aanduiding waar je pannen geplaatst moeten worden.
Daarnaast biedt Serie 4 de mogelijkheid voor een kookplaat met geïntegreerde afzuiging in een 60 cm-nismaat.

Power Boost.
De verbeterde Power Boost*-functie zorgt dat gerechten nog sneller bereid kunnen worden. Door toegevoegd vermogen in combinatie met inductie, kookt twee liter water bijna drie keer sneller dan wanneer je het op een keramische kookplaat verwarmt.

Restart.
Heb je wel eens per ongeluk je kookplaat uitgezet en waren alle instellingen weg? Met Restart worden je vorige instellingen opgeslagen en hersteld als je de kookplaat binnen vier seconden weer aanzet.

* Features kunnen verschillen per model. Bekijk de individuele modellen voor de exacte specificaties.

Quick Start.
Met de Quick Start-functie detecteert de kookplaat zelf waar je de pan hebt geplaatst en geeft hij automatisch de bijbehorende kookzone weer op het display. Je kunt direct aan de slag en selecteert zonder vertraging het gewenste kookniveau.

Functies die het dagelijks leven makkelijker maken.

Inductiekookplaten.

Randloos.
Deze kookplaten zijn randloos en daardoor vlak. De randen van het glaskeramiek zijn mooi rond geslepen.

Rvs-rand.
Rondom een vlakke sierlijst in roestvrij staal.

U-facet.
Geslepen facetrand aan de voor- en zijkanten van de kookplaat.

Vlak geïntegreerd.
Past naadloos in een stenen of granieten werkblad, met speciaal toebehoren ook in andere werkbladen. Makkelijk schoon te maken.

Comfort Profile.
Elegant design met aflopend front aan de voorzijde en metalen strips aan de zijkanten.

accent line Comfort Profile.
Geslepen facetrand aan de voorkant, Carbon Black roestvrijstalen Profiles aan de zijkanten.

Glass Protect.
De nieuwe Glass Protect-coating zorgt bij normaal gebruik voor een aanzienlijk hogere krasbestendigheid van het glaskeramische kookoppervlak. Zo is het oppervlak 95% beter bestand tegen stof en zand en 70% beter tegen de krassen veroorzaakt door schuursponsjes. De kookplaat blijft er langer glanzend schoon uitzien doordat dit soort gebruikssporen minder invloed hebben op het glazen oppervlak.

DirectSelect Premium.
Mooi om te zien en met één vinger te bedienen: met een totale lengte van 30 cm biedt het DirectSelect Premium-display volledig bedieningscomfort tijdens het koken. Hiermee wordt het kiezen van de gewenste kooktemperatuur en extra functies intuïtief eenvoudig, omdat de inductiekookplaat altijd alleen de functies toont die jij echt nodig hebt.

DirectSelect.
Met het DirectSelect-display wordt het gebruik van de kookplaat nog makkelijker gemaakt. Zo stel je eenvoudig de gewenste stand in doordat deze nu met slechts één druk op de tiptoets te selecteren is.

Touch Select.
Met het Touch Select-display bedien je gemakkelijk en snel de kookplaat om jouw favoriete gerechten te bereiden. Zo stel je met slechts enkele drukken op de tiptoets de gewenste temperatuur in van de betreffende kookzone.

PerfectFry.
De PerfectFry-sensor helpt je om elke keer weer dezelfde perfecte resultaten te krijgen bij het bakken en braden. Deze functie zet je gemakkelijk aan via het bedieningspaneel. Selecteer vervolgens de optimale temperatuur. Nu wordt de pan verhit en geeft de kookplaat zichtbare en hoorbare signalen wanneer de gewenste temperatuur is bereikt.
De PerfectFry-sensor houdt de temperatuur van de koekenpan tijdens het bakken in de gaten en past deze waar nodig aan. Zo bak je bijvoorbeeld elke keer weer een perfecte biefstuk.

Gaskookplaten.

PerfectFry Plus.
Krijg nog betere resultaten met de PerfectFry Plus-functie. Je zet hem eenvoudig aan via het bedieningspaneel. Vervolgens zorgen 11 vooraf ingestelde temperaturen van 70 °C tot 220 °C ervoor dat je vlees, vis of sauzen op een constante manier tot in de perfectie wordt bereidt. De PerfectFry Plus-functie laat de temperatuur van de pan zien en checkt deze voortdurend om aanbakken te voorkomen.

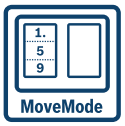

Move Mode.
Wanneer je de Move Mode inschakelt, wordt je kookplaat in twee of drie verschillende zones ingedeeld, elk met zijn eigen vooringestelde kookstand. Jij hoeft de pan alleen nog maar te verplaatsen van de voorste naar de middelste of achterste kookzone om het juiste niveau te gebruiken.

Hood Control.
Met Hood Control bedien je gemakkelijk je afzuigsysteem met je kookplaat, zo hoef je nooit meer je ogen van de kookplaat af te houden tijdens het koken.

Smart Hood Automatic.
Focus je helemaal op jouw manier van koken. De bijpassende afzuigkap wordt automatisch aangestuurd door de kookplaat en een verbonden Home Connect-account. Dit gebeurt op basis van een algoritme dat het vermogen van de afzuigkap aanpast op basis van de instellingen van je kookplaat.

Home Connect.
Met de eenvoudig te bedienen Home Connect-app heb je toegang tot, en beheer je de instellingen van jouw keukenapparatuur waar en wanneer je maar wil.

FlameSelect.
De gaskookplaten met FlameSelect laten je het gas precies en zichtbaar regelen in standen van 1 tot en met 9. Dit helpt je om in een handomdraai altijd perfecte resultaten te krijgen.

Vaatwasserbestendige pannendragers.
Sommige pannendragers van onze gaskookplaten zijn vaatwasserbestendig dankzij de hoogwaardige afwerking. Zo ben je nooit meer lang bezig met het schoonmaken van jouw gaskookplaat. We hebben het oppervlak geoptimaliseerd, zodat je je geen zorgen hoeft te maken over corrosie, scheuren of verkleuren als je ze reinigt in de vaatwasser.

Onbegrensde installatie.

Onze inductiekookplaten met geïntegreerde afzuiging kennen geen grenzen. Met het eenvoudige installatiesysteem kan het 2-in-1-apparaat in vrijwel ieder keukenontwerp worden geplaatst. De mogelijkheden zijn dankzij het compacte ontwerp oneindig: of het nu gaat om montage in een kookeiland, zwevend werkblad of in een ruimte-besparend keukenontwerp tegen de muur. Ook kun je kiezen voor recirculatie, wanneer luchtafvoer niet mogelijk is.

Eenvoudig te installeren buizensysteem.
Jij bepaalt hoe je het wil hebben. Het eenvoudig te installeren platte buizensysteem maakt het mogelijk om de gefilterde lucht af te voeren achter de keukenkasten langs, naar buiten of via de onderzijde terug de keuken in, afhankelijk van de mogelijkheden. Kies je voor recirculatie via de achterzijde, dan is dit standaard ongeleid. Je kunt ook kiezen voor een deels of volledig geleide recirculatie met een daarvoor bestemd buizenpakket. Hiermee wordt de lucht helemaal voorbij de keukenplint weer de ruimte ingeblazen en de kans op condensatie uitgesloten. In het geval van een zwevend werkblad kun je de gefilterde lucht meteen weer laten terugvoeren via een eenvoudig te monteren outlet in de achterkant van het blad. Bosch levert Plug&Play pakketten die iedere soort montage mogelijk maken.

Kookplaten met afzuiging worden standaard geleverd met vier Clean Air Plus-filters. Die filteren behalve kook-geuren ook meer dan 90% van de aanwezige pollen en allergenen.

Mogelijke inbouwopties.

Met de benodigde accessoires voor kookplaat met afzuigmodule.

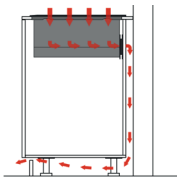

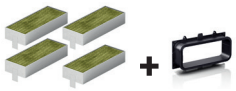

standaard meegeleverd
Recirculatie starterset met Clean Air Plus-filters (4 stuks) en verbindings-element/adapter voor uitblazen achter de kast

Recirculatie – Vrijblazend.
Met de standaard meegeleverde recirculatie startset voor vrij uitblazen kan de kookplaat met afzuiging gemakkelijk worden geïnstalleerd in zwevende werkbladen en kookeilanden. Deze optie is ook mogelijk bij een keuken-ontwerp dat tegen een wand geplaatst is. Hierbij is een vereiste dat de wand goed geïsoleerd is.

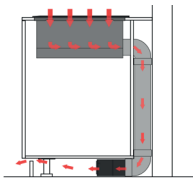

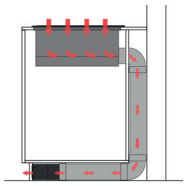

Recirculatie – deels of volledig geleid.
Wanneer je kiest voor gedeeltelijk of volledig geleide recirculatie waarbij je de lucht achter de keukenkast en via de keukenplint terug de ruimte blaast, heb je diverse accessoires nodig. De Clean Air Plus-filters zijn standaard meegeleverd, daarnaast gebruik je een buizensysteem, diffusor en montagemateriaal dat een luchtdichte aansluiting garandeert.

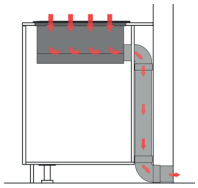

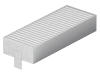

HEZ9VEDU0 € 76,95
Luchtafvoer starterset met akoestisch filter (4 stuks) voor kookplaat met werkblad-afzuiging

Luchtafvoer.
Wanneer de kookplaat met afzuiging wordt gemonteerd in een werkblad tegen een buitenmuur, kan er gekozen worden voor luchtafvoer. Bosch biedt een extra filter-element, een platte buizenset en materiaal om alles luchtdicht op elkaar te laten aansluiten. Het enige dat je hoeft te doen is ervoor te zorgen dat het geheel kan aansluiten op een opening naar buiten.

Accessoires voor kookplaat met afzuigmodule.

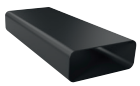

HEZ9VDSM1 €33,95

Vlakke rechte buis 500 mm voor installatie recirculatie onder de plint en luchtafvoerinstallatie

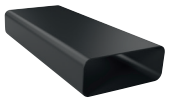

HEZ9VDSM2 €59,95

Vlakke rechte buis 1000 mm voor installatie recirculatie onder de plint en lucht-afvoerinstallatie

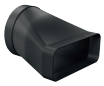

HEZ9VDSI0 €35,95

Adaptereindstuk voor installatie luchtafvoer kookplaat

HEZ9VDSS1 €35,95

Buisverbinder voor installatie recirculatie onder de plint en luchtafvoerinstallatie

HEZ9VDSB1 €35,95

90° Buisbocht horizontaal voor installatie recirculatie onder de plint en lucht-afvoerinstallatie

HEZ9VDSB2 €31,95

90° Buisbocht verticaal voor installatie recirculatie onder de plint en luchtafvoerinstallatie (70 cm diep werk-blad)

HEZ9VDSB3 €31,95

90° Buisbocht verticaal (kleinere radius) voor installatie recirculatie onder de plint en luchatvoer-installatie (65 cm diep werkblad)

HEZ9VDSB4 €31,95

90° buisbocht verticaal (kleinere radius) voor installatie recirculatie onder de plint en luchtafvoerinstallatie (60 cm diep werk-blad)

HEZ9VDSS2 €130,95

Flexibel verbindings-stuk DN150 vlak voor recirculatie onder de plint

HEZ9VRPD1 €76,95

Diffusor voor installatie recirculatie onder de plint

HEZ9VDKR0 € 186,95

Recirculatiekit L (2x L bocht) voor werkbladen vanaf 70 cm of groter.

HEZ9VDKR1 € 186,95

Recirculatiekit S (1x S, 1x L bocht) voor 60 cm diepe werkbladen

HEZ9VDKR2 € 153,95

Recirculatiekit “universal” (1x L bocht, **M bocht bijbestellen**) voor 65 cm diepe werkbladen

* Deze set wordt standaard meegeleverd bij alle Bosch kookplaten met geïntegreerde afzuiging.

Inductiekookplaat met afzuiging - 80 cm

Serie | 8 - Inductiekookplaat met afzuiging, DirectSelect Premium, AL Carbon Black Comfort Profile

accent|line

Inclusief Clean Air Plus filters (4x) en adapter

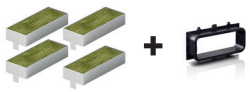

B

Home Connect

PXX895D66E **€ 5.089,-**

Kookplaat:
- 4 Elektronisch geregelde inductiekookzones
- **2 FlexInductieZones**
- Kookzones:
  - Links: 1x 400x240 mm / 3,3 kW of 2x 200x240 mm / 2,2 kW (max. Power Boost 3,7 kW)
  - Rechts: 1x 400x240 mm / 3,3 kW of 2x 200x240 mm / 2,2 kW (max. Power Boost 3,7 kW)
- Home Connect: bediening van het apparaat via de Home Connect-app

Design:
- accent line Carbon Black Comfort Profile

Snelheid:
- Power Boost-functie voor alle kookzones
- Pan Boost: voor het snel opwarmen van de pan

Bediening:
- **DirectSelect Premium**
- Elektronische besturing met 17 standen
- Timer met uitschakelfunctie voor alle kookzones, kookwekker, count-up timer
- **PerfectFry**: Braadsensor met 5 temperatuurstanden
- PerfectCook sensor
- Move Mode (3 niveaus)
- Panwaarneming
- Restart-functie
- Quick Start-functie
- Weergave energieverbruik
- Schoonmaakvergrendeling
- 2-Traps restwarmte-indicatie voor elke kookzone

Technische specificaties:
- Inbouwmaten(hxbxd): 223 x 750 x 490-500 mm
- Aansluitwaarde: 7,4 kW

Afzuigsysteem:
- Afzuigcapaciteit volgens DIN/EN 61591: normaalstand 500 m³/u intensiefstand 622 m³/u
- Geluidsdruk/-niveau volgens EN 60704-3 en EN 60704-2-13 bij luchtafvoer: Max. normaalstand: 69 dB (re 1 pW) Intensiefstand: 74 dB (re 1 pW)
- Efficiënte koolborstelloze Eco Silence Drive technologie
- Luchtinlaat hitte- en vaatwasserbestendig

Bediening:
- 17 Snelheden en 2 intensiefstanden
- **PerfectAir-sensor**
- Automatische inschakeling van ventilatie bij gebruik van een kookzone
- Automatische nalooptijd (30 minuten)
- Verwijderbare en afneembare metalen vetfilters en vloeibare verzamel unit (ca. 200 ml), vaatwasserbestendig
- Overloopreservoir (ca. 700 ml), vaatwasserbestendig
- Volledig handmatige bediening mogelijk via **DirectSelect Premium**

Energiewaarden:
- Energieklasse volgens EU-norm nr. 65/2014: B (op een schaal van A+++ tot D)
- Gemiddeld energieverbruik: 57 kWh/jaar
- Energieklasse ventilator: A
- Energieklasse vetfilter: B
- Max. geluidsniveau op normaalstand: 69 dB

Technische specificaties:
- Geschikt voor luchtafvoer of recirculatie (accessoire is benodigd):
  - HEZ9VEDU0 accessoire bij luchtafvoer
  - Recirculatieset vrijblazend achter de kast (standaard meegeleverd)
  - HEZ9VRPD1 diffusor voor installatie bij recirculatie onder de plint
- Mogelijk additionele buizenset benodigd afhankelijk van de keukenplanning

accent|line extra's
- accent line Carbon Black Comfort Profile
- PerfectCook Sensor

EAN 4242005192526

BOSCH
induction

Inductiekookplaat met afzuiging - 80 cm

Serie | 6 - Inductiekookplaat met afzuiging, DirectSelect, AL Comfort Profile

Met Glass Protect coating
Hogere krasbestendigheid van het glaskeramische kookoppervlak

accent|line

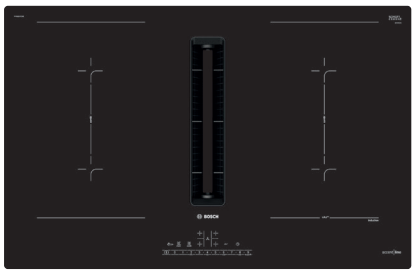

Inclusief Clean Air Plus filters (4x) en adapter

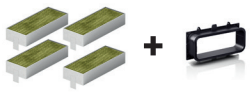

B

PVQ890F25E **€ 4.359,-**

Kookplaat:
- 4 Elektronisch geregelde inductiekookzones
- **2 CombiZones**
- Kookzones:
  - Linksvoor: 190 mm, 210 mm, 2.2 kW (max. vermogen 3.7 kW)
  - Linksachter: 190 mm, 210 mm, 2.2 kW (max. vermogen 3.7 kW)
  - Rechtsachter: 190 mm, 210 mm, 2.2 kW (max. vermogen 3.7 kW)
  - Rechtsvoor: 190 mm, 210 mm, 2.2 kW (max. vermogen 3.7 kW)

Design:
- Glass Protect: krasvast bij dagelijks gebruik
- AccentLine: Comfort Profile, CarbonBlack

Snelheid:
- Power Boost-functie voor alle kookzones

Bediening:
- **DirectSelect**
- Elektronische besturing met 17 standen
- Timer met uitschakelfunctie voor alle kookzones en kookwekker
- **PerfectFry**: Braadsensor met 4 temperatuurstanden
- Move Mode (2 niveaus)
- Quick Start-functie
- Restart-functie
- Weergave energieverbruik
- Schoonmaakvergrendeling
- 2-traps restwarmte-indicatie voor elke kookzone

Technische specificaties:
- Inbouwmaten (hxbxd) : 223 x 750 x 490-500 mm
- Aansluitwaarde: 7,4 kW

Afzuigsysteem:
- Afzuigcapaciteit volgens DIN/EN 61591: max. normaalstand 500 m3/H intensiefstand 622 m3/H
- Geluidsniveau volgens EN 60704-2-13 bij luchtafvoer: max. normaalstand 69 dB (re 1 pW) max. intensiefstand 74 dB(re 1 pW)
- Efficiënte koolborstelloze Eco Silence Drive technologie
- Luchtinlaat hitte- en vaatwasserbestendig

Bediening:
- 9 snelheden en 2 intensiefstanden Automatische terugschakeling
- Automatische inschakeling van ventilatie bij gebruik van een kookzone
- Automatische nalooptijd (30 minuten)
- Verwijderbare en afneembare metalen vetfilters en vloeibare verzamel unit (ca. 200 ml), vaatwasserbestendig
- Overloopreservoir (700 ml), vaatwasserbestendig
- Volledig handmatige bediening mogelijk via **DirectSelect**

Energiewaarden:
- Energieklasse volgens EU-norm nr. 65/2014: B (op een schaal van A+++ tot D)
- Gemiddeld energieverbruik: 57 kWh/jaar
- Energieklasse ventilator: A
- Energieklasse vetfilter: B
- Max. geluidsniveau op normaalstand: 69 dB

Technische specificaties:
- Geschikt voor luchtafvoer of recirculatie (accessoire is benodigd):
  - HEZ9VEDU0 accessoire bij luchtafvoer
  - Recirculatieset vrijblazend achter de kast (standaard meegeleverd)
  - HEZ9VRPD1 diffusor voor installatie bij recirculatie onder de plint
- Mogelijk additionele buizenset benodigd afhankelijk van de keukenplanning

accent|line extra's
- accent line Carbon Black Comfort Profile
- Glass Protect coating

EAN 4242005344666

Glass Protect.
Wie vindt niet de eerste krassen op z'n kookplaat vervelend? De nieuwe Glass Protect-coating zorgt bij normaal gebruik voor een aanzienlijk hogere krasbestendigheid van het glaskeramische kookoppervlak. Zo is het oppervlak 95% beter bestand tegen stof en zand en 70% beter tegen de krassen veroorzaakt door schuursponsjes. De kookplaat zal er langer glanzend schoon uit blijven zien doordat dit soort gebruikssporen minder invloed hebben op het glazen oppervlak.

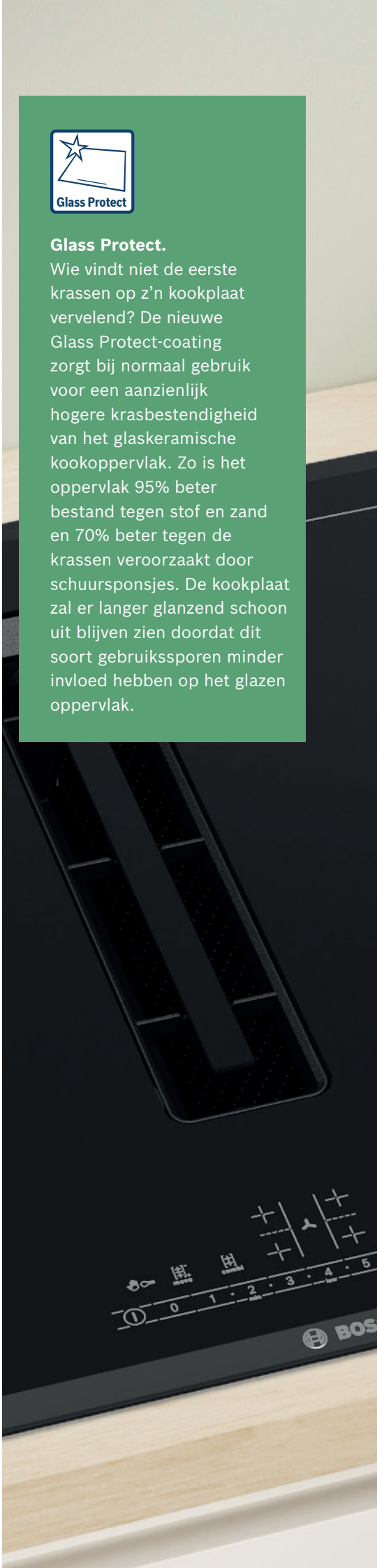

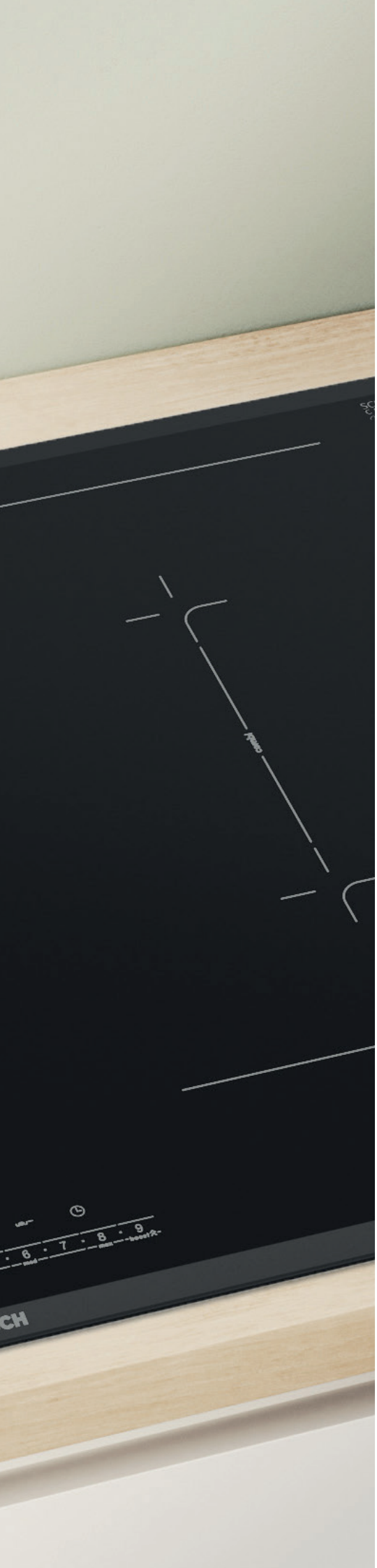

Inductiekookplaat met afzuiging - 80 cm

Serie | 6 - Inductiekookplaat met afzuiging, DirectSelect, AL Comfort Profile

accent|line

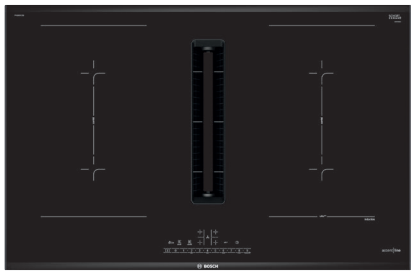

Inclusief Clean Air Plus filters (4x) en adapter

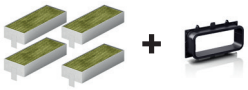

B

PVQ895F25E **€ 3.989,-**

Kookplaat:
- 4 Elektronisch geregelde inductiekookzones
- **2 CombiZones**
- Kookzones:
  - Links: 1x 380x210 mm / 3,6 kW of 2x 190x210 mm / 2,2 kW (max. Power Boost 3,7 kW)
  - Rechts: 1x 380x210 mm / 3,6 kW of 2x 190x210 mm / 2,2 kW (max. Power Boost 3,7 kW)

Design:
- accent line Carbon Black Comfort Profile

Snelheid:
- Power Boost-functie voor alle kookzones

Bediening:
- **DirectSelect**
- Elektronische besturing met 17 standen
- Timer met uitschakelfunctie voor alle kookzones, kookwekker, count-up timer
- **PerfectFry**: Braadsensor met 4 temperatuurstanden
- Move Mode (2 niveaus)
- Panwaarneming
- Restart-functie
- Quick Start-functie
- Weergave energieverbruik
- Schoonmaakvergrendeling
- 2-Traps restwarmte-indicatie voor elke kookzone

Technische specificaties:
- Inbouwmaten(hxbxd): 223 x 750 x 490-500 mm
- Aansluitwaarde: 7,4 kW

Afzuigsysteem:
- Afzuigcapaciteit volgens DIN/EN 61591: normaalstand 500 m³/u intensiefstand 622 m³/u
- Geluidsdruk/-niveau volgens EN 60704-3 en EN 60704-2-13 bij luchtafvoer: Max. normaalstand: 69 dB (re 1 pW) Intensiefstand: 74 dB (re 1 pW)
- Efficiënte koolborstelloze Eco Silence Drive technologie
- Luchtinlaat hitte- en vaatwasserbestendig

Bediening:
- 9 Snelheden en 2 intensiefstanden
- Automatische inschakeling van ventilatie bij gebruik van een kookzone
- Automatische nalooptijd (30 minuten)
- Verwijderbare en afneembare metalen vetfilters en vloeibare verzamel unit (ca. 200 ml), vaatwasserbestendig
- Overloopreservoir (ca. 700 ml), vaatwasserbestendig
- Volledig handmatige bediening mogelijk via **DirectSelect**

Energiewaarden:
- Energieklasse volgens EU-norm nr. 65/2014: B (op een schaal van A+++ tot D)
- Gemiddeld energieverbruik: 57 kWh/jaar
- Energieklasse ventilator: A
- Energieklasse vetfilter: B
- Max. geluidsniveau op normaalstand: 69 dB

Technische specificaties:
- Geschikt voor luchtafvoer of recirculatie (accessoire is benodigd):
  - HEZ9VEDU0 accessoire bij luchtafvoer
  - Recirculatieset vrijblazend achter de kast (standaard meegeleverd)
  - HEZ9VRPD1 diffusor voor installatie bij recirculatie onder de plint
- Mogelijk additionele buizenset benodigd afhankelijk van de keukenplanning

accent|line extra's
- accent line Carbon Black Comfort Profile

EAN 4242005213757

Inductiekookplaat met afzuiging - 80 cm

Serie | 4 - Inductiekookplaat met afzuiging, Touch Select, AL Comfort Profile

accent|line

Opvolger van PIE895B15E
Introductie december 2023

NIEUW

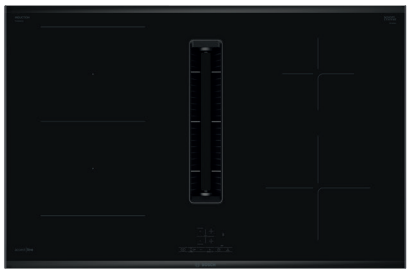

Inclusief Clean Air Plus filters (4x) en adapter

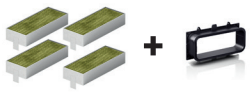

B

PVS895B16E **€ 3.609,-**

Kookplaat:
- 4 Elektronisch geregelde inductiekookzones
- **1 CombiZone**
- Kookzones:
  - Linksvoor: 190 mm, 210 mm, 2,2 kW (max. vermogen 3,7 kW)
  - Linksachter: 190 mm, 210 mm, 2,2 kW (max. vermogen 3,7 kW)
  - Rechtsachter: 180 mm, 1,8 kW (max. vermogen 3,1 kW)
  - Rechtsvoor: 210 mm, 2,2 kW (max. vermogen 3,7 kW)

Design:
- accent line Carbon Black Comfort Profile

Snelheid:
- Power Boost-functie voor alle kookzones

Bediening:
- Touch Select: eenvoudige bediening met +/- knoppen.
- Elektronische besturing met 17 standen
- Timer met uitschakelfunctie voor elke kookzone, Kookwekker
- Restart-functie
- QuickStart functie
- 2-Traps restwarmte-indicatie voor elke kookzone

Afzuigsysteem:
- Afzuigcapaciteit bij luchtafvoer (volgens EN 61591):
  max. normaalstand: 500 m3/h
  max. intensiefstand: 622 m3/h
- Geluidsniveau bij luchtafvoer (volgens EN 60704-3):
  max. normaalstand: 69 dB re 1 pW
  max. intensiefstand: 74 dB re 1 pW
- Efficiënte koolborstelloze Eco Silence Drive technologie
- Luchtinlaat hitte- en vaatwasserbestendig

Bediening:
- 4 Snelheden inclusief intensiefstand
- Automatische inschakeling van ventilatie bij gebruik van een kookzone
- Automatische nalooptijd (30 minuten)
- Verwijderbare en afneembare metalen vetfilters en vloeibare verzamel unit (ca. 200 ml), vaatwasserbestendig
- Overloopreservoir (ca. 700 ml), vaatwasserbestendig
- Handmatige bediening mogelijk via Touch Select

Energiewaarden:
- Energieklasse volgens EU-norm nr. 65/2014: B (op een schaal van A+++ tot D)
- Gemiddeld energieverbruik: 57 kWh/jaar
- Energieklasse ventilator: A
- Energieklasse vetfilter: B
- Max. geluidsniveau op normaalstand: 69 dB

Technische specificaties:
- Inbouwmaten(hxbxd):
  223 x 750 x 490-500 mm
- Aansluitwaarde: 7,4 kW

Technische specificaties:
- Geschikt voor luchtafvoer of recirculatie (accessoire is benodigd):
  - HEZ9VEDU0 accessoire bij luchtafvoer
  - Recirculatieset vrijblazend achter de kast (standaard meegeleverd)
  - HEZ9VRPD1 diffusor voor technische specificaties: bij recirculatie onder de plint
- Mogelijk additionele buizenset benodigd afhankelijk van de keukenplanning

accent|line extra's
- accent line Carbon Black Comfort Profile
- accent line exclusive zone opdruk

EAN 4242005433704

Inductiekookplaat met afzuiging - 70 cm

Serie | 6 - Inductiekookplaat met afzuiging, DirectSelect, AL Comfort Profile

accent|line

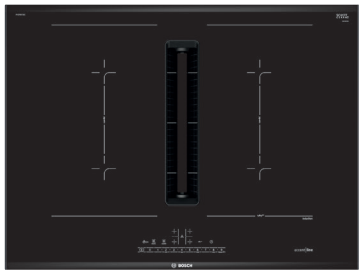

Inclusief
Clean Air Plus filters (4x) en adapter

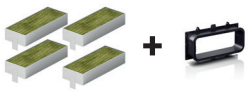

B

PVQ795F25E **€ 3.409,-**

Kookplaat:
- 4 Elektronisch geregelde inductiekookzones
- **2 CombiZones**
- Kookzones:
  - Links: 1x 380x210 mm / 3,6 kW of 2x 190x210 mm / 2,2 kW (max. Power Boost 3,7 kW)
  - Rechts: 1x 380x210 mm / 3,6 kW of 2x 190x210 mm / 2,2 kW (max. Power Boost 3,7 kW)

Design:
- accent line Carbon Black Comfort Profile

Snelheid:
- Power Boost-functie voor alle kookzones

Bediening:
- **DirectSelect**
- Elektronische besturing met 17 standen
- Timer met uitschakelfunctie voor alle kookzones, kookwekker, count-up timer
- **PerfectFry**: Braadsensor met 4 temperatuurstanden
- Move Mode (2 niveaus)
- Panwaarneming
- Restart-functie
- Quick Start-functie
- Weergave energieverbruik
- Schoonmaakvergrendeling
- 2-Traps restwarmte-indicatie voor elke kookzone

Technische specificaties:
- Inbouwmaten(hxbxd): 223 x 560 x 490-500 mm
- Aansluitwaarde: 7,4 kW

Afzuigsysteem:
- Afzuigcapaciteit volgens DIN/EN 61591: normaalstand 500 m³/u intensiefstand 622 m³/u
- Geluidsdruk/-niveau volgens EN 60704-3 en EN 60704213 bij luchtafvoer: Max. normaalstand: 69 dB (re 1 pW) Intensiefstand: 74 dB (re 1 pW)
- Efficiënte koolborstelloze Eco Silence Drive technologie
- Luchtinlaat hitte- en vaatwasserbestendig

Bediening:
- 9 Snelheden en 2 intensiefstanden
- Automatische inschakeling van ventilatie bij gebruik van een kookzone
- Automatische nalooptijd (30 minuten)
- Verwijderbare en afneembare metalen vetfilters en vloeibare verzamel unit (ca. 200 ml), vaatwasserbestendig
- Overloopreservoir (ca. 700 ml), vaatwasserbestendig
- Volledig handmatige bediening mogelijk via **DirectSelect**

Energiewaarden:
- Energieklasse volgens EU-norm nr. 65/2014: B (op een schaal van A+++ tot D)
- Gemiddeld energieverbruik: 57 kWh/jaar
- Energieklasse ventilator: A
- Energieklasse vetfilter: B
- Max. geluidsniveau op normaalstand: 69 dB

Technische specificaties:
- Geschikt voor luchtafvoer of recirculatie (accessoire is benodigd):
  - HEZ9VEDU0 accessoire bij luchtafvoer
  - Recirculatieset vrijblazend achter de kast (standaard meegeleverd)
  - HEZ9VRPD1 diffusor voor installatie bij recirculatie onder de plint
- Mogelijk additionele buizenset benodigd afhankelijk van de keukenplanning

accent|line extra's
- accent line Carbon Black Comfort Profile

EAN 4242005192427

Inductiekookplaat met afzuiging - 60 cm

Serie | 4 - Inductiekookplaat met afzuiging, Touch Select, AL Comfort Profile

accent|line

Opvolger van PIE695B15E
Introductie december 2023

NIEUW

Inclusief Clean Air Plus filters (4x) en adapter

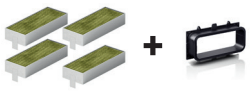

B

PVS695B16E **€ 3.179,-**

Kookplaat:
- 4 Elektronisch geregelde inductiekookzones
- **1 CombiZone**
- Kookzones:
  - Linksvoor: 190 mm, 210 mm, 2,2 kW (max. vermogen 3,7 kW)
  - Linksachter: 190 mm, 210 mm, 2,2 kW (max. vermogen 3,7 kW)
  - Rechtsachter: 145 mm, 1,4 kW (max. vermogen 2,2 kW)
  - Rechtsvoor: 210 mm, 2,2 kW (max. vermogen 3,7 kW)

Design:
- accent line Carbon Black Comfort Profile

Snelheid:
- Power Boost-functie voor alle kookzones

Bediening:
- Touch Select: eenvoudige bediening met +/- knoppen.
- Elektronische besturing met 17 standen
- Timer met uitschakelfunctie voor elke kookzone, Kookwekker
- Restart-functie
- QuickStart functie
- 2-Traps restwarmte-indicatie voor elke kookzone

Technische specificaties:
- Inbouwmaten(hxbxd): 223 x 560 x 490 mm
- Aansluitwaarde: 7,4 kW

Afzuigsysteem:
- Afzuigcapaciteit bij luchtafvoer (volgens EN 61591): max. normaalstand: 500 m3/h max. intensiefstand: 622 m3/h
- Geluidsniveau bij luchtafvoer (volgens EN 60704-3): max. normaalstand: 69 dB re 1 pW max. intensiefstand:74 dB re 1 pW
- Efficiënte koolborstelloze Eco Silence Drive technologie
- Luchtinlaat hitte- en vaatwasserbestendig

Bediening:
- 4 Snelheden inclusief intensiefstand
- Automatische inschakeling van ventilatie bij gebruik van een kookzone
- Automatische nalooptijd (30 minuten)
- Verwijderbare en afneembare metalen vetfilters en vloeibare verzamel unit (ca. 200 ml), vaatwasserbestendig
- Overloopreservoir (ca. 700 ml), vaatwasserbestendig
- Handmatige bediening mogelijk via Touch Select

Energiewaarden:
- Energieklasse volgens EU-norm nr. 65/2014: B (op een schaal van A+++ tot D)
- Gemiddeld energieverbruik: 57 kWh/jaar
- Energieklasse ventilator: A
- Energieklasse vetfilter: B
- Max. geluidsniveau op normaalstand: 69 dB

Technische specificaties:
- Geschikt voor luchtafvoer of recirculatie (accessoire is benodigd):
  - HEZ9VEDU0 accessoire bij luchtafvoe
  - Recirculatieset vrijblazend achter de kast (standaard meegeleverd)
  - HEZ9VRPD1 diffusor voor technische specificaties: bij recirculatie onder de plint
- Mogelijk additionele buizenset benodigd afhankelijk van de keukenplanning

accent|line extra's
- accent line Carbon Black Comfort Profile
- accent line exclusive zone opdruk

EAN 4242005433674

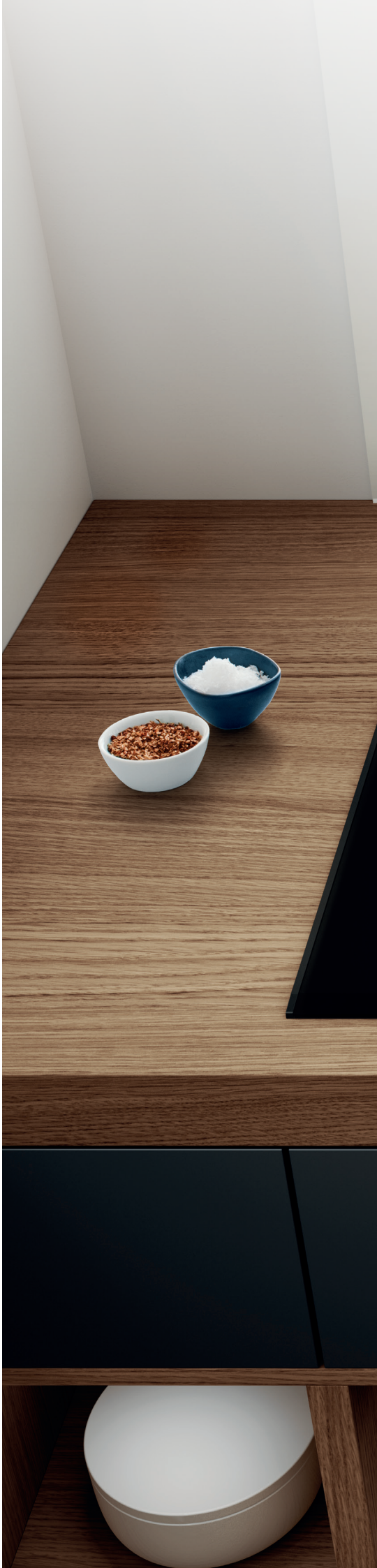

Vind de kookplaat die bij jou past.
Bezoek de **Bosch website**, beantwoord enkele vragen en vind de kookplaat die naadloos aansluit op jouw behoeften met onze online keuzehulp.

Inductiekookplaten - 90 cm

Serie | 8 - Inductiekookplaat, DirectSelect Premium, AL Comfort Profile

accent|line

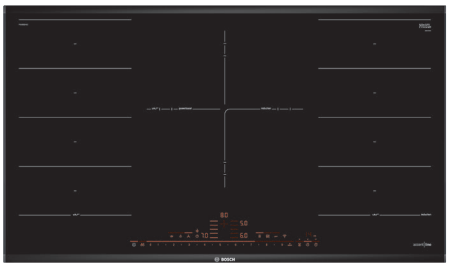

Home Connect

PXV995DV5E **€ 2.919,-**

Algemeen:
- 5 Elektronisch geregelde inductiekookzones met panwaarneming
- 1 Driekrings zone, 2 **FlexInductie zones**
- Kookzones:
  - Linksvoor: 1 x Ø 200 / 2,2 kW (met Power Boost 3,7 kW)
  - Linksachter: 1 x Ø 200 / 2,2 kW (met Power Boost 3,7 kW)
  - Midden: 1 x Ø 210 mm, 260 mm, 320 mm / 2,2 kW, 2,6 kW, 3,3 kW (met Power Boost 3,7 kW)
  - Rechtsvoor: 1 x Ø 200 / 2,2 kW (met Power Boost 3,7 kW)
  - Rechtsachter: 1 x Ø 200 / 2,2 kW (met Power Boost 3,7 kW)
- **PerfectFry** Sensor: Braadsensor met 5 temperatuurstanden
- Home Connect: monitoring en aanpassen instellingen op afstand met de Home Connect-app
- **Hood Control**: bedien de bijpassende afzuigkap vanaf de kookplaat

Design:
- accent line Comfort Profile

Bediening:
- **DirectSelect Premium**
- Elektronische besturing met 17 standen
- Timer met uitschakelfunctie voor elke kookzone
- 2-Traps restwarmte-indicatie voor elke kookzone
- Move Mode (3 niveaus)
- Pan Boost: voor het snel opwarmen van de pan
- Quick Start-functie
- Restart-functie
- Weergave energieverbruik

Technische specificaties:
- Inbouwmaten (hxbxd): 51 x 880 x 490-500 mm
- Aansluitwaarde: 11,1 kW

accent|line extra's
- accent line Comfort Profile

EAN 4242005123339

Serie | 8 - Inductiekookplaat, DirectSelect Premium, comfort Profile

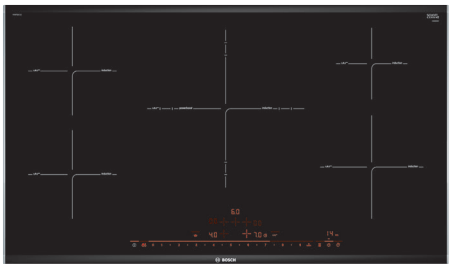

PIV975DC1E **€ 2.349,-**

Algemeen:
- 5 Elektronisch geregelde inductiekookzones met panwaarneming
- 1 Driekrings zone met extra sterke Power Boost: 5,5 kW
- Kookzones:
  - Linksvoor: 1 x Ø 180 mm / 1,8 kW (met Power Boost 3,1 kW)
  - Linksachter: 1 x Ø 180 mm / 1,8 kW (met Power Boost 3,1 kW)
  - Midden: 1 x Ø 320 mm, 210 mm, 260 mm / 3,3 kW, 2,6 kW, 2,2 kW (met Power Boost 3,7 kW, 5,5 kW, 4,4 kW)
  - Rechtsvoor: 1 x Ø 210 mm / 2,2 kW (met Power Boost 3,7 kW)
  - Rechtsachter: 1 x Ø 145 mm / 1,4 kW (met Power Boost 2,2 kW)
- **PerfectFry** Sensor: Braadsensor met 5 temperatuurstanden

Design:
- Comfort Profile

Bediening:
- **DirectSelect Premium**
- Elektronische besturing met 17 standen
- Timer met uitschakelfunctie voor elke kookzone, Kookwekker, Count-up Timer
- 2-Traps restwarmte-indicatie voor elke kookzone
- Pan Boost: voor het snel opwarmen van de pan
- Quick Start-functie
- Restart-functie
- Weergave energieverbruik

Technische specificaties:
- Inbouwmaten (hxbxd): 51 x 880 x 490-500 mm
- Aansluitwaarde: 11,1 kW

EAN 4242002838854

Inductiekookplaat - 80 cm

Serie | 8 - Inductiekookplaat, DirectSelect Premium, AL Comfort Profile

accent|line

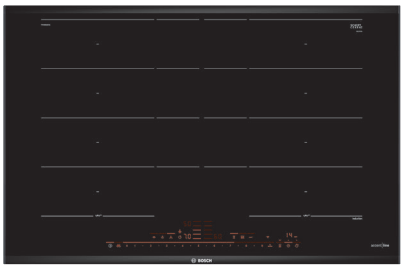

Home Connect

PXY895DX6E **€ 2.879,-**

Algemeen:
- 4 Elektronisch geregelde inductiekookzones met panwaarneming
- **2 FlexInductie Extra zones**
- Kookzones:
  - Links: 1 x 400x230 mm / 3,3 kW (max. Power Boost 3,7 kW) of 2 x 200 mm / 2,2 kW (max. Power Boost 3,7 kW)
  - Rechts: 1 x 400x230 mm / 3,3 kW (max. Power Boost 3,7 kW) of 2 x 200 mm / 2,2 kW (max. Power Boost 3,7 kW)
- PerfectCook Sensor
- **PerfectFry** Sensor: Braadsensor met 5 temperatuurstanden
- Home Connect: monitoren en aanpassen instellingen op afstand met de Home Connect-app
- **Hood Control**: bedien de bijpassende afzuigkap vanaf de kookplaat

Design:
- accent line Comfort Profile

Bediening:
- **DirectSelect Premium**
- Elektronische besturing met 17 standen
- Timer met uitschakelfunctie voor elke kookzone, Kookwekker, Count-up Timer
- 2-Traps restwarmte-indicatie voor elke kookzone
- Move Mode (3 niveaus)
- Pan Boost: voor het snel opwarmen van de pan
- Quick Start-functie
- Restart-functie
- Weergave energieverbruik

Technische specificaties:
- Inbouwmaten (hxbxd): 51 x 750 x 490-500 mm
- Aansluitwaarde: 7,4 kW

accent|line extra's
- accent line Comfort Profile
- PerfectCook Sensor

EAN 4242005123292

Inductiekookplaten - 80 cm

Serie | 8 - Glass Protect Inductiekookplaat, DirectSelect Premium, AL Comfort Profile

accent|line

Met Glass Protect coating*
Hogere krasbestendigheid van het glaskeramische kookoppervlak

Home Connect

PXV890DV5E*	**€ 2.829,-**
PXV895DV5E	**€ 2.439,-**

Algemeen:
- 5 Elektronisch geregelde inductiekookzones met panwaarneming
- 1 **FlexInductie zone**
- Kookzones:
  - Linksvoor: 1 x Ø 180 mm / 1,8 kW (met Power Boost 3,1 kW)
  - Linksachter: 1 x Ø 145 mm / 1,4 kW (met Power Boost 2,2 kW)
  - Midden: 1 x Ø 240 mm / 2,2 kW (met Power Boost 3,7 kW)
  - Rechtsvoor: 1 x Ø 200 mm / 2,2 kW (met Power Boost 3,7 kW)
  - Rechtsachter: 1 x Ø 200 mm / 2,2 kW (met Power Boost 3,7 kW)
- **PerfectFry** Sensor: Braadsensor met 5 temperatuurstanden
- Home Connect: monitoring en aanpassen instellingen op afstand met de Home Connect-app
- **Hood Control**: bedien de bijpassende afzuigkap vanaf de kookplaat

Design:
- accent line Comfort Profile
- Glass Protect*: krasvast bij dagelijks gebruik

Bediening:
- **DirectSelect Premium**
- Elektronische besturing met 17 standen
- Timer met uitschakelfunctie voor elke kookzone, Kookwekker, Count-up Timer
- 2-Traps restwarmte-indicatie voor elke kookzone
- Move Mode (3 niveaus)
- Pan Boost: voor het snel opwarmen van de pan
- Quick Start-functie
- Restart-functie
- Weergave energieverbruik

Technische specificaties:
- Inbouwmaten (hxbxd): 51 x 750 x 490-500 mm
- Aansluitwaarde: 7,4 kW

accent|line extra's
- accent line Comfort Profile
- Glass Protect coating*

EAN PXV890 4242005238637
EAN PXV895 4242005123308

Serie | 8 - Inductiekookplaat, DirectSelect Premium, vlak integreerbaar

accent|line

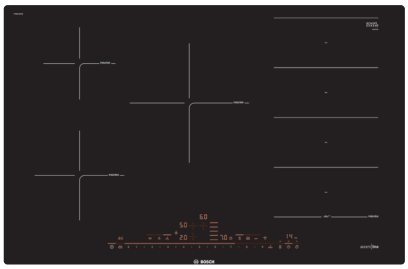

Home Connect

PXV821DV5E	**€ 2.439,-**

Algemeen:
- 5 Elektronisch geregelde inductiekookzones met panwaarneming
- 1 **FlexInductie zone**
- Kookzones:
  - Linksvoor: 1 x Ø 180 mm / 1,8 kW (met Power Boost 3,1 kW)
  - Linksachter: 1 x Ø 145 mm / 1,4 kW (met Power Boost 2,2 kW)
  - Midden: 1 x Ø 240 mm / 2,2 kW (met Power Boost 3,7 kW)
  - Rechtsvoor: 1 x Ø 210 mm / 2,2 kW (met Power Boost 3,7 kW)
  - Rechtsachter: 1 x Ø 200 mm / 2,2 kW (met Power Boost 3,7 kW)
- **PerfectFry** Sensor: Braadsensor met 5 temperatuurstanden
- Home Connect: monitoring en aanpassen instellingen op afstand met de Home Connect-app
- **Hood Control**: bedien de bijpassende afzuigkap vanaf de kookplaat

Design:
- Vlak integreerbaar

Bediening:
- **DirectSelect Premium**
- Elektronische besturing met 17 standen
- Timer met uitschakelfunctie voor elke kookzone, Kookwekker, Count-up Timer
- 2-Traps restwarmte-indicatie voor elke kookzone
- Move Mode (3 niveaus)
- Pan Boost: voor het snel opwarmen van de pan
- Quick Start-functie
- Restart-functie
- Weergave energieverbruik

Technische specificaties:
- Inbouwmaten (hxbxd): 56 x 796 x 516 mm
- Aansluitwaarde: 7,4 kW
- Ombouwraam voor vlakke inbouw in een houten werkblad benodigd (optionele accessoire)

accent|line extra's
- Vlak integreerbaar

EAN 4242005129331

Serie | 6 - Inductiekookplaat, DirectSelect, AL Comfort Profile

Opvolger van PVW895FC5E

accent|line

NIEUW

Home Connect

PVW895HC1E	**€ 1.999,-**

Algemeen:
- 5 Elektronisch geregelde inductiekookzones met panwaarneming
- **1 CombiZone**
- Kookzones:
  - Linksvoor: 180 mm, 2 kW (max. vermogen 3,1 kW)
  - Linksachter: 145 mm, 1,6 kW (max. vermogen 2,2 kW)
  - Midden: 240 mm, 2,5 kW (max. vermogen 3,7 kW)
  - Rechtsachter: 190 mm, 210 mm, 2,5 kW (max. vermogen 3,7 kW)
  - Rechtsvoor: 190 mm, 210 mm, 2,5 kW (max. vermogen 3,7 kW)
- **PerfectFry Plus** sensor: voorkomt aanbranding door temperatuurgestuurd bakken en braden
- Home Connect: monitoring en aanpassen instellingen op afstand met de Home Connect-app
- **Hood Control**: bedien de bijpassende afzuigkap vanaf de kookplaat
- **Smart Hood Automatic**: Afzuigkap past automatisch de ventilatiesnelheid aan

Design:
- accent line Comfort Profile

Bediening:
- **DirectSelect**
- Elektronische besturing met 17 standen
- Timer met uitschakelfunctie voor elke kookzone, Kookwekker
- 2-Traps restwarmte-indicatie voor elke kookzone
- Favorieten knop (beschikbaar met aangesloten Home Connect account)
- Geluidsvolume aanpasbaar
- Pan Boost, selecteerbaar via Favorieten knop/ Home Connect App
- Restart-functie
- QuickStart functie

Technische specificaties:
- Inbouwmaten (hxbxd): 51 x 750 x 490-500 mm
- Aansluitwaarde: 7,4 kW

accent|line extra's
- accent line Carbon Black Comfort Profile
- accent line exclusive zone opdruk

EAN 4242005394456

Inductiekookplaten - 80 cm

Serie | 6 - Inductiekookplaat, DirectSelect, AL Comfort Profile

Opvolger van PIV895FC5E

accent|line

NIEUW

PIV895HC1E **€ 1.809,-**

Algemeen:
- 5 Elektronisch geregelde inductiekookzones met panwaarneming
- Kookzones:
  - Linksvoor: 180 mm, 2 kW (max. vermogen 3,1 kW)
  - Linksachter: 145 mm, 1,6 kW (max. vermogen 2,2 kW)
  - Midden: 240 mm, 2,5 kW (max. vermogen 3,7 kW)
  - Rechtsachter: 145 mm, 1,6 kW (max. vermogen 2,2 kW)
  - Rechtsvoor: 210 mm, 2,5 kW (max. vermogen 3,7 kW)
- **PerfectFry Plus** sensor: voorkomt aanbranding door temperatuurgestuurd bakken en braden
- Home Connect: monitoring en aanpassen instellingen op afstand met de Home Connect-app
- **Hood Control**: bedien de bijpassende afzuigkap vanaf de kookplaat
- **Smart Hood Automatic**: afzuigkap past automatisch de ventilatiesnelheid aan

Design:
- accent line Comfort Profile

Bediening:
- **DirectSelect**
- Elektronische besturing met 17 standen
- Timer met uitschakelfunctie voor elke kookzone, Kookwekker
- 2-Traps restwarmte-indicatie voor elke kookzone
- Favorieten knop (beschikbaar met aangesloten Home Connect account)
- Geluidsvolume aanpasbaar
- Pan Boost, selecteerbaar via Favorieten knop/ Home Connect App
- Restart-functie
- QuickStart functie

Technische specificaties:
- Inbouwmaten (hxbxd): 51 x 750 x 490-500 mm
- Aansluitwaarde: 7,4 kW

accent|line extra's
- accent line Carbon Black Comfort Profile
- accent line exclusive zone opdruk

EAN 4242005361526

Serie | 6 - Inductiekookplaat, DirectSelect, Facet voor

Opvolger van PIV851FC5E

NIEUW

PIV831HB1E **€ 1.649,-**

Algemeen:
- 5 Elektronisch geregelde inductiekookzones met panwaarneming
- Kookzones:
  - Linksvoor: 180 mm, 2 kW (max. vermogen 3,1 kW)
  - Linksachter: 145 mm, 1,6 kW (max. vermogen 2,2 kW)
  - Midden: 240 mm, 2,5 kW (max. vermogen 3,7 kW)
  - Rechtsachter: 145 mm, 1,6 kW (max. vermogen 2,2 kW)
  - Rechtsvoor: 210 mm, 2,5 kW (max. vermogen 3,7 kW)
- Home Connect: monitoring en aanpassen instellingen op afstand met de Home Connect-app
- **Hood Control**: bedien de bijpassende afzuigkap vanaf de kookplaat
- **Smart Hood Automatic**: afzuigkap past automatisch de ventilatiesnelheid aan

Design:
- Facet voor

Bediening:
- **DirectSelect**
- Elektronische besturing met 17 standen
- Timer met uitschakelfunctie voor elke kookzone, Kookwekker
- 2-Traps restwarmte-indicatie voor elke kookzone
- Favorieten knop (beschikbaar met aangesloten Home Connect account)
- Geluidsvolume aanpasbaar
- Pan Boost, selecteerbaar via Favorieten knop/ Home Connect App
- Restart-functie
- QuickStart functie

Technische specificaties:
- Inbouwmaten (hxbxd): 51 x 750 x 490-500 mm
- Aansluitwaarde: 7,4 kW

EAN 4242005394067

Serie | 6 - Inductiekookplaat, DirectSelect, U-facet

Beschikbaar tot maart 2024

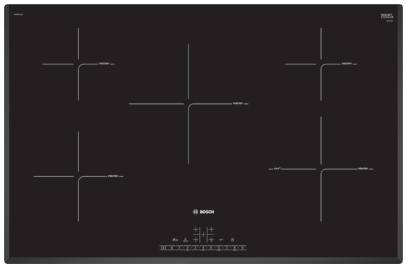

PIV851FC5E **€ 1.609,-**

Algemeen:
- 5 Elektronisch geregelde inductiekookzones met panwaarneming
- Kookzones:
  - Linksvoor: 1 x Ø 180 mm / 1,8 kW (met Power Boost 3,1 kW)
  - Linksachter: 1 x Ø 145 mm / 1,4 kW (met Power Boost 2,2 kW)
  - Midden: 1 x Ø 240 mm / 2,2 kW (met Power Boost 3,7 kW)
  - Rechtsvoor: 1 x Ø 210 mm / 2,2 kW (met Power Boost 3,7 kW)
  - Rechtsachter: 1 x Ø 145 mm / 1,4 kW (met Power Boost 2,2 kW)
- **PerfectFry** Sensor: Braadsensor met 4 temperatuurstanden

Design:
- Facetrand aan voor- en zijkanten

Bediening:
- **DirectSelect**
- Elektronische besturing met 17 standen
- Timer met uitschakelfunctie voor elke kookzone, Kookwekker
- 2-Traps restwarmte-indicatie voor elke kookzone
- Quick Start-functie
- Restart-functie
- Weergave energieverbruik

Technische specificaties:
- Inbouwmaten (hxbxd): 51 x 750 x 490-500 mm
- Aansluitwaarde: 7,4 kW

EAN 4242005090013

Inductiekookplaat - 80 cm

Serie | 4 - Inductiekookplaat, Touch Select, U-facet

accent|line

PIE861BB5E **€ 1.359,-**

Algemeen:
- 4 Elektronisch geregelde inductiekookzones met panwaarneming
- Kookzones:
  - Linksvoor: 1 x Ø 210 mm / 2,2 kW (met Power Boost 3,7 kW)
  - Linksachter: 1 x Ø 145 mm / 1,4 kW (met Power Boost 2,2 kW)
  - Rechtsvoor: 1 x Ø 145 mm / 1,4 kW (met Power Boost 2,2 kW)
  - Rechtsachter: 1 x Ø 280 mm / 2,6 kW (met Power Boost 3,7 kW)

Design:
- Facetrand aan voor- en zijkanten

Bediening:
- Touch Select
- Elektronische besturing met 17 standen
- Timer met uitschakelfunctie voor elke kookzone, Kookwekker
- 2-Traps restwarmte-indicatie voor elke kookzone
- Quick Start-functie
- Restart-functie

Technische specificaties:
- Inbouwmaten (hxbxd): 51 x 750 x 490-500 mm
- Aansluitwaarde: 7,4 kW

accent|line extra's
- accent line design
- accent line exclusive zone opdruk

EAN 4242005288540

Inductiekookplaat - 70 cm

Serie | 6 - Inductiekookplaat, DirectSelect, AL Comfort Profile

accent|line

NIEUW

Home Connect

PVQ795HC1E **€ 1.659,-**

Algemeen:
- 5 Elektronisch geregelde inductiekookzones met panwaarneming
- **2 CombiZones**
- Kookzones:
  - Linksvoor: 190 mm, 210 mm, 2,5 kW (max. vermogen 3,7 kW)
  - Linksachter: 190 mm, 210 mm, 2,5 kW (max. vermogen 3,7 kW)
  - Rechtsachter: 190 mm, 210 mm, 2,5 kW (max. vermogen 3,7 kW)
  - Rechtsvoor: 190 mm, 210 mm, 2,5 kW (max. vermogen 3,7 kW)
- **PerfectFry Plus** sensor: voorkomt aanbranding door temperatuurgestuurd bakken en braden
- Home Connect: monitoring en aanpassen instellingen op afstand met de Home Connect-apps
- **Hood Control**: bedien de bijpassende afzuigkap vanaf de kookplaat
- **Smart Hood Automatic**: afzuigkap past automatisch de ventilatiesnelheid aan

Design:
- accent line Comfort Profile

Bediening:
- **DirectSelect**
- Elektronische besturing met 17 standen
- Timer met uitschakelfunctie voor elke kookzone, Kookwekker
- 2-traps restwarmte-indicatie: geeft aan welke kookzones nog warm zijn
- Favorieten knop (beschikbaar met aangesloten Home Connect account)
- Pan Boost, selecteerbaar via Favorieten knop/ Home Connect App
- Restart-functie
- QuickStart functie

Technische specificaties:
- Inbouwmaten (hxbxd): 51 x 560 x 490-500 mm
- Aansluitwaarde: 7,4 kW

accent|line extra's
- accent line Carbon Black Comfort Profile
- accent line exclusive zone opdruk

EAN 4242005395026

Inductiekookplaat - 60 cm

Serie | 8 - Inductiekookplaat, DirectSelect Premium, AL Comfort Profile

accent|line

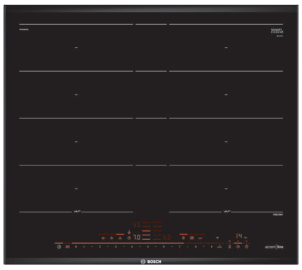

Home Connect

PXY695DX6E **€ 2.359,-**

Algemeen:
- 4 Elektronisch geregelde inductiekookzones met panwaarneming
- **2 FlexInductie Extra zones**
- Kookzones:
  - Links: 1 x 380x230 mm / 3,3 kW (max. Power Boost 3,7 kW) of 2 x 200 mm / 2,2 kW (max. Power Boost 3,7 kW)
  - Rechts: 1 x 380x230 mm / 3,3 kW (max. Power Boost 3,7 kW) of 2 x 200 mm / 2,2 kW (max. Power Boost 3,7 kW)
- PerfectCook Sensor
- **PerfectFry** Sensor: Braadsensor met 5 temperatuurstanden
- Home Connect: monitoring en aanpassen instellingen op afstand met de Home Connect-app
- **Hood Control**: bedien de bijpassende afzuigkap vanaf de kookplaat

Design:
- accent line Comfort Profile

Bediening:
- **DirectSelect Premium**
- Elektronische besturing met 17 standen
- Timer met uitschakelfunctie voor elke kookzone, Kookwekker, Count-up Timer
- 2-Traps restwarmte-indicatie voor elke kookzone
- Move Mode (3 niveaus)
- Pan Boost: voor het snel opwarmen van de pan
- Quick Start-functie
- Restart-functie
- Weergave energieverbruik

Technische specificaties:
- Inbouwmaten (hxbxd): 51 x 560 x 490-500 mm
- Aansluitwaarde: 7,4 kW

accent|line extra's
- accent line Comfort Profile
- PerfectCook Sensor

EAN 4242005123407

Inductiekookplaten - 60 cm

Serie | 8 - Inductiekookplaat, DirectSelect Premium, AL Comfort Profile

accent|line

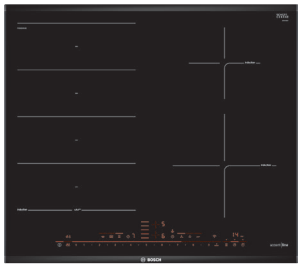

PXE695DV5E **€ 1.969,-**

Algemeen:
- 4 Elektronisch geregelde inductiekookzones met panwaarneming
- 1 **FlexInductie zone**
- Kookzones:
  - Linksvoor: Ø 190 mm / 2,2 kW (met Power Boost 3,7 kW)
  - Linksachter: Ø 190 mm / 2,2 kW (met Power Boost 3,7 kW)
  - Rechtsvoor: Ø 210 mm / 2,2 kW (met Power Boost 3,7 kW)
  - Rechtsachter: Ø 145 mm / 1,4 kW (met Power Boost 2,2 kW)
- **PerfectFry** Sensor: Braadsensor met 5 temperatuurstanden
- Home Connect: monitoring en aanpassen instellingen op afstand met de Home Connect-app
- **Hood Control**: bedien de bijpassende afzuigkap vanaf de kookplaat

Design:
- accent line: Comfort Profile

Bediening:
- **DirectSelect Premium**
- Elektronische besturing met 17 standen
- Timer met uitschakelfunctie voor elke kookzone
- 2-Traps restwarmte-indicatie voor elke kookzone
- Move Mode (3 niveaus)
- Pan Boost: voor het snel opwarmen van de pan
- Quick Start-functie
- Restart-functie
- Weergave energieverbruik

Technische specificaties:
- Inbouwmaten (hxbxd): 51 x 560 x 490-500 mm
- Aansluitwaarde: 7,4 kW

accent|line extra's
- accent line Comfort Profile

EAN 4242005123438

Serie | 6 - Inductiekookplaat, DirectSelect, AL Comfort Profile

Opvolger van PXX695FC5E

accent|line

NIEUW

PXX695HC1E **€ 1.709,-**

Algemeen:
- 4 Elektronisch geregelde inductiekookzones met panwaarneming
- 2 **FlexInductie zones**
- Kookzones:
  - Linksvoor: 190 mm, 230 mm, 2,2 kW (max. vermogen 3,7 kW)
  - Linksachter: 190 mm, 230 mm, 2,2 kW (max. vermogen 3,7 kW)
  - Rechtsachter: 190 mm, 230 mm, 2,2 kW (max. vermogen 2,2 kW)
  - Rechtsvoor: 190 mm, 230 mm, 2,2 kW (max. vermogen 3,7 kW)
- **PerfectFry Plus** sensor: voorkomt aanbranding door temperatuurgestuurd bakken en braden
- Home Connect: monitoring en aanpassen instellingen op afstand met de Home Connect-app
- **Hood Control**: bedien de bijpassende afzuigkap vanaf de kookplaat
- **Smart Hood Automatic**: afzuigkap past automatisch de ventilatiesnelheid aan

Design:
- accent line Comfort Profile

Bediening:
- **DirectSelect**
- Elektronische besturing met 17 standen
- Timer met uitschakelfunctie voor elke kookzone, Kookwekker
- 2-Traps restwarmte-indicatie voor elke kookzone
- Favorieten knop (beschikbaar met aangesloten Home Connect account)
- Geluidsvolume aanpasbaar
- Pan Boost, selecteerbaar via Favorieten knop/ Home Connect App
- Restart-functie
- QuickStart functie

Technische specificaties:
- Inbouwmaten (hxbxd): 51 x 560 x 490-500 mm
- Aansluitwaarde: 7,4 kW

accent|line extra's
- accent line Carbon Black Comfort Profile
- accent line exclusive zone opdruk

EAN 4242005394531

Serie | 6 - Inductiekookplaat, DirectSelect, Facet voor

NIEUW

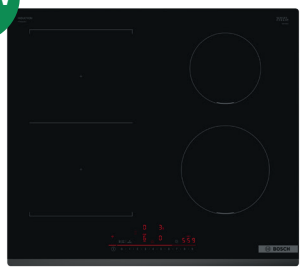

PVS631HB1E **€ 1.349,-**

Algemeen:
- 4 Elektronisch geregelde inductiekookzones met panwaarneming
- **1 CombiZone**
- Kookzones:
  - Linksvoor: 190 mm, 210 mm, 2,5 kW (max. vermogen 3,7 kW)
  - Linksachter: 190 mm, 210 mm, 2,5 kW (max. vermogen 3,7 kW)
  - Rechtsachter: 145 mm, 1,6 kW (max. vermogen 2,2 kW)
  - Rechtsvoor: 180 mm, 2 kW (max. vermogen 3,1 kW)
- Home Connect: monitoring en aanpassen instellingen op afstand met de Home Connect-app
- **Hood Control**: bedien de bijpassende afzuigkap vanaf de kookplaat
- **Smart Hood Automatic**: afzuigkap past automatisch de ventilatiesnelheid aan

Design:
- Facet voor

Bediening:
- **DirectSelect**
- Elektronische besturing met 17 standen
- Timer met uitschakelfunctie voor elke kookzone, Kookwekker
- 2-Traps restwarmte-indicatie voor elke kookzone
- Favorieten knop (beschikbaar met aangesloten Home Connect account)
- Geluidsvolume aanpasbaar
- Pan Boost, selecteerbaar via Favorieten knop/ Home Connect App
- Restart-functie
- QuickStart functie

Technische specificaties:
- Inbouwmaten (hxbxd): 51 x 560 x 490-500 mm
- Aansluitwaarde: 6,9 kW

EAN 4242005394258

Inductiekookplaten - 60 cm

Serie | 6 - Inductiekookplaat, DirectSelect, AL Comfort Profile

Opvolger van PIE695FC5E

accent|line

NIEUW

Home Connect

PIE695HC1E — € 1.309,-

Algemeen:
- 4 Elektronisch geregelde inductiekookzones met panwaarneming
- Kookzones:
  - Linksvoor: 180 mm, 2 kW (max. vermogen 3,1 kW)
  - Linksachter: 180 mm, 2 kW (max. vermogen 3,1 kW)
  - Rechtsachter: 145 mm, 1,6 kW (max. vermogen 2,2 kW)
  - Rechtsvoor: 210 mm, 2,5 kW (max. vermogen 3,7 kW)
- **PerfectFry Plus** sensor: voorkomt aanbranding door temperatuurgestuurd bakken en braden
- Home Connect: monitoring en aanpassen instellingen op afstand met de Home Connect-app
- Hood Control: bedien de bijpassende afzuigkap vanaf de kookplaat
- **Smart Hood Automatic**: afzuigkap past automatisch de ventilatiesnelheid aan

Design:
- accent line Comfort Profile

Bediening:
- **DirectSelect**
- Elektronische besturing met 17 standen
- Timer met uitschakelfunctie voor elke kookzone
- 2-Traps restwarmte-indicatie voor elke kookzone
- Favorieten knop (beschikbaar met aangesloten Home Connect account)
- Geluidsvolume aanpasbaar
- Pan Boost, selecteerbaar via Favorieten knop/ Home Connect App
- Restart-functie
- QuickStart functie

Technische specificaties:
- Inbouwmaten (hxbxd): 51 x 560 x 490-500 mm
- Aansluitwaarde: 7,4 kW

accent|line extra's
- accent line Carbon Black Comfort Profile
- accent line exclusive zone opdruk

EAN 4242005393923

Serie | 4 - Inductiekookplaat, Touch Select, U-facet

accent|line

PIE661BB5E — € 1.049,-

Algemeen:
- 4 Elektronisch geregelde inductiekookzones met panwaarneming
- Kookzones:
  - Linksvoor: 1 x Ø 180 mm / 1,8 kW (met Power Boost 3,1 kW)
  - Linksachter: 1 x Ø 180 mm / 1,8 kW (met Power Boost 3,1 kW)
  - Rechtsvoor: 1 x Ø 210 mm / 2,2 kW (met Power Boost 3,7 kW)
  - Rechtsachter: 1 x Ø 145 mm / 1,4 kW (met Power Boost 2,2 kW)

Design:
- Facetrand aan voor- en zijkanten

Bediening:
- Touch Control
- Elektronische besturing met 17 standen
- Timer met uitschakelfunctie voor elke kookzone, Kookwekker
- 2-Traps restwarmte-indicatie voor elke kookzone
- Quick Start-functie
- Restart-functie

Technische specificaties:
- Inbouwmaten (hxbxd): 51 x 560 x 490-500 mm
- Aansluitwaarde: 7,4 kW

accent|line extra's
- accent line design
- accent line exclusive zone opdruk

EAN 4242005289363

Serie | 4 - Inductiekookplaat, Touch Select, randloos

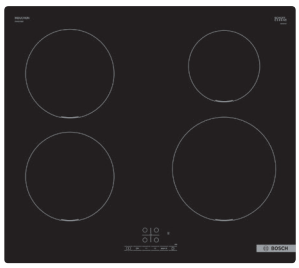

PUE611BB5D — € 839,-

Algemeen:
- 4 Elektronisch geregelde inductiekookzones met panwaarneming
- Kookzones:
  - Linksvoor: 1 x Ø 180 mm / 1,8 kW (met Power Boost 3,1 kW)
  - Linksachter: 1 x Ø 180 mm / 1,8 kW (met Power Boost 3,1 kW)
  - Rechtsvoor: 1 x Ø 210 mm / 2,2 kW (met Power Boost 3,7 kW)
  - Rechtsachter: 1 x Ø 145 mm / 1,4 kW (met Power Boost 2,2 kW)

Design:
- Zonder rand

Bediening:
- Touch Select
- Elektronische besturing met 17 standen
- Timer met uitschakelfunctie voor elke kookzone, Kookwekker
- 2-Traps restwarmte-indicatie voor elke kookzone
- Quick Start-functie
- Restart-functie

Technische specificaties:
- Inbouwmaten (hxbxd): 51 x 560 x 490-500 mm
- Aansluitwaarde: 3,7 kW
- Geleverd met 230V stekker
- Wordt aangesloten op 1 elektriciteitsgroep

EAN 4242005286089

Vanaf nu doet het vuur precies wat je wil.

Gaskookplaten.

De gaskookplaten van Bosch zijn er in diverse afmetingen en samenstellingen. Je kunt kiezen uit een compacte kookplaat met vier branders of een riant model met vijf branders. Ook bieden we verschillende designs en materialen zoals keramisch en gehard glas, roestvrij staal of gietijzeren pannendragers die met of zonder email zijn afgewerkt.

FlameSelect.
De gaskookplaten met FlameSelect en haar gepatenteerde ventieltechnologie laten je het gas precies en zichtbaar regelen in standen van 1 tot en met 9. Dit helpt je om in een handomdraai altijd perfecte resultaten te krijgen.

Gaskookplaten

Serie | 6 - Gaskookplaat, FlameSelect, wok links, breedte 90 cm

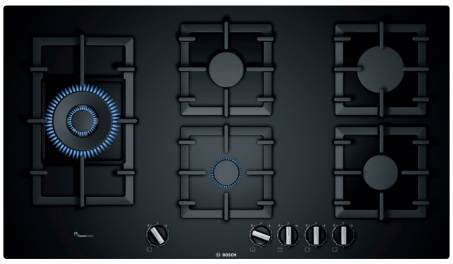

PPS9A6C90N **€ 1.269,-**

Algemeen:
- 5 Gasbranders
- **FlameSelect**: stapgewijze instelling van de vlam
  - Links: Wokbrander 4 kW
  - Middenachter: Normaalbrander 1,75 kW
  - Middenvoor: Sudderbrander 1 kW
  - Rechtsachter: Sterkbrander tot 3 kW
  - Rechtsvoor: Normaalbrander tot 1,75 kW
- Wokbrander

Design:
- Hardglas zwart
- Gietijzeren pannendragers, deelbaar

Bediening:
- Zwaardknoppen
- Geïntegreerde vonkontsteking
- Thermo-elektrische beveiliging voor alle gasbranders: geen vlam, geen gas!

Technische specificaties:
- Inbouwmaten (hxbxd): 45 x 850-852 x 490-502 mm
- Afgesteld op aardgas (25 mbar)

EAN 4242002915074

Serie | 6 - Gaskookplaat, FlameSelect, wok links, breedte 75 cm

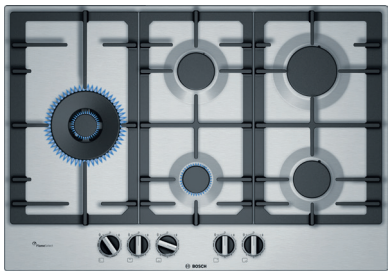

PCS7A5C90N **€ 1.029,-**

Algemene informatie:
- 5 Gasbranders
- **FlameSelect:** stapgewijze instelling van de vlam
  - Links: Wokbrander 5 kW
  - Middenachter: Normaalbrander 1,75 kW
  - Middenvoor: Sudderbrander 1 kW
  - Rechtsachter: Sterkbrander tot 3 kW
  - Rechtsvoor: Normaalbrander tot 1,75 kW
- Duo-wokbrander

Design:
- Roestvrij staal
- Mat geëmailleerde gietijzeren pannendragers

Bediening:
- Zwaardknoppen
- Geïntegreerde vonkontsteking
- Thermo-elektrische beveiliging voor alle gasbranders: geen vlam, geen gas

Technische specificaties:
- Inbouwmaten (hxbxd): 45 x 560 x (480 - 492) mm
- Afgesteld op aardgas (25 mbar)

EAN 4242002914596

Serie | 2 - Gaskookplaat, breedte 60 cm

PBH6B5B60N **€ 569,-**

Algemene informatie:
- 4 Gasbranders
  - Linksvoor: Wokbrander tot 3,3 kW
  - Linksachter: Normaalbrander tot 1,7 kW
  - Rechtsvoor: Sudderbrander tot 1 kW
  - Rechtsachter: Normaalbrander tot 1,7 kW

Design:
- Roestvrij staal
- Gietijzeren coating met rubberen voetjes voor stabiele plaatsing

Bediening:
- Zwaardknoppen rechts
- Geïntegreerde vonkontsteking
- Thermo-elektrische beveiliging voor alle gasbranders: geen vlam, geen gas!

Technische specificaties:
- Inbouwmaten (hxbxd): 45 x 560 x (480 - 492) mm
- Afgesteld op aardgas (25 mbar)

EAN 4242002834290

Optionele accessoires kookplaten

		Adviesprijs Incl. BTW
Inductiekookplaat met afzuigmodule		
HEZ9VDKR1	Recirculatiekit S (1x S, 1x L bocht) voor 60 cm diepe werkbladen	€ 186,95
HEZ9VDKR2	Recirculatiekit “universal” (1x L bocht, M bocht bijbestellen) voor 65 cm diepe werkbladen	€ 153,95
HEZ9VDKR0	Recirculatiekit L (2x L bocht) voor werkbladen vanaf 70 cm of groter	€ 186,95
HEZ9VDSS1	buisverbinder voor installatie recirculatie onder de plint en luchtafvoerinstallatie	€ 35,95
HEZ9VDSB1	90° buisbocht horizontaal voor installatie recirculatie onder de plint en luchtafvoerinstallatie	€ 35,95
HEZ9VDSB2	90° buisbocht verticaal voor installatie recirculatie onder de plint en luchtafvoerinstallatie (70 cm diep werkblad)	€ 31,95
HEZ9VDSB3	90° buisbocht verticaal (kleinere radius) voor installatie recirculatie onder de plint en luchtafvoerinstallatie (65 cm diep werkblad)	€ 31,95
HEZ9VDSB4	90° buisbocht verticaal (kleinere radius) voor installatie recirculatie onder de plint en luchtafvoerinstallatie (60 cm diep werkblad)	€ 31,95
HEZ9VDSI0	adaptereindstuk voor installatie luchtafvoer kookplaat met werkbladafzuiging	€ 35,95
HEZ9VDSM1	vlakke rechte buis 500 mm voor installatie recirculatie onder de plint en luchtafvoerinstallatie	€ 33,95
HEZ9VDSM2	vlakke rechte buis 1000 mm voor installatie recirculatie onder de plint en luchtafvoerinstallatie	€ 59,95
HEZ9VDSS2	flexibel verbindingsstuk DN150 vlak voor recirculatie onder de plint	€ 130,95
HEZ9VEDU0	luchtafvoer starterset met akoestisch filter (4 stuks) voor kookplaat met werkbladafzuiging	€ 76,95
HEZ9VRPD1	diffusor voor installatie recirculatie onder de plint	€ 76,95
Inductiekookplaten		
HEZ9FF010	Flex pan, Maat L	€ 149,95
HEZ9FF030	Flex pan set, 3 stuks (2x maat S, 1x maat M)	€ 219,95
HEZ9FF040	Flex pan set, 4 stuks (2x maat S, 1x maat M, 1x maat L)	€ 349,95
HEZ9SE030	3-delige pannenset: pan Ø 14 cm (1,8 liter), pan Ø 18 cm (3,5 liter), koekenpan Ø 22 cm (bodem)	€ 111,95
HEZ9SE040	4-delige pannenset: pan, Ø 14 cm (1,2 liter) pan Ø 14 cm (2 liter), pan Ø 18 cm (3,5 liter), koekenpan Ø 18 cm (bodem)	€ 296,95
HEZ9SE060	6-delige pannenset: pan Ø 14 cm (1,2 liter) pan Ø 14 cm (2 liter), pan Ø 18 cm (3,5 liter), pan Ø 22 cm (5,5 liter), koekenpan Ø 18cm (bodem), koekenpan Ø 22 cm (bodem)	€ 351,95
HEZ9TY010	Teppan Yaki 34 cm, voor Flex Inductie	€ 199,95
HEZ390522	grillplaat tbv flexInduction kookplaten (lxb bodem: 37 x 19,5 cm)	€ 218,95
HEZ390011	rvs braadpan tbv FlexInduction kookplaten (6,5 liter, bxdxh: 31 x 22 x 10 cm)	€ 162,95
HEZ390012	stoominzet voor rvs braadpan HEZ390011	€ 103,95
HEZ390090	rvs wokpan glazen deksel 36cm (top) / 16cm (bodem)	€ 131,95
HEZ390210	rvs braadpan tbv FlexInduction kookplaten Ø 15 cm (bodem)	€ 89,95
HEZ390220	rvs braadpan tbv FlexInduction kookplaten Ø 19 cm (bodem)	€ 99,95
HEZ390230	systeem koekenpan Ø 21 cm (bodem) t.b.v. Braadsensor	€ 109,95
HEZ39050	PerfectCook sensor tbv inductiekookplaten met PerfectCook	€ 218,95
HEZ9FE280	gietijzeren braadpan 28 cm (top) / 18cm (bodem)	€ 158,95

Optionele accessoires kookplaten

	PVQ795F25E	PXX895D66E	PVQ890F25E	PVQ895F25E	PVS695B16E	PVS895B16E	PIE661BB5E	PIE695HC1E	PIE861BB5E	PIV831HB1E	PIV851FC5E	PIV895HC1E	PIV975DC1E	PUE611BB5D	PVQ795HC1E	PVS631HB1E	PVW895HC1E	PXE695DV5E	PXV821DV5E	PXV890DV5E	PXV895DV5E	PXV995DV5E	PXX695HC1E	PXY695DX6E	PXY895DX6E
	•	•	•	•	•	•																			
	•	•	•	•	•	•																			
	•	•	•	•	•	•																			
	•	•	•	•	•	•																			
	•	•	•	•	•	•																			
	•	•	•	•	•	•																			
	•	•	•	•	•	•																			
	•	•	•	•	•	•																			
	•	•	•	•	•	•																			
	•	•	•	•	•	•																			
	•	•	•	•	•	•																			
	•	•	•	•	•	•																			
		•																•	•	•	•	•	•	•	•
		•																•	•	•	•	•	•	•	•
		•																•	•	•	•	•	•	•	•
	•	•	•	•	•	•	•	•	•	•	•	•	•	•	•	•	•						•		
	•	•	•	•	•	•	•	•	•	•	•	•	•	•	•	•	•	•	•	•	•	•	•	•	•
	•	•	•	•	•	•	•	•	•	•	•	•	•	•	•	•	•	•	•	•	•	•	•	•	•
		•																•	•	•	•	•	•	•	•
		•																•	•	•	•	•	•	•	•
		•																•				•	•	•	•
		•																•	•	•	•	•	•	•	•
					•	•	•	•	•	•		•	•	•	•	•	•	•	•	•	•	•	•	•	•
								•				•	•		•		•	•	•	•	•	•	•	•	•
								•				•			•		•	•	•	•	•	•	•	•	•
								•			•	•	•		•		•	•	•	•	•	•	•	•	•
		•																						•	•
	•	•	•	•	•	•	•	•	•	•	•	•	•	•	•	•	•	•	•	•	•	•	•	•	•

Optionele accessoires kookplaten

Te koop in de webshop

HEZ9TY010 €199,95

Teppan Yaki 34 cm, voor flexinductiekookplaten

HEZ390522 €218,95

Grillplaat voor flexinductiekookplaten (lxb bodem: 37 x 19,5 cm).

HEZ390011 €162,95

Rvs multi-braadpan voor flexinductiekookplaten (6,5 liter, bxdxh: 31 x 22 x 10 cm).

HEZ390012 €103,95

Stoominzet voor rvs braadpan HZ390011.

HEZ9FF010 €149,95

Flex pan voor flexinductiekookplaten. Maat L.

HEZ9FF030 €219,95

3-Delige Flex pannenset voor flexinductiekookplaten. 2 x maat S en 1 x maat M.

HEZ9FF040 €349,95

4-Delige Flex pannenset voor flexinductiekookplaten. 2 x maat S, 1 x maat M en 1 x maat L.

HEZ39050 €218,95

PerfectCook sensor tbv inductiekookplaten met PerfectCook.

HEZ390230 €109,95

Systeem koekenpan t.b.v. Braadsensor. Diameter bodem: 21 cm Diameter top: 26 cm.

HEZ9FE280 €158,95

Gietijzeren braadpan Diameter bodem: 18 cm Diameter top: 28 cm.

HEZ390090 €131,95

Rvs wokpan voor inductiekookplaten. Diameter bodem: 17 cm Diameter top: 35 cm.

HEZ390210 €89,95

Rvs braadpan tbv FlexInduction kookplaten Ø 15 cm (bodem).

HEZ390220 €99,95

Rvs braadpan tbv FlexInduction kookplaten Ø 19 cm (bodem)

HEZ9SE060 €351,95

6-Delige pannenset: pan Ø 14 cm (1,2 liter) pan Ø 14 cm (2 liter), pan Ø 18 cm (3,5 liter), pan Ø 22 cm (5,5 liter), koekenpan Ø 18 cm (bodem), koekenpan Ø 22 cm (bodem).

HEZ9SE040 €296,95

4-Delige pannenset: pan, Ø 14 cm (1,2 liter) pan Ø 14 cm (2 liter), pan Ø 18 cm (3,5 liter), koekenpan Ø 18 cm (bodem).

HEZ9SE030 €111,95

3-Delige pannenset: pan Ø 14 cm (1,8 liter), pan Ø 18 cm (3,5 liter), koekenpan Ø 22 cm (bodem).

Reinigings- en onderhoudsmiddelen

Glaskeramische-reiniger 00311896	**Onderhoudsset voor keramisch glas** 00311900	**Onderhoudsset voor rvs oppervlakken** 00311964	**Ontvetter voor huishoudelijke apparatuur** 00312207	**Glasschraper** 17000334	**Microvezel reinigingsdoeken** 00466148
Kookplaatreiniger voor het reinigen en verzorgen van keramisch glas, inductie en roestvrijstalen gaskookplaten Veilige en krachtige verwijdering van vuil en vet met effectieve resultaten. Laat een aantrekkelijke en glanzende afwerking achter.	Reiniger voor keramisch glas (los te bestellen 00311896).	Reinigingsdoekjes voor roestvrijstalen oppervlakken (los te bestellen 00312007).	Ontvetter voor intensieve reiniging van hardnekkig vet en vuil Duurzaamheid: formule zonder microplastics. Milieuvriendelijk recept. Gemakkelijk biologisch afbreekbaar. Geen gevaarlijk goed. Bijzonder effectief op keukenkasten, tegels, afzuigkappen, magnetrons, kookplaten en rvs oppervlakken.	Reiniging van glazen en gladde oppervlakken in de oven. Verwijdert hardnekkige en ingedroogde resten.	Microvezel reinigingsdoeken speciaal voor je keuken. Kan worden gewassen en hergebruikt tot 300 keer.
	Glasschraper (los te bestellen 17000334) Mesjes (los te bestellen 17000335)	Reinigingspoeder “Weense Kalk” voor roestvrijstalen oppervlakken (los te bestellen 00311946)		Mesjes (los te bestellen 17000335)	
Inhoud reiniger: 250 ml	Inhoud reiniger: 250 ml	Inhoud reinigingspoeder: 100 gram	Inhoud ontvetter: 500 ml		
	Inhoud glasschraper: 1 houder en 1 mesje	Reinigingsdoekjes: 5 stuks		Inhoud glasschraper: 1 houder en 1 mesje	Reinigingsdoeken: 2 stuks
Prijs webshop **€ 11,99**	Prijs webshop **€ 17,50**	Prijs webshop **€ 19,32**	Prijs webshop **€ 15,55**	Prijs webshop **€ 8,45**	Prijs webshop **€ 22,95**

De optionele accessoires, reinigings- en onderhoudsmiddelen zijn verkrijgbaar op **www.bosch-home.nl/productoverzicht/reiniging-en-onderhoud**

BOSCH

Afzuigsystemen.

Precies waar en hoe jij het wil.

Precies waar en hoe jij het wil.

Tegen de muur, boven een kookeiland of geïntegreerd. Alles is mogelijk.

Smaken verschillen en niet alleen als het gaat om eten, maar ook als het gaat om de afzuiging in een keuken. Sommigen geven de afzuigkap graag een prominente plek in de keuken en anderen willen het afzuigsysteem zo min mogelijk in het zicht. Zo heeft Bosch voor iedereen wel een oplossing om de ideale keuken in te richten.

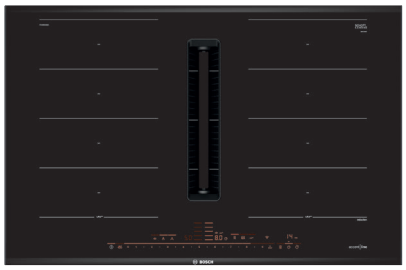

Inductiekookplaten met geïntegreerde afzuiging.
Onze inductiekookplaten met afzuiging zijn met hun strakke design volledig vernieuwd. Zo heb je nog meer vrijheid en flexibiliteit in je keuken. Kookgeuren en dampen worden direct bij de bron afgevoerd en krijgen geen kans om zich door de keuken te verspreiden.

Werkbladafzuiging.
De ventilatiemodule bevindt zich net achter de inductiekookplaat, waardoor kookgeuren en dampen direct afgevoerd worden. Bijna onzichtbaar verzonken in het werkblad wanneer deze niet actief is.

Plafondunits.
De plafondunit is een afzuigkap die direct in of aan een dragend keukenplafond is gemonteerd. Voor frisse lucht, een goede verlichting van de kookplaat en bewegingsvrijheid voor je hoofd.

Eilandschouwkappen.
Onze eilandschouwkappen zijn speciaal ontworpen voor boven een kookeiland en hangen vrij aan het plafond.

Wandschouwkappen.
Een wandschouwkap wordt boven de kookplaat aan de wand gemonteerd, eventueel tussen bovenkasten. De kap past mooi bij het design van Bosch ovens en kookplaten. Het verbluffende afzuigresultaat zal niemand ontgaan.

Geïntegreerde blokschouwkappen.
Met de geïntegreerde blokschouwkap van Bosch werk je de afzuigkap gemakkelijk in een keukenkast weg, passend in het geheel van de keuken. Deze mogelijkheid biedt ook nog opbergruimte in de kast.

Vlakschermkappen.
Een vlakschermafzuigkap wordt in een bovenkast gemonteerd. Om het afzuigoppervlak te vergroten, trek je voor gebruik het vlakke gedeelte uit. Bij veel van deze afzuigkappen kun je de vlakke voorkant op de bovenkasten afstemmen. De vlakschermafzuigkap is dan vrijwel onzichtbaar.

Afzuigunits.
Afzuigunits worden volledig geïntegreerd in een keukenkastje of ander keukenelement direct boven de kookplaat. Ze bieden maximale vrijheid voor integratie in ieder keukendesign.

Precies waar en hoe jij het wil.

Voor een vrije doorkijk in jouw open keuken.

Een afzuigoplossing die je alleen ziet wanneer jij het wil, dat is de GlassDraft-werkbladafzuiging van Bosch. Dit afzuigsysteem is in het werkblad direct achter de kookplaat geïntegreerd en komt gemakkelijk omhoog met de Touch Control-bediening.

GlassDraft-afzuiging.
Je geniet van alle voordelen van een krachtige werkbladafzuiging, maar ziet er bijna niets van met onze **GlassDraft-afzuiging**. Het subtiele, transparante ontwerp zorgt ervoor dat je een vrij uitzicht behoudt wanneer het afzuigsysteem aan is, terwijl je met de Emotion Light-toepassing in de Home Connect-app de kleur van de verlichte omlijsting kunt instellen. Het glazen paneel, dat tevoorschijn komt zodra je het systeem aanzet, zorgt er samen met de Guided Air-technologie voor dat kookluchten en -dampen direct het afzuigsysteem in worden gezogen. Zowel het glazen paneel als de filters verwijder je gemakkelijk om te kunnen schoonmaken. Bekijk dit **filmpje** voor meer informatie over GlassDraft-afzuiging.

Geheel nieuw design.
Met een geheel nieuw design bieden we je nog meer vrijheid en flexibiliteit voor het ontwerp van jouw keuken. Deze kookplaten combineren de laatste technologie van onze inductiekookplaten en afzuigsystemen in één apparaat. Het krachtige, geïntegreerde afzuigsysteem onttrekt stoom en geur direct bij de bron. Door deze innovatie ben je veel vrijer om je keuken precies zo in te delen als jij wil. Of je de kookplaat met afzuiging nu wil plaatsen in een kookeiland of tegen een muur, aansluitmogelijkheden hebt voor luchtafvoer of niet, er is altijd een inbouwoptie. Daarbij past de variant van 70 cm ook nog eens in een standaard kast van 60 cm breed.

PerfectAir.
PerfectAir houdt rekening met de opstijgende damp en geur tijdens het koken en past automatisch het afzuigvermogen aan. Dankzij de PerfectAir-sensor gebeurt dit bij een zo laag mogelijk geluidsniveau, omdat het afzuigvermogen precies op de juiste stand wordt geactiveerd.

Sfeervolle lichtomlijsting.
Het glazen paneel is voorzien van een lichtomlijsting. Kies eenvoudig je favoriete kleur via de Home Connect-app, het spectrum is eindeloos.

Groots van binnen. Minimalistisch aan de buitenkant.

De nieuwe diagonale wandschouwkappen charmeren zowel kook- als designliefhebbers. Ze maken indruk met de gereduceerde zwarte buitenkant gemaakt van hoogwaardige materialen die perfect matchen met andere accent line-inbouwapparaten, zoals ovens, magnetrons of de koffiemachine. Maar ook het interieur zit boordevol exclusieve kenmerken. Ondanks dat de diagonale wandschouwkappen uitgerust zijn met extra functies, komen ze niet met extra geluid. De accent line-modellen zijn beschikbaar in Serie 8, Serie 6 en Serie 4 – Europa‘s stilste recirculatie diagonale wandschouwkap.

#1
stilste recirculatie wandschouwkap in Europa.

Gewoon simpel.

Onze diagonale wandschouwkappen zijn niet alleen een blikvanger. Dankzij het praktische ontwerp zorgen ze voor een eenvoudige installatie én bediening. Onderstaande details maken het gebruik ervan een fluitje van een cent.

Gebruikersinterface met touch control.
Dankzij DirectSelect is het aanpassen van je afzuigkap mogelijk met slechts één aanraking. Met de ingebouwde touch sensor regel je met een tik op de interface de stand van de ventilator en de verlichting van het werkblad. Deze functie is niet alleen beschikbaar in ons meest geavanceerde Serie 8-model, maar ook alle andere Bosch diagonale wandschouwkappen.

Ledverlichting.
Voor een perfecte verlichting is de onderkant van het apparaat voorzien van dimbare ledverlichting die los van de ventilator kan worden in- en uitgeschakeld. Verander de verlichting in de Home Connect-app.*

Eenvoudige toegang.
Om je filters schoon te maken, hoef je je niet langer in allerlei bochten te wringen. Het paneel gaat open in een hoek van 110 graden, zodat je de vetfilters in de afzuigkap eenvoudig kunt verwijderen. Reinig deze met de hand of laat je vaatwasser het werk doen.

* Sommige functies vereisen dat het apparaat is verbonden met een Home Connect-account en een single-key-ID-account.

Combinatiemogelijkheden voor onze perfect passende Serie 6-inductie-kookplaten en Serie 2-, Serie 4- en Serie 6-diagonale wandschouwkappen.

Bereik perfecte resultaten door apparaten met elkaar te verbinden.

Onze nieuwe inductiekookplaten en diagonale wandschouwkappen maken niet alleen indruk door hun design, maar ook door de verbeterde connectiviteitsfuncties. Op die manier is een handmatige bediening van de afzuigkap bijna overbodig. Dit overzicht helpt je om de perfecte combinatie van kookplaat en afzuigkap te vinden, zodat je je in de toekomst volledig op het koken kunt richten.

Home Connect.
Haal het meeste uit je kookplaat en afzuigkap door de apparaten te koppelen met de Home Connect-app. Zo profiteer je van extra slimme functies, zoals de **Favorieten-knop** waarmee je met één vingerbeweging je favoriete kookinstellingen automatisch start. Je stelt het eenvoudig in via de Home Connect-app. Of regel zelf de zuigsnelheid van je afzuigkap via de gebruiksinterface van je kookplaat met **Hood Control**. En met PerfectAir en Smart Hood Automatic wordt koken nog makkelijker op de nieuwe apparaten.

PerfectAir.
De sensor in onze Serie 8-diagonale wandschouwkappen controleert de lucht terwijl je kookt. Hij selecteert automatisch het juiste vermogen om stoom en geurtjes op te vangen en beperkt het geluid tot een minimum. Als je klaar bent met koken, blijft de ventilator draaien totdat de lucht in je keuken weer schoon en fris is. Jij focust je rustig op het koken, je afzuigkap doet de rest.

Smart Hood Automatic.
Serie 4- en 6-diagonale wandschouwkappen stuur je helemaal automatisch aan met een bijpassende Serie 6-inductiekookplaat. Dit gebeurt op basis van een algoritme dat het vermogen van de afzuigkap aanpast op basis van de instellingen van je kookplaat. Je keuken is vrij van geuren en dampen en je vingerafdrukken op je afzuigkap zijn verleden tijd. Zo makkelijk kan koken zijn.

Precies waar en hoe jij het wil.

Zelfs het afvoeren van lucht heb je in de hand.

Luchtafvoer of recirculatiewerking.
Bij luchtafvoer wordt, zoals de naam al doet vermoeden, de lucht naar buiten afgevoerd. Hierbij is het van belang dat een raam open staat zodat er goed geventileerd kan worden.

Bij recirculatiewerking wordt de lucht gefilterd en niet naar buiten geblazen. De keukenlucht wordt door de afzuigkap opgezogen, gezuiverd en weer de keuken in geblazen.

Recirculatiemodellen hebben naast een vetfilter ook een koolstoffilter nodig dat alle geurdeeltjes verwijdert. Dit filter dien je regelmatig te vervangen zodat de lucht in de keuken schoon en fris blijft. In plaats van een standaard koolstoffilter kun je ook kiezen voor een Clean Air- of een Clean Air Plus-filter dat uiterst effectief is doordat het tot 95% van de geurdeeltjes uit de lucht verwijdert.

Omdat er geen kostbare warme lucht naar buiten verdwijnt, heeft recirculatie geen warmte- en energie-verlies. Er is ook geen verbouwing nodig voor een afvoerleiding of muurdoorvoer. De montage van een afzuigkap met recirculatie is eenvoudig en kost weinig tijd.

Vervangen of regenereren?
Wil je liever een filter hebben dat langer meegaat? Kies dan voor een regenereerbaar Clean Air-filter. Deze regenereer je door het filter gedurende twee uur in de oven op 200 °C te plaatsen, daarna presteert het filter weer als nieuw!

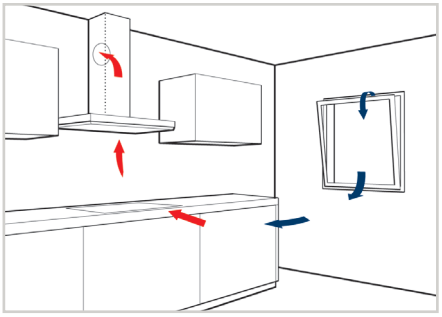

Luchtafvoer

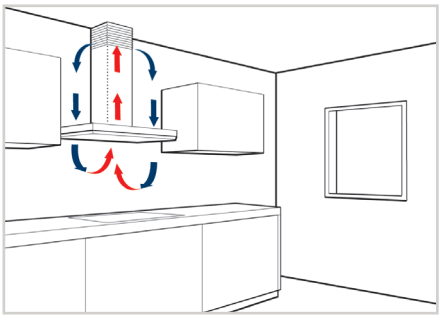

Recirculatiewerking

Allergisch? Zuiver de lucht met Clean Air Plus.
Voor iedereen die last heeft van allergieën heeft Bosch het speciale Clean Air Plus-filter. Hiermee zorg je ervoor dat je jouw keuken vrij houdt van pollen en allergenen. Dankzij het Clean Air Plus-filter absorberen onze afzuigsystemen behalve kookgeuren ook meer dan 90% van de aanwezige pollen en allergenen.
Is het afzuigsysteem voorzien van Home Connect? Dan kun je in combinatie met NuWave Cair, een slimme luchtkwaliteitssensor, de lucht automatisch laten filteren door het afzuigsysteem.

Ontdek alle gemakken van Bosch afzuigsystemen.

Ontdek de bediening die het best bij jou past.

Bij verschillende soorten afzuigsystemen horen ook verschillende bedieningsmogelijkheden. Zo kan een afzuigkap bediend worden met druktoetsen, een bedieningsring of zelfs met een afstandsbediening.

TouchControl met lichtlijn.
Eilandschouwkappen/wandschouwkappen

TouchControl met ledindicatie.
Wandschouwkappen/design geïntegreerde blokschouwkap

DirectSelect met achtergrondverlichting.
Diagonale wandschouwkappen Serie 8

Druktoetsen.
Wandschouwkappen

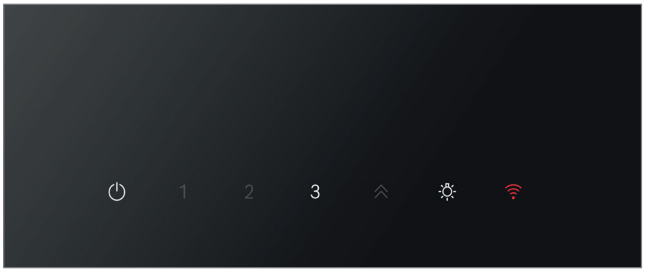

TouchSelect met achtergrondverlichting.
Diagonale wandschouwkappen Serie 6 en Serie 4

Tiptoetsen met ledindicatie.
Vlakschermkappen/afzuigunits

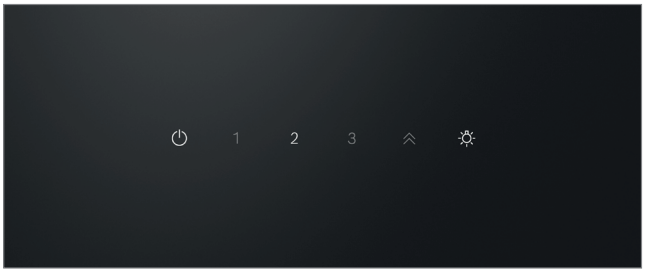

TouchControl met ledindicatie.
Diagonale wandschouwkappen Serie 2

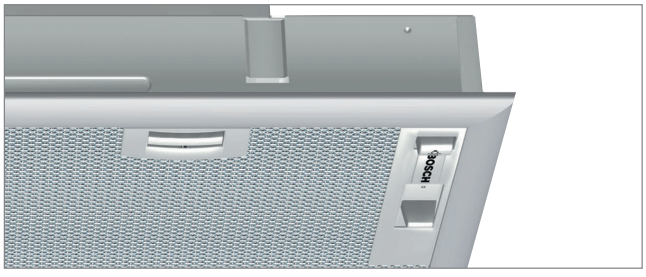

Schuifregelaar.
Afzuigunits

Ontdek alle voordelen van Bosch afzuigsystemen.

Functies die het dagelijks leven makkelijker maken.

Emotion Light.
Met Emotion Light kun je de verlichting rondom jouw GlassDraft in 12 verschillende kleuren instellen. Met Home Connect wordt het nog gemakkelijker om de gewenste sfeer te creëren in jouw hele huis.

Eco Silence Drive.
Grote prestaties in plaats van groot volume: De Eco Silence Drive-motor werkt zonder koolborstels, zodat je niet de nadelen van een traditionele motor ondervindt. Eco Silence Drive zorgt voor efficiëntie, duurzaamheid en een geruisloze werking.

Guided Air.
Guided Air zorgt voor perfecte afzuiging van stoom en geur, ongeacht de positie van de pan op de kookplaat.

Hood Control.
Met Hood Control kun je gemakkelijk jouw afzuigkap bedienen met je kookplaat, zo hoef je nooit meer je ogen van de kookplaat af te houden tijdens het koken.

PerfectAir.
De PerfectAir-sensor houdt de lucht tijdens het koken in de gaten en past zijn vermogen aan op de opstijgende damp en geur – voortdurend, precies en onafhankelijk van de instellingen. Tegelijkertijd wordt het geluidsniveau beperkt omdat alleen het minimaal vereiste afzuigvermogen wordt geactiveerd.

Verlichting.
De verlichting van de verschillende afzuigsystemen kan worden gedimd. Op deze manier houd je na het koken de keuken sfeervol verlicht, maar heb je tijdens het koken goed zicht op je pannen.

Smart Hood Automatic.
Focus je helemaal op jouw manier van koken. De bijpassende afzuigkap wordt automatisch aangestuurd door de kookplaat en een verbonden Home Connect-account. Dit gebeurt op basis van een algoritme dat het vermogen van de afzuigkap aanpast op basis van de instellingen van je kookplaat.

Home Connect.
Met de eenvoudig te bedienen Home Connect-app heb je toegang tot, en beheer je de instellingen van jouw keukenapparatuur waar en wanneer je maar wil.

Werkbladoplossingen

Serie | 8 - Inductiekookplaat met afzuiging 80 cm

accent|line

B

Home Connect

PXX895D66E **€ 5.089,-**

Algemene informatie:
- Geschikt voor luchtafvoer of recirculatie
- Efficiënte koolborstelloze Eco Silence Drive technologie
- Afzuigcapaciteit volgens DIN/EN 61591: max. normaalstand: 500 m³/u max. intensiefstand: 622 m³/u
- Geluidsniveau volgens EN 60704-2-13 bij luchtafvoer: max. normaalstand: 69 dB (re 1 pW) max. intensiefstand: 74 dB (re 1 pW)
- Luchtinlaat hitte- en vaatwasserbestendig
- **PerfectAir**

Bediening:
- 17 Snelheden en 2 intensiefstanden
- Intensiefstand met automatische terugschakeling
- Automatische inschakeling van ventilatie bij gebruik van een kookzone
- Volledig handmatige bediening mogelijk via DirectSelect Premium
- Automatische nalooptijd (30 minuten)
- Verwijderbare en afneembare metalen vetfilters en vloeibare verzamel unit (ca. 200 ml), vaatwasserbestendig
- Overloopreservoir (ca. 700 ml), vaatwasserbestendig

Energiewaarden:
- Energieklasse volgens EU-norm nr. 65/2014: B (op een schaal van A+++ tot D)
- Gemiddeld energieverbruik: 57 kWh/jaar
- Energieklasse ventilator: A
- Energieklasse vetfilter: B
- Max. geluidsniveau op normaalstand: 69 dB

Benodigde accessoires:
- HEZ9VEDU0: accessoire bij luchtafvoer
- Recirculatie startertset met Clean Air Plus filters (4 stuks) en adapter voor uitblazen achter de kast (standaard meegeleverd)
- HEZ9VRPD1 diffusor voor installatie bij recirculatie onder de plint
- Mogelijk additionele buizenset benodigd afhankelijk van de keukenplanning

Technische specificaties:
- Geschikt voor luchtafvoer of recirculatie- (accessoire is benodigd)
- Inbouwmaten (hxbxd): 223 x 750 x 490-500 mm
- Aansluitwaarde: 7,4 kW

accent|line extra's
- accent line Carbon Black Comfort Profile
- PerfectCook sensor

EAN 4242005192526

Serie | 6 - Inductiekookplaat met afzuiging, 80 cm

accent|line

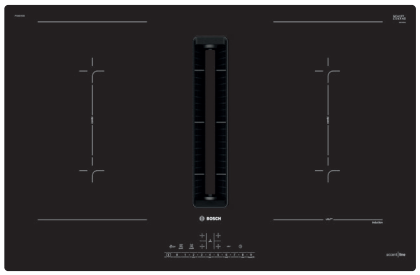

Met Glass Protect coating
Hogere krasbestendigheid van het glaskeramische kookoppervlak

B

PVQ890F25E **€ 4.359,-**

Algemene informatie:
- Geschikt voor luchtafvoer of recirculatie
- Efficiënte koolborstelloze Eco Silence Drive technologie
- Afzuigcapaciteit volgens DIN/EN 61591: max. normaalstand: 500 m³/u max. intensiefstand: 622 m³/u
- Geluidsniveau volgens EN 60704-2-13 bij luchtafvoer: max. normaalstand: 69 dB (re 1 pW) max. intensiefstand: 74 dB (re 1 pW)
- Luchtinlaat hitte- en vaatwasserbestendig

Bediening:
- 9 Snelheden en 2 intensiefstanden
- Intensiefstand met automatische terugschakeling
- Automatische inschakeling van ventilatie bij gebruik van een kookzone
- Handmatige bediening mogelijk via DirectSelect
- Automatische nalooptijd (30 minuten)
- Verwijderbare en afneembare metalen vetfilters en vloeibare verzamel unit (ca. 200 ml), vaatwasserbestendig
- Overloopreservoir (ca. 700 ml), vaatwasserbestendig

Energiewaarden:
- Energieklasse volgens EU-norm nr. 65/2014: B (op een schaal van A+++ tot D)
- Gemiddeld energieverbruik: 57 kWh/jaar
- Energieklasse ventilator: A
- Energieklasse vetfilter: B
- Max. geluidsniveau op normaalstand: 69 dB

Benodigde accessoires:
- HEZ9VEDU0: accessoire bij luchtafvoer
- Recirculatie startertset met Clean Air Plus filters (4 stuks) en adapter voor uitblazen achter de kast (standaard meegeleverd)
- HEZ9VRPD1 diffusor voor installatie bij recirculatie onder de plint
- Mogelijk additionele buizenset benodigd afhankelijk van de keukenplanning

Technische specificaties:
- Geschikt voor luchtafvoer of recirculatie (accessoire is benodigd)
- Inbouwmaten (hxbxd): 223 x 750 x 490-500 mm
- Aansluitwaarde: 7,4 kW

accent|line extra's
- accent line Carbon Black Comfort Profile
- Glass Protect coating

EAN 4242005344666

Serie | 6 - Inductiekookplaat met afzuiging, 80 cm

accent|line

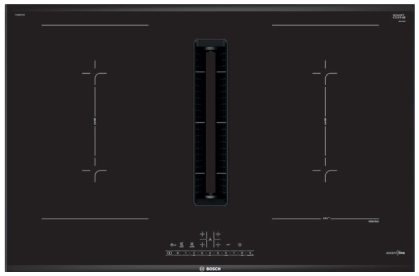

B

PVQ895F25E **€ 3.989,-**

Algemene informatie:
- Geschikt voor luchtafvoer of recirculatie
- Efficiënte koolborstelloze Eco Silence Drive technologie
- Afzuigcapaciteit volgens DIN/EN 61591: max. normaalstand: 500 m³/u max. intensiefstand: 622 m³/u
- Geluidsniveau volgens EN 60704-2-13 bij luchtafvoer: max. normaalstand: 69 dB (re 1 pW) max. intensiefstand: 74 dB (re 1 pW)
- Luchtinlaat hitte- en vaatwasserbestendig

Bediening:
- 9 Snelheden en 2 intensiefstanden
- Intensiefstand met automatische terugschakeling
- Automatische inschakeling van ventilatie bij gebruik van een kookzone
- Handmatige bediening mogelijk via DirectSelect
- Automatische nalooptijd (30 minuten)
- Verwijderbare en afneembare metalen vetfilters en vloeibare verzamel unit (ca. 200 ml), vaatwasserbestendig
- Overloopreservoir (ca. 700 ml), vaatwasserbestendig

Energiewaarden:
- Energieklasse volgens EU-norm nr. 65/2014: B (op een schaal van A+++ tot D)
- Gemiddeld energieverbruik: 57 kWh/jaar
- Energieklasse ventilator: A
- Energieklasse vetfilter: B
- Max. geluidsniveau op normaalstand: 69 dB

Benodigde accessoires:
- HEZ9VEDU0: accessoire bij luchtafvoer
- Recirculatie startertset met Clean Air Plus filters (4 stuks) en adapter voor uitblazen achter de kast (standaard meegeleverd)
- HEZ9VRPD1 diffusor voor installatie bij recirculatie onder de plint
- Mogelijk additionele buizenset benodigd afhankelijk van de keukenplanning

Technische specificaties:
- Geschikt voor luchtafvoer of recirculatie (accessoire is benodigd)
- Inbouwmaten (hxbxd): 223 x 750 x 490-500 mm
- Aansluitwaarde: 7,4 kW

accent|line extra's
- accent line Carbon Black Comfort Profile

EAN 4242005213757

Voor uitgebreide informatie over de functionaliteiten van de kookplaten, zie pagina 94-100

Werkbladoplossingen

Serie | 4 - Inductiekookplaat met afzuiging, 80 cm

Opvolger van PIE895B15E
Introductie december 2023

accent|line

NIEUW

B

PVS895B16E **€ 3.609,-**

Algemene informatie:
- Geschikt voor luchtafvoer of recirculatie
- Efficiënte koolborstelloze Eco Silence Drive technologie
- Afzuigcapaciteit bij luchtafvoer (volgens EN 61591):
  max. normaalstand: 500 m3/h
  max. intensiefstand: 622 m3/h
- Geluidsniveau bij luchtafvoer (volgens EN 60704-3):
  max. normaalstand: 69 dB re 1 pW
  max. intensiefstand: 74 dB re 1 pW
- Luchtinlaat hitte- en vaatwasserbestendig

Bediening
- 4 Snelheden inclusief intensiefstand
- Intensiefstand met automatische terugschakeling
- Automatische inschakeling van ventilatie bij gebruik van een kookzone
- Handmatige bediening mogelijk via Touch Select
- Automatische nalooptijd (30 minuten)
- Verwijderbare en afneembare metalen vetfilters en vloeibare verzamel unit (ca. 200 ml), vaatwasserbestendig
- Overloopreservoir (ca. 700 ml), vaatwasserbestendig

Energiewaarden:
- Energieklasse volgens EU-norm nr. 65/2014: B (op een schaal van A+++ tot D)
- Gemiddeld energieverbruik: 57 kWh/jaar
- Energieklasse ventilator: A
- Energieklasse vetfilter: B
- Max. geluidsniveau op normaalstand: 69 dB

Benodigde accessoires:
- HEZ9VEDU0: accessoire bij luchtafvoer
- Recirculatie startertset met Clean Air Plus filters (4 stuks) en adapter voor uitblazen achter de kast (standaard meegeleverd)
- HEZ9VRPD1 diffusor voor technische specificaties: bij recirculatie onder de plint
- Mogelijk additionele buizenset benodigd afhankelijk van de keukenplanning

Technische specificaties:
- Geschikt voor luchtafvoer of recirculatie (accessoire is benodigd)
- Inbouwmaten (hxbxd):
  223 x 750 x 490-500 mm
- Aansluitwaarde: 7,4 kW

accent|line extra's
- accent line Carbon Black Comfort Profile
- accent line exclusive zone opdruk

EAN 4242005433704

Serie | 6 - Inductiekookplaat met afzuiging, 70 cm

accent|line

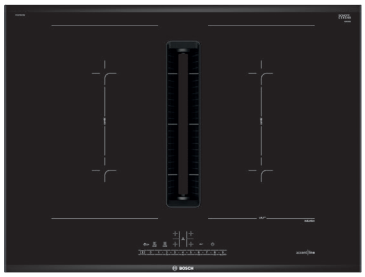

B

PVQ795F25E **€ 3.409,-**

Algemene informatie:
- Geschikt voor luchtafvoer of recirculatie
- Efficiënte koolborstelloze Eco Silence Drive technologie
- Afzuigcapaciteit volgens DIN/EN 61591:
  max. normaalstand 500 m³/u
  max. intensiefstand 622 m³/u
- Geluidsniveau volgens EN 60704-2-13 bij luchtafvoer: Max. normaalstand: 69 dB (re 1 pW) max. intensiefstand: 74 dB (re 1 pW)
- Luchtinlaat hitte- en vaatwasserbestendig

Bediening:
- 9 Snelheden en 2 intensiefstanden
- Intensiefstand met automatische terugschakeling
- Automatische inschakeling van ventilatie bij gebruik van een kookzone
- Handmatige bediening mogelijk via DirectSelect
- Automatische nalooptijd (30 minuten)
- Verwijderbare en afneembare metalen vetfilters en vloeibare verzamel unit (ca. 200 ml), vaatwasserbestendig
- Overloopreservoir (ca. 700 ml), vaatwasserbestendig

Energiewaarden:
- Energieklasse volgens EU-norm nr. 65/2014: B (op een schaal van A+++ tot D)
- Gemiddeld energieverbruik: 57 kWh/jaar
- Energieklasse ventilator: A
- Energieklasse vetfilter: B
- Max. geluidsniveau op normaalstand: 69 dB

Benodigde accessoires:
- HEZ9VEDU0: accessoire bij luchtafvoer
- Recirculatie startertset met Clean Air Plus filters (4 stuks) en adapter voor uitblazen achter de kast (standaard meegeleverd)
- HEZ9VRPD1 diffusor voor installatie bij recirculatie onder de plint
- Mogelijk additionele buizenset benodigd afhankelijk van de keukenplanning

Technische specificaties:
- Geschikt voor luchtafvoer of recirculatie (accessoire is benodigd)
- Inbouwmaten (hxbxd):
  223 x 560 x 490 mm
- Aansluitwaarde: 7,4 kW

accent|line extra's
- accent line Carbon Black Comfort Profile

EAN 4242005192427

Serie | 4 - Inductiekookplaat met afzuiging, 60 cm

Opvolger van PIE695B15E
Introductie december 2023

accent|line

NIEUW

B

PVS695B16E **€ 3.179,-**

Algemene informatie:
- Geschikt voor luchtafvoer of recirculatie
- Efficiënte koolborstelloze Eco Silence Drive technologie
- Afzuigcapaciteit bij luchtafvoer (volgens EN 61591):
  max. normaalstand: 500 m3/h
  max. intensiefstand: 622 m3/h
- Geluidsniveau bij luchtafvoer (volgens EN 60704-3):
  max. normaalstand: 69 dB re 1 pW
  max. intensiefstand: 74 dB re 1 pW
- Luchtinlaat hitte- en vaatwasserbestendig

Bediening:
- 4 Snelheden inclusief intensiefstand
- Intensiefstand met automatische terugschakeling
- Automatische inschakeling van ventilatie bij gebruik van een kookzone
- Handmatige bediening mogelijk via Touch Select
- Automatische nalooptijd (30 minuten)
- Verwijderbare en afneembare metalen vetfilters en vloeibare verzamel unit (ca. 200 ml), vaatwasserbestendig
- Overloopreservoir (ca. 700 ml), vaatwasserbestendig

Energiewaarden:
- Energieklasse volgens EU-norm nr. 65/2014: B (op een schaal van A+++ tot D)
- Gemiddeld energieverbruik: 57 kWh/jaar
- Energieklasse ventilator: A
- Energieklasse vetfilter: B
- Max. geluidsniveau op normaalstand: 69 dB

Benodigde accessoires:
- HEZ9VEDU0 accessoire bij luchtafvoer
- Recirculatie startertset met Clean Air Plus filters (4 stuks) en adapter voor uitblazen achter de kast (standaard meegeleverd)
- HEZ9VRPD1 diffusor voor technische specificaties: bij recirculatie onder de plint
- Mogelijk additionele buizenset benodigd afhankelijk van de keukenplanning

Technische specificaties:
- Geschikt voor luchtafvoer of recirculatie (accessoire is benodigd)
- Inbouwmaten (hxbxd):
  223 x 560 x 490 mm
- Aansluitwaarde: 7,4 kW

accent|line extra's
- accent line Carbon Black Comfort Profile
- accent line exclusive zone opdruk

EAN 4242005433674

Voor uitgebreide informatie over de functionaliteiten van de kookplaten, zie pagina 94-100

Werkbladoplossing

Serie | 8 - Glass Draft, Home Connect, 80 cm

accent|line

A

Home Connect

DDW88MM66 **€ 3.409,-**

Algemene informatie:
- Geschikt voor luchtafvoer of recirculatie
- Efficiënte koolborstelloze Eco Silence Drive technologie
- Afzuigcapaciteit volgens DIN/EN 61591: max. normaalstand: max. 501 m³/u; max. intensiefstand: 775 m³/u
- Geluidsdruk/-niveau volgens EN 60704-2-13 bij luchtafvoer: max. normaalstand: 62 dB (re 1 pW) max. intensiefstand: 70 dB (re 1 pW)

Bediening:
- Touch Control voor vermogen en verlichting
- Glazen paneel met randverlichting
- Bediening via de Home Connect-app
- **Hood Control:** stel de afzuigkap in vanaf de kookplaat
- 3 Standen + 2 intensiefstanden
- Guided Air technology - perfecte afzuiging, ongeacht panhoogte of panpositie
- **AmbientLight** - 12 verschillende kleuren
- Automatische nalooptijd (10 minuten)
- Metalen vetfilter(s), vaatwasserbestendig
- Randafzuiging
- **PerfectAir voor automatische afzuiging**

Energiewaarden:
- Energieklasse volgens EU-norm nr. 65/2014: A (op een schaal van A+++ tot D)
- Gemiddelde energieverbruik: 36,9 kWh/jaar
- Energieklasse ventilator: A
- Energieklasse verlichting: -
- Energieklasse vetfilter: B
- Max. geluidsniveau op normaalstand: 62 dB

Benodigde accessoires:

HEZ9VDSI0	90° adapteraansluiting (luchtafvoer)
DSZ1WW1I6	Clean Air Plus recirculatieset
DSZ1WW1J1	recirculatieset regenereerbaar
DSZ1WW1M1	montageset externe motor
DSZ8WW1Y2	montageset seamless combinatie met inductie-kookplaat

Technische specificaties:
- Inbouwmaten (hxbxd): 703 x 781 x 123 mm
- Aansluitwaarde: 300 W
- Voor recirculatie is een Clean Air Plus recirculatie startset (accessoire) nodig
- Combinatie met gaskookplaat is niet mogelijk

accent|line extra's
- accent line design
- Emotion Light • Guided Air technology

EAN 4242005223657

Vind het afzuigsysteem dat bij jou past.
Bezoek de **Bosch website**, beantwoord enkele vragen en vind het afzuigsysteem dat naadloos aansluit op jouw behoeften met onze online keuzehulp.

Plafondunits

Serie | 8 - Plafondunit
90 cm

accent|line

A

Home Connect

DRC99PS25 **€ 3.129,-**

Algemene informatie:
- Geschikt voor luchtafvoer of recirculatie
- Efficiënte koolborstelloze Eco Silence Drive technologie
- Afzuigcapaciteit volgens DIN/EN 61591: max. normaalstand: 458 m³/u; max. intensiefstand: 933 m³/u
- Geluidsniveau volgens EN 60704-2-13 bij luchtafvoer: max. normaalstand: 56 dB (re 1 pW) max. intensiefstand: 70 dB (re 1 pW)

Bediening:
- Elektronische besturing met afstandsbediening
- Bediening via de Home Connect-app
- **Hood Control:** stel de afzuigkap in vanaf de kookplaat
- 3 Standen + 2 intensiefstanden
- Automatische nalooptijd (10 minuten)
- 6 x 3 W ledverlichting
- Dimfunctie voor de verlichting met traploze instelling van de lichtsterkte
- Instelbare kleurtemperatuur (2.700 K-5.000 K)
- Metalen vetfilter(s), vaatwasserbestendig
- Randafzuiging
- **PerfectAir voor automatische afzuiging**

Energiewaarden:
- Energieklasse volgens EU-norm nr. 65/2014: A (op een schaal van A+++ tot D)
- Gemiddelde energieverbruik: 46,8 kWh/jaar
- Energieklasse ventilator: A
- Energieklasse verlichting: A
- Energieklasse vetfilter: E
- Max. geluidsniveau op normaalstand: 56 dB

Benodigde accessoires:

DIZ0JC2D0	Clean Air recirculatieset (wit) met regenereerbaar koolfilter
DIZ0JC5D0	Clean Air recirculatieset (rvs) met regenereerbaar koolfilter
DIZ1JC2C6	Clean Air Plus recirculatieset (wit) met anti-allergeen koolfilter
DIZ1JC5C6	Clean Air Plus recirculatieset (rvs) met anti-allergeen koolfilter
DZZ1XX1B6	anti-allergeen koolstoffilter voor Clean Air Plus recirculatieset
DZZ0XX0P0	regenereerbaar koolstoffilter voor Clean Air Plus recirculatieset

Technische specificaties:
- Inbouwmaten (hxbxd): 299 x 888 x 487 mm
- Aansluitwaarde: 268 W
- Voor circulatiewerking is een Clean Air Plus recirculatie-unit (optioneel toebehoor) nodig

accent|line extra's
- accent line design

EAN 4242005098798

Serie | 6 - Plafondunit
90 cm

B

Home Connect

DRC96AQ50 **€ 2.509,-**

Algemene informatie:
- Plafondunit voor een verlaagd plafond tot 20 cm
- Geschikt voor luchtafvoer of recirculatie
- Efficiënte koolborstelloze Eco Silence Drive technologie
- Afzuigcapaciteit volgens DIN/EN 61591: max. normaalstand: 434 m³/u; max. intensiefstand: 734 m³/u
- Geluidsniveau volgens EN 60704-2-13 bij luchtafvoer: max. normaalstand: 61 dB (re 1 pW) max. intensiefstand: 72 dB (re 1 pW)

Bediening:
- Elektronische besturing met afstandsbediening
- Bediening via de Home Connect-app
- **Hood Control:** stel de afzuigkap in vanaf de kookplaat
- 3 Standen + 2 intensiefstanden
- Automatische nalooptijd (10 minuten)
- 4 x 3 W ledverlichting
- Dimfunctie voor de verlichting met traploze instelling van de lichtsterkte
- Metalen vetfilter(s), vaatwasserbestendig
- Randafzuiging

Energiewaarden:
- Energieklasse volgens EU-norm nr. 65/2014: B (op een schaal van A+++ tot D)
- Gemiddelde energieverbruik: 35,1 kWh/jaar
- Energieklasse ventilator: A
- Energieklasse verlichting: A
- Energieklasse vetfilter: E
- Max. geluidsniveau op normaalstand: 61 dB

Benodigde accessoires:

DIZ1JX2C1	Clean Air Plus recirculatieset (wit) met anti-allergeen koolfilter
DIZ1JX5C1	Clean Air Plus recirculatieset (rvs) met anti-allergeen koolfilter

Technische specificaties:
- Inbouwmaten (hxbxd): 189 x 888 x 487 mm
- Aansluitwaarde: 204 W
- Voor circulatiewerking is een Clean Air Plus recirculatie-unit (optioneel toebehoor) nodig
- Draaibare motor, luchtuitgang mogelijk in alle vier de richtingen

EAN 4242005174416

Serie | 6 - Plafondunit
90 cm

A

Home Connect

DRC97AQ50 **€ 2.339,-**

Algemene informatie:
- Geschikt voor luchtafvoer of recirculatie
- Efficiënte koolborstelloze Eco Silence Drive technologie
- Afzuigcapaciteit volgens DIN/EN 61591: max. normaalstand: 458 m³/u; max. intensiefstand: 798 m³/u
- Geluidsniveau volgens EN 60704-2-13 bij luchtafvoer: max. normaalstand: 56 dB (re 1 pW) max. intensiefstand: 68 dB (re 1 pW)

Bediening:
- Elektronische besturing met afstandsbediening
- Bediening via de Home Connect-app
- **Hood Control:** stel de afzuigkap in vanaf de kookplaat
- 3 Standen + 2 intensiefstanden
- Automatische nalooptijd (10 minuten)
- 4 x 3 W ledverlichting
- Dimfunctie voor de verlichting met traploze instelling van de lichtsterkte
- Metalen vetfilter(s), vaatwasserbestendig
- Randafzuiging

Energiewaarden:
- Energieklasse volgens EU-norm nr. 65/2014: A (op een schaal van A+++ tot D)
- Gemiddelde energieverbruik: 34,0 kWh/jaar
- Energieklasse ventilator: A
- Energieklasse verlichting: A
- Energieklasse vetfilter: E
- Max. geluidsniveau op normaalstand: 56 dB

Benodigde accessoires:

DIZ0JC2D0	Clean Air recirculatieset (wit) met regenereerbaar koolfilter
DIZ0JC5D0	Clean Air recirculatieset (rvs) met regenereerbaar koolfilter
DIZ1JC2C6	Clean Air Plus recirculatieset (wit) met anti-allergeen koolfilter
DIZ1JC5C6	Clean Air Plus recirculatieset (rvs) met anti-allergeen koolfilter
DZZ1XX1B6	anti-allergeen koolstoffilter voor Clean Air Plus recirculatieset
DZZ0XX0P0	regenereerbaar koolstoffilter voor Clean Air Plus recirculatieset

Technische specificaties:
- Inbouwmaten (hxbxd): 299 x 888 x 487 mm
- Aansluitwaarde: 174 W
- Voor circulatiewerking is een Clean Air Plus recirculatie-unit (optioneel toebehoor) nodig

EAN 4242005103973

Eilandschouwkappen

Serie | 6 - Eilandschouwkap 90 cm

A+

DIB98JQ50 **€ 2.199,-**

Algemene informatie:
- Geschikt voor luchtafvoer of recirculatie
- Efficiënte koolborstelloze Eco Silence Drive technologie
- Afzuigcapaciteit volgens DIN/EN 61591: max. normaalstand: 445 m³/u; max. intensiefstand: 867 m³/u
- Geluidsniveau volgens EN 60704-2-13 bij luchtafvoer: max. normaalstand: 54 dB (re 1 pW) max. intensiefstand: 69 dB (re 1 pW)

Bediening:
- Touch Control met lichtlijn
- 3 Standen + 2 intensiefstanden
- Automatische nalooptijd (10 minuten)
- 4 x 1,5 W ledverlichting
- Dimfunctie voor de verlichting met traploze instelling van de lichtsterkte
- Metalen vetfilter(s), vaatwasserbestendig
- Geperforeerd roestvrijstalen afdekking
- **PerfectAir voor automatische afzuiging**

Energiewaarden:
- Energieklasse volgens EU-norm nr. 65/2014: A+ (op een schaal van A+++ tot D)
- Gemiddelde energieverbruik: 31,9 kWh/jaar
- Energieklasse ventilator: A
- Energieklasse verlichting: A
- Energieklasse vetfilter: B
- Max. geluidsniveau op normaalstand: 54 dB

Benodigde accessoires:

DIZ2CB1I4	Clean Air recirculatieset
DIZ2FX5D1	recirculatieset met regenereerbaar filter voor eilandschouwkappen
DIZ2CX5C6	Clean Air Plus recirculatieset met anti-allergeen koolfilter
DZZ1XX1B6	anti-allergeen koolstoffilter voor Clean Air Plus recirculatieset
DZZ0XX0P0	regenereerbaar koolstoffilter voor Clean Air Plus recirculatieset
DHZ1246	schachtverlenging 1000 mm
DHZ1256	schachtverlenging 1500 mm
DHZ1251	frame voor schachtverlenging DHZ1246
DHZ1253	frame voor schachtverlenging DHZ1256

Technische specificaties:
- Afmetingen luchtafvoer (hxbxd): 744-924 x 898 x 600 mm
- Aansluitwaarde: 166 W
- Voor circulatiewerking is een recirculatieset of een Clean Air Plus recirculatie-unit (optioneel toebehoor) nodig

EAN 4242005099061

Serie | 6 - Eilandschouwkap 90 cm

accent|line

A+

DIB91JN55 **€ 1.759,-**

Algemene informatie:
- Geschikt voor luchtafvoer of recirculatie
- Efficiënte koolborstelloze Eco Silence Drive technologie
- Afzuigcapaciteit volgens DIN/EN 61591: max. normaalstand: 620 m³/u; max. intensiefstand: 1028 m³/u
- Geluidsniveau volgens EN 60704-2-13 bij luchtafvoer: max. normaalstand: 62 dB (re 1 pW) max. intensiefstand: 72 dB (re 1 pW)

Bediening:
- Touch Control met 2 x 7 segment display
- 3 Standen + 2 intensiefstanden
- Automatische nalooptijd (10 minuten)
- 4 x 1,5 W ledverlichting
- Dimfunctie voor de verlichting met traploze instelling van de lichtsterkte
- Metalen vetfilter(s), vaatwasserbestendig

Energiewaarden:
- Energieklasse volgens EU-norm nr. 65/2014: A+ (op een schaal van A+++ tot D)
- Gemiddeld energieverbruik: 37,3 kWh/jaar
- Energieklasse ventilator: A
- Energieklasse verlichting: A
- Energieklasse vetfilter: B
- Max. geluidsniveau op normaalstand: 62 dB

Benodigde accessoires:

DIZ2CB1I4	Clean Air recirculatieset
DIZ2FX5D1	recirculatieset met regenereerbaar filter voor eilandschouwkappen
DIZ2CX5C6	Clean Air Plus recirculatieset met anti-allergeen koolfilter
DZZ1XX1B6	anti-allergeen koolstoffilter voor Clean Air Plus recirculatieset
DZZ0XX0P0	regenereerbaar koolstoffilter voor Clean Air Plus recirculatieset
DHZ1246	schachtverlenging 1000 mm
DHZ1256	schachtverlenging 1500 mm
DHZ1251	frame voor schachtverlenging DHZ1246
DHZ1253	frame voor schachtverlenging DHZ1256

Technische specificaties:
- Afmetingen luchtafvoer (hxbxd): 744-924 x 898 x 600 mm
- Aansluitwaarde: 266 W
- Voor circulatiewerking is een recirculatieset of een Clean Air Plus recirculatie-unit (optioneel toebehoor) nodig

accent|line extra's
- accent line design

EAN 4242005256327

Diagonale wandschouwkappen

Serie | 8 - Wandschouwkap
90 cm, headroom diagonaal

Introductie december 2023 accent|line

A+ Home Connect

DWK91LT65 **€ 2.359,-**

Algemene informatie:
- Geschikt voor luchtafvoer of recirculatie
- Efficiënte koolborstelloze Eco Silence Drive technologie
- Afzuigcapaciteit volgens EN 61591 en EN/IEC 60704-2-13 bij luchtafvoer:
  max. normaalstand: 441 m³/u
  max. intensiefstand: 1007 m³/u
- Geluidsniveau volgens EN 61591 en EN/IEC 60704-2-13 bij luchtafvoer:
  max. normaalstand: 51 dB (re 1 pW)
  max. intensiefstand: 70 dB (re 1 pW)

Bediening:
- **DirectSelect** control met achtergrondverlichting
- Home Connect: monitoring en aanpassen instellingen op afstand met de Home Connect-app
- **Hood Control:** bedien de bijpassende afzuigkap vanaf de kookplaat
- **Smart Hood Automatic** (met bijpassende kookplaat en aangesloten Home Connect account)
- 3 standen + 2 intensiefstanden
- Automatische nalooptijd: 10 minuten
- **PerfectAir voor automatische afzuiging**
- Favorieten knop (beschikbaar met een aangesloten Home Connect account)
- AmbientLight - 12 verschillende kleuren
- 2 x 3 W ledverlichting, met instelbare kleurtemperatuur
- Dimfunctie voor de verlichting met traploze instelling van de lichtsterkte
- Metalen vetfilter(s) vaatwasserbestendig

Energiewaarden:
- Energieklasse volgens EU-norm nr. 65/2014: A+ (op een schaal van A+++ t/m D)
- Gemiddelde energieverbruik: 39,1 kWh/jaar
- Energieklasse ventilator: A
- Energieklasse verlichting: A
- Energieklasse vetfilter: C
- Max. geluidsniveau op normaalstand: 51 dB

Benodigde accessoires:
DWZ1BK1I6 Clean Air Plus recirculatieset, voor kap met schacht
DWZ1BK1V6 Clean Air Plus recirculatieset, voor kap zonder schacht

Technische specificaties:
- Afmetingen luchtafvoer (hxbxd):
  855-1098 x 890 x 447 mm
- Aansluitwaarde: 250 W
- Bij recirculatie ook zonder schacht mogelijk
- Voor recirculatiewerking is een Clean Air Plus recirculatiekit (accessoire) of regenereerbare recirculatiekit (accessoire) nodig

accent|line extra's
- accent line design

EAN 4242005307418

Serie | 6 - Wandschouwkap
80 cm, headroom diagonaal

Introductie december 2023 accent|line

A+ Home Connect

DWK81AN65 **€ 1.869,-**

Algemene informatie:
- Geschikt voor luchtafvoer of recirculatie
- Efficiënte koolborstelloze Eco Silence Drive technologie
- Afzuigcapaciteit volgens EN 61591 en EN/IEC 60704-2-13 bij luchtafvoer:
  max. normaalstand: 432 m³/u
  max. intensiefstand: 915 m³/u
- Geluidsniveau volgens EN 61591 en EN/IEC 60704-2-13 bij luchtafvoer:
  max. normaalstand: 51 dB (re 1 pW)
  max. intensiefstand: 68 dB (re 1 pW)

Bediening:
- Touch Select met achtergrondverlichting
- Home Connect: monitoring en aanpassen instellingen op afstand met de Home Connect-app
- **Hood Control:** bedien de bijpassende afzuigkap vanaf de kookplaat
- **Smart Hood Automatic** (met bijpassende kookplaat en aangesloten Home Connect account)
- 3 standen + intensiefstand
- Automatische nalooptijd: 10 minuten
- 2 x 3 W ledverlichting, met instelbare kleurtemperatuur
- Dimfunctie voor de verlichting met traploze instelling van de lichtsterkte
- Metalen vetfilter(s) vaatwasserbestendig

Energiewaarden:
- Energieklasse volgens EU-norm nr. 65/2014: A+ (op een schaal van A+++ t/m D)
- Gemiddelde energieverbruik: 35,5 kWh/jaar
- Energieklasse ventilator: A
- Energieklasse verlichting: A
- Energieklasse vetfilter: C
- Max. geluidsniveau op normaalstand: 51 dB

Benodigde accessoires:
DWZ1BK1I6 Clean Air Plus recirculatieset, voor kap met schacht
DWZ1BK1V6 Clean Air Plus recirculatieset, voor kap zonder schacht

Technische specificaties:
- Afmetingen luchtafvoer (hxbxd):
  855-1098 x 790 x 433 mm
- Aansluitwaarde: 200 W
- Bij recirculatie ook zonder schacht mogelijk
- Voor recirculatiewerking is een Clean Air Plus recirculatiekit (accessoire) of regenereerbare recirculatiekit (accessoire) nodig

accent|line extra's
- accent line design

EAN 4242005360826

Serie | 4 - Wandschouwkap
80*/60 cm, headroom diagonaal

Introductie december 2023 accent|line

A+ Home Connect

DWK87FN65*	**80 CM**	**€ 1.379,-**
DWK67FN65	**60 CM**	**€ 1.309,-**

Algemene informatie:
- Geschikt voor luchtafvoer of recirculatie
- Efficiënte koolborstelloze Eco Silence Drive technologie
- Afzuigcapaciteit volgens EN 61591 en EN/IEC 60704-2-13 bij luchtafvoer:
  max. normaalstand: 431 m³/u
  max. intensiefstand: 768 m³/u
- Geluidsniveau volgens EN 61591 en EN/IEC 60704-2-13 bij luchtafvoer:
  max. normaalstand: 56 dB (re 1 pW)
  max. intensiefstand: 68 dB (re 1 pW)

Bediening:
- Touch Select met achtergrondverlichting
- Home Connect: monitoring en aanpassen instellingen op afstand met de Home Connect-app
- **Hood Control:** bedien de bijpassende afzuigkap vanaf de kookplaat
- **Smart Hood Automatic** (met bijpassende kookplaat en aangesloten Home Connect account)
- 3 standen + intensiefstand
- Automatische nalooptijd: 10 minuten
- 2 x 3 W ledverlichting, met instelbare kleurtemperatuur
- Dimfunctie voor de verlichting met traploze instelling van de lichtsterkte
- Metalen vetfilter(s) vaatwasserbestendig

Energiewaarden:
- Energieklasse volgens EU-norm nr. 65/2014: A+ (op een schaal van A+++ t/m D)
- Gemiddelde energieverbruik: 31,7 kWh/jaar
- Energieklasse ventilator: A
- Energieklasse verlichting: A
- Energieklasse vetfilter: C
- Max. geluidsniveau op normaalstand: 56 dB

Benodigde accessoires:
DWZ1KK1I6 Clean Air Plus recirculatieset, voor kap met schacht
DWZ1KK1V6 Clean Air Plus recirculatieset, voor kap zonder schacht

Technische specificaties:
- Afmetingen luchtafvoer (hxbxd):
  883-1126 x 790*/590 x 433 mm
- Aansluitwaarde: 140 W
- Bij recirculatie ook zonder schacht mogelijk
- Voor recirculatie is een Clean Air Plus startset (opt. accessoire) nodig

accent|line extra's
- accent line design

EAN DWK87FN65* 4242005403479
EAN DWK67FN65 4242005403448

Diagonale wandschouwkap

Serie | 2 - Wandschouwkap
80*/60 cm, headroom diagonaal

Introductie december 2023

NIEUW

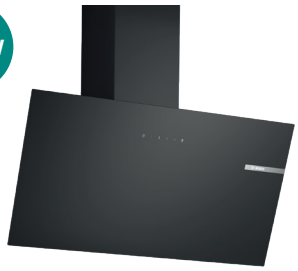

A

DWK85DK60*	**80 CM**	**€ 829,-**
DWK65DK60	**60 CM**	**€ 769,-**

Algemene informatie:
- Geschikt voor luchtafvoer of recirculatie
- Afzuigcapaciteit volgens EN 61591 en EN/IEC 60704-2-13 bij luchtafvoer: max. normaalstand: 430 m³/u max. intensiefstand: 550 m³/u
- Geluidsniveau volgens EN 61591 en EN/IEC 60704-2-13 bij luchtafvoer: max. normaalstand: 60 dB (re 1 pW) max. intensiefstand: 65 dB (re 1 pW)

Bediening:
- Electronische bediening via Touch Control, achtergrondverlichting
- 3 standen + intensiefstand
- 2 x 3 W ledverlichting
- Metalen vetfilter(s) vaatwasserbestendig

Energiewaarden:
- Energieklasse volgens EU-norm nr. 65/2014: A (op een schaal van A+++ t/m D)
- Gemiddelde energieverbruik: 43,8 kWh/jaar
- Energieklasse ventilator: A
- Energieklasse verlichting: A
- Energieklasse vetfilter: E
- Max. geluidsniveau op normaalstand: 60 dB

Benodigde accessoires:
DWZ1GK1U2 recirculatieset, voor kap met schacht

Technische specificaties:
- Afmetingen luchtafvoer (hxbxd): 690-900 x 790*/590 x 325 mm
- Aansluitwaarde: 223 W
- Voor recirculatie is een koolfilter startset (opt. accessoire) nodig

EAN DWK85DK60* 4242005396283
EAN DWK65DK60 4242005395927

Wandschouwkappen

Serie | 6 - Wandschouwkap
90 cm

A

DWB97JP50 **€ 1.219,-**

Algemene informatie:
- Geschikt voor luchtafvoer of recirculatie
- Efficiënte koolborstelloze Eco Silence Drive technologie
- Afzuigcapaciteit volgens DIN/EN 61591: max. normaalstand: 427 m³/u; max. intensiefstand: 702 m³/ u
- Geluidsniveau volgens EN 60704-2-13 bij luchtafvoer: max. normaalstand: 55 dB (re 1 pW) max. intensiefstand: 66 dB (re 1 pW)

Bediening:
- Touch Control met lichtlijn
- 3 Standen + 2 intensiefstanden
- Automatische nalooptijd (10 minuten)
- 3 x 1,5 W ledverlichting
- Dimfunctie voor de verlichting met traploze instelling van de lichtsterkte
- Metalen vetfilter(s), vaatwasserbestendig
- Geperforeerd roestvrijstalen afdekking

Energiewaarden:
- Energieklasse volgens EU-norm nr. 65/2014: A (op een schaal van A+++ t/m D)
- Gemiddelde energieverbruik: 33,8 kWh/jaar
- Energieklasse ventilator: A
- Energieklasse verlichting: A
- Energieklasse vetfilter: B
- Max. geluidsniveau op normaalstand: 55 dB

Benodigde accessoires:
DWZ2CB1I4 Clean Air recirculatieset
DWZ1CX1I6 integreerbare Clean Air Plus recirculatieset met anti-allergeen koolfilter
DWZ0XX0J5 integreerbare Clean Air recirculatieset met regenereerbaar koolfilter
DWZ2FX5D1 recirculatieset met regenereerbaar filter
DWZ2CX5C6 Clean Air Plus recirculatieset met anti-allergeen koolfilter
DZZ1XX1B6 anti-allergeen koolstoffilter voor Clean Air Plus recirculatieset
DZZ0XX0P0 regenereerbaar koolstoffilter voor Clean Air Plus recirculatieset
DHZ1223 schachtverlenging 1000 mm
DHZ1233 schachtverlenging 1500 mm

Technische specificaties:
- Afmetingen luchtafvoer (hxbxd): 614-954 x 898 x 500 mm
- Aansluitwaarde: 145 W
- Voor circulatiewerking is een recirculatieset of een Clean Air Plus recirculatie-unit (optioneel toebehoor) nodig

EAN 4242005086610

Serie | 4 - Wandschouwkap
90 cm

accent|line

B

DWB97IM50 **€ 1.019,-**

Algemene informatie:
- Geschikt voor luchtafvoer of recirculatie
- Afzuigcapaciteit bij luchtafvoer volgens EN 61591: max. normaalstand: 453 m³/h, max. intensiefstand: 739 m³/h
- Geluidsniveau volgens EN 60704-2-13 bij luchtafvoer: max. normaalstand: 65 dB (re 1 pW) max. intensiefstand: 74 dB (re 1 pW)

Bediening:
- Touch Control met led-indicatie
- 3 Standen + intensiefstand
- 2 x 1,5 W ledverlichting
- Metalen vetfilter(s), vaatwasserbestendig
- Geperforeerd roestvrijstalen afdekking

Energiewaarden:
- Energieklasse volgens EU-norm nr. 65/2014: B (op een schaal van A+++ t/m D)
- Gemiddelde energieverbruik: 62,5 kWh/jaar
- Energieklasse ventilator: B
- Energieklasse verlichting: A
- Energieklasse vetfilter: B
- Max. geluidsniveau op normaalstand: 65 dB

Benodigde accessoires:
DWZ1DX1I4 Clean Air recirculatieset
DWZ1DX1I6 integreerbare Clean Air Plus recirculatieset met anti-allergeen koolfilter
DWZ0XX0J0 integreerbare Clean Air recirculatieset met regenereerbaar koolfilter
DWZ1FX5D1 recirculatieset met regenereerbaar filter
DWZ1FX5C6 Clean Air Plus recirculatieset met anti-allergeen koolfilter
DZZ1XX1B6 anti-allergeen koolstoffilter voor Clean Air Plus recirculatieset
DZZ0XX0P0 regenereerbaar koolstoffilter voor Clean Air Plus recirculatieset
DHZ1225 schachtverlenging 1000 mm
DHZ1235 schachtverlenging 1500 mm
DHZ9550 rvs achterwand 90 x 65 cm (bxh)
DHZ9551 rvs achterwand 90 x 72 cm (bxh)

Technische specificaties:
- Afmetingen luchtafvoer (hxbxd): 635-965 x 900 x 500 mm
- Aansluitwaarde: 255 W
- Voor circulatiewerking is een recirculatieset of een Clean Air Plus recirculatie-unit (optioneel toebehoor) nodig

accent|line extra's
- Roestvrijstalen filterafdekking

EAN 4242005039616

Wandschouwkappen

Serie | 6 - Wandschouwkap 90/60* cm

A

DWB97LM50	**90 CM**	**€ 1.019,-**
DWB67LM50*	**60 CM**	**€ 889,-**

Algemene informatie:
- Geschikt voor luchtafvoer of recirculatie
- Efficiënte koolborstelloze Eco Silence Drive technologie
- Afzuigcapaciteit volgens DIN/EN 61591: max. normaalstand: 431/405* m³/u; intensiefstand: 697/647* m³/u
- Geluidsniveau volgens EN 60704-2-13 bij luchtafvoer: max. normaalstand: 55/61* dB (re 1 pW) Intensiefstand: 66/71* dB (re 1 pW)

Bediening:
- Touch Control met led-indicatie
- 3 Standen + intensiefstand
- 3/2* x 1,5 W ledverlichting
- Metalen vetfilter(s), vaatwasserbestendig
- Geperforeerd roestvrijstalen afdekking

Energiewaarden:
- Energieklasse volgens EU-norm nr. 65/2014: A (op een schaal van A+++ t/m D)
- Gemiddelde energieverbruik: 33,5 / 36,4* kWh/jaar
- Energieklasse ventilator: A/B*
- Energieklasse verlichting: A
- Energieklasse vetfilter: B
- Max. geluidsniveau op normaalstand: 55/61* dB

Benodigde accessoires:

DWZ2CB1I4	Clean Air recirculatieset
DWZ1CX1I6	integreerbare Clean Air Plus recirculatieset met anti-allergeen koolfilter
DWZ0XX0J5	integreerbare Clean Air recirculatie-set met regenereerbaar koolfilter
DWZ2FX5D1 / DWZ1FX5D1*	recirculatieset met regenereerbaar filter
DWZ2CX5C6 / DWZ1FX5C6	Clean Air Plus recirculatieset met anti-allergeen koolfilter
DZZ1XX1B6	anti-allergeen koolstoffilter voor Clean Air Plus recirculatieset
DZZ0XX0P0	regenereerbaar koolstoffilter voor Clean Air Plus recirculatieset
DHZ1223 / DHZ1225	schachtverlenging 1000 mm
DHZ1233 / DHZ1235	schachtverlenging 1500 mm

Technische specificaties:
- Afmetingen luchtafvoer (hxbxd): 614-954 x 898/598* x 500 mm
- Aansluitwaarde: 145/143* W
- Voor circulatiewerking is een recirculatieset of een Clean Air Plus recirculatie-unit (optioneel toebehoor) nodig

EAN DWB97LM50	4242005086627
EAN DWB67LM50	4242005099306

Serie | 4 - Wandschouwkap zwart 90 cm

accent|line

B

DWB96DM65	**€ 939,-**

Algemene informatie:
- Geschikt voor luchtafvoer of recirculatie
- Afzuigcapaciteit bij luchtafvoer volgens EN 61591: max. normaalstand: 372 m³/h intensiefstand: 604 m³/h
- Geluidsniveau volgens EN 60704-2-13 bij luchtafvoer: max. normaalstand: 60 dB (re 1 pW) Intensiefstand: 70 dB (re 1 pW)

Bediening:
- Touch Control met led-indicatie
- 3 Standen + intensiefstand
- 2 x 1,5 W ledverlichting
- Metalen vetfilter(s), vaatwasserbestendig

Energiewaarden:
- Energieklasse volgens EU-norm nr. 65/2014: B (op een schaal van A+++ t/m D)
- Gemiddelde energieverbruik: 48,5 kWh/jaar
- Energieklasse ventilator: A
- Energieklasse verlichting: A
- Energieklasse vetfilter: C
- Max. geluidsniveau op normaalstand: 60 dB

Benodigde accessoires:

DWZ1DX1I4	Clean Air standard recirculatieset
DWZ1DX1I6	integreerbare Clean Air Plus recirculatieset met anti-allergeen koolfilter
DWZ0XX0J0	integreerbare Clean Air recirculatie-set met regenereerbaar koolfilter
DZZ1XX1B6	anti-allergeen koolstoffilter voorClean Air Plus recirculatieset
DZZ0XX0P0	regenereerbaar koolstoffilter voor Clean Air Plus recirculatieset

Technische specificaties:
- Afmetingen luchtafvoer (hxbxd): 635-965 x 900 x 500 mm
- Aansluitwaarde: 220 W
- Voor circulatiewerking is een recirculatieset of een Clean Air Plus recirculatie-unit (optioneel toebehoor) nodig

accent|line extra's
- accent line design

EAN	4242005355273

Serie | 4 - Wandschouwkap trapezium design 90/60* cm

A

DWQ96DM50	**90 CM**	**€ 919,-**
DWQ66DM50*	**60 CM**	**€ 829,-**

Algemene informatie:
- Geschikt voor luchtafvoer of recirculatie
- Afzuigcapaciteit bij luchtafvoer volgens EN 61591: max. normaalstand: 389/410* m³/h, intensiefstand: 642/644* m³/h
- Geluidsniveau volgens EN 60704-2-13 bij luchtafvoer: max. normaalstand: 61/62* dB (re 1 pW) Intensiefstand: 70 dB (re 1 pW)

Bediening:
- Touch Control met led-indicatie
- 3 Standen + intensiefstand
- 2 x 1,5 W ledverlichting
- Metalen vetfilter(s), vaatwasserbestendig

Energiewaarden:
- Energieklasse volgens EU-norm nr. 65/2014: A (op een schaal van A+++ t/m D)
- Gemiddelde energieverbruik: 42,4 / 41,7* kWh/jaar
- Energieklasse ventilator: A
- Energieklasse verlichting: A
- Energieklasse vetfilter: C/B*
- Max. geluidsniveau op normaalstand: 61/62* dB

Benodigde accessoires:

DWZ1DX1I4	Clean Air recirculatieset
DWZ1DX1I6	integreerbare Clean Air Plus recirculatieset met anti-allergeen koolfilter
DWZ0XX0J0	integreerbare Clean Air recirculatie-set met regenereerbaar koolfilter
DWZ1FX5D1	recirculatieset met regenereer-baar filter
DWZ1FX5C6	Clean Air Plus recirculatieset met anti-allergeen koolfilter
DZZ1XX1B6	anti-allergeen koolstoffilter voor Clean Air Plus recirculatieset
DZZ0XX0P0	regenereerbaar koolstoffilter voor Clean Air Plus recirculatieset
DHZ1225	schachtverlenging 1000 mm
DHZ1235	schachtverlenging 1500 mm
DHZ9550	rvs achterwand 90 x 65 cm (bxh)
DHZ9551	rvs achterwand 90 x 72 cm (bxh)

Technische specificaties:
- Afmetingen luchtafvoer (hxbxd): 676-1006 x 900/600* x 500 mm
- Aansluitwaarde: 220 W
- Voor circulatiewerking is een recirculatieset of een Clean Air Plus recirculatie-unit (optioneel toebehoor) nodig

EAN DWQ96DM50	4242005039623
EAN DWQ66DM50	4242005051205

Wandschouwkappen

Serie | 4 - Wandschouwkap 90 cm

accent|line

B

DWB96IM50 **€ 899,-**

Algemene informatie:
- Geschikt voor luchtafvoer of recirculatie
- Afzuigcapaciteit bij luchtafvoer volgens EN 61591: max. normaalstand: 372 m³/h, intensiefstand: 604 m³/h
- Geluidsniveau volgens EN 60704-2-13 bij luchtafvoer: max. normaalstand: 60 dB (re 1 pW) Intensiefstand: 70 dB (re 1 pW)

Bediening:
- Touch Control met led-indicatie
- 3 Standen + intensiefstand
- 2 x 1,5 W ledverlichting
- Metalen vetfilter(s), vaatwasserbestendig

Energiewaarden:
- Energieklasse volgens EU-norm nr. 65/2014: B (op een schaal van A+++ t/m D)
- Gemiddelde energieverbruik: 48,5 kWh/jaar
- Energieklasse ventilator: A
- Energieklasse verlichting: A
- Energieklasse vetfilter: C
- Max. geluidsniveau op normaalstand: 60 dB

Benodigde accessoires:

DWZ1DX1I4	Clean Air recirculatieset
DWZ1DX1I6	integreerbare Clean Air Plus recirculatieset met anti-allergeen koolfilter
DWZ0XX0J0	integreerbare Clean Air recirculatieset met regenereerbaar koolfilter
DWZ1FX5D1	recirculatieset met regenereerbaar filter
DWZ1FX5C6	Clean Air Plus recirculatieset met anti-allergeen koolfilter
DZZ1XX1B6	anti-allergeen koolstoffilter voor Clean Air Plus recirculatieset
DWZ1FX5D1	recircualtieset met regenereerbaar filter
DZZ0XX0P0	regenereerbaar koolstoffilter voor Clean Air Plus recirculatieset
DHZ1225	schachtverlenging 1000 mm
DHZ1235	schachtverlenging 1500 mm
DHZ9550	rvs achterwand 90 x 65 cm (bxh)
DHZ9551	rvs achterwand 90 x 72 cm (bxh)

Technische specificaties:
- Afmetingen luchtafvoer (hxbxd): 635-965 x 900 x 500 mm
- Aansluitwaarde: 220 W
- Voor circulatiewerking is een recirculatieset of een Clean Air Plus recirculatie-unit (optioneel toebehoor) nodig

accent|line extra's
- accent line design

EAN 4242005051144

Serie | 4 - Wandschouwkap 90/60* cm

B

DWB96DM50	**90 CM**	**€ 879,-**
DWB66DM50*	**60 CM**	**€ 789,-**

Algemene informatie:
- Geschikt voor luchtafvoer of recirculatie
- Afzuigcapaciteit volgens DIN/EN 61591: max. normaalstand: 372/368* m³/u; intensiefstand: 604/605* m³/u
- Geluidsniveau volgens EN 60704-2-13 bij luchtafvoer: max. normaalstand: 60 dB (re 1 pW) Intensiefstand: 70/69* dB (re 1 pW)

Bediening:
- Touch Control met led-indicatie
- 3 Standen + intensiefstand
- 2 x 1,5 W ledverlichting
- Metalen vetfilter(s), vaatwasserbestendig

Energiewaarden:
- Energieklasse volgens EU-norm nr. 65/2014: B (op een schaal van A+++ t/m D)
- Gemiddelde energieverbruik: 48,5/48,1* kWh/jaar
- Energieklasse ventilator: A
- Energieklasse verlichting: A
- Energieklasse vetfilter: C/B*
- Max. geluidsniveau op normaalstand: 60 dB

Benodigde accessoires:

DWZ1DX1I4	Clean Air recirculatieset
DWZ1DX1I6	integreerbare Clean Air Plus recirculatieset met anti-allergeen koolfilter
DWZ0XX0J0	integreerbare Clean Air recirculatieset met regenereerbaar koolfilter
DWZ1FX5D1	recirculatieset met regenereerbaar filter
DWZ1FX5C6	Clean Air Plus recirculatieset met anti-allergeen koolfilter
DZZ1XX1B6	anti-allergeen koolstoffilter voor Clean Air Plus recirculatieset
DZZ0XX0P0	regenereerbaar koolstoffilter voor Clean Air Plus recirculatieset
DHZ1225	schachtverlenging 1000 mm
DHZ1235	schachtverlenging 1500 mm
DHZ9550	rvs achterwand 90 x 65 cm (bxh)
DHZ9551	rvs achterwand 90 x 72 cm (bxh)

Technische specificaties:
- Afmetingen luchtafvoer (hxbxd): 635-965 x 900/600* x 500 mm
- Aansluitwaarde: 220 W
- Voor circulatiewerking is een recirculatieset of een Clean Air Plus recirculatie-unit (optioneel toebehoor) nodig

EAN DWB96DM50 4242005039593
EAN DWB66DM50 4242005051038

Serie | 2 - Wandschouwkap zwart 90/60* cm

B

DWB96BC60	**90 CM**	**€ 789,-**
DWB66BC60*	**60 CM**	**€ 699,-**

Algemene informatie:
- Geschikt voor luchtafvoer of recirculatie
- Afzuigcapaciteit bij luchtafvoer volgens DIN/EN 61591: max. normaalstand: 619/612* m³/h
- Geluidsniveau volgens EN 60704-2-13 bij luchtafvoer: max. normaalstand: 70/69* dB (re 1 pW)

Bediening:
- Druktoetsen
- 3 Standen
- 2 x 1,5 W ledverlichting
- Metalen vetfilter(s), vaatwasserbestendig

Energiewaarden:
- Energieklasse volgens EU-norm nr. 65/2014: B (op een schaal van A+++ t/m D)
- Gemiddelde energieverbruik: 47,4 / 46,5* kWh/jaar
- Energieklasse ventilator: A
- Energieklasse verlichting: A
- Energieklasse vetfilter: B
- Max. geluidsniveau op normaalstand: 70/69* dB

Benodigde accessoires:

DWZ1DX1I4	Clean Air standard recirculatieset
DWZ1DX1I6	integreerbare Clean Air Plus recirculatieset met anti-allergeen koolfilter
DWZ0XX0J0	integreerbare Clean Air recirculatieset met regenereerbaar koolfilter
DZZ1XX1B6	anti-allergeen koolstoffilter voorClean Air Plus recirculatieset
DZZ0XX0P0	regenereerbaar koolstoffilter voor Clean Air Plus recirculatieset

Technische specificaties:
- Afmetingen luchtafvoer (hxbxd): 635-965 x 900/600* x 500 mm
- Aansluitwaarde: 220 W
- Voor circulatiewerking is een recirculatieset of een Clean Air Plus recirculatie-unit (optioneel toebehoor) nodig

EAN DWB96BC50 4242005355051
EAN DWB66BC50 4242005355068

Wandschouwkap

Serie | 2 - Wandschouwkap 90/60* cm

B

DWB96BC50	90 CM	€ 739,-
DWB66BC50*	60 CM	€ 649,-

Algemene informatie:
- Geschikt voor luchtafvoer of recirculatie
- Afzuigcapaciteit volgens DIN/EN 61591: max. normaalstand: 619/621* m³/u
- Geluidsniveau volgens EN 60704-2-13 bij luchtafvoer: max. normaalstand: 70/69* dB (re 1 pW)

Bediening:
- Druktoetsen
- 3 Standen
- 2 x 1,5 W ledverlichting
- Metalen vetfilter(s), vaatwasserbestendig

Energiewaarden:
- Energieklasse volgens EU-norm nr. 65/2014: B (op een schaal van A+++ t/m D)
- Gemiddelde energieverbruik: 47,4 / 46,5* kWh/jaar
- Energieklasse ventilator: A
- Energieklasse verlichting: A
- Energieklasse vetfilter: B
- Max. geluidsniveau op normaalstand: 70/69* dB

Benodigde accessoires:

DWZ1DX1I4	Clean Air recirculatieset
DWZ1DX1I6	integreerbare Clean Air Plus recirculatieset met anti-allergeen koolfilter
DWZ0XX0J0	integreerbare Clean Air recirculatie-set met regenereerbaar koolfilter
DWZ1FX5D1	recirculatieset met regenereerbaar filter
DWZ1FX5C6	Clean Air Plus recirculatieset met anti-allergeen koolfilter
DZZ1XX1B6	anti-allergeen koolstoffilter voor Clean Air Plus recirculatieset
DZZ0XX0P0	regenereerbaar koolstoffilter voor Clean Air Plus recirculatieset
DHZ1225	schachtverlenging 1000 mm
DHZ1235	schachtverlenging 1500 mm
DHZ9550	rvs achterwand 90 x 65 cm (bxh)
DHZ9551	rvs achterwand 90 x 72 cm (bxh)

Technische specificaties:
- Afmetingen luchtafvoer (hxbxd): 635-965 x 900/600* x 500 mm
- Aansluitwaarde: 220 W
- Voor circulatiewerking is een recirculatieset of een Clean Air Plus recirculatie-unit (optioneel toebehoor) nodig

EAN DWB96BC50	4242005036097
EAN DWB66BC50	4242005039586

Geïntegreerde blokschouwkappen

Serie | 6 - Geïntegreerde blokschouwkap 90/60* cm voor in bovenkast, zwart

B

DBB97AM60	90 CM	€ 1.129,-
DBB67AM60*	60 CM	€ 1.009,-

Algemeen:
- Geschikt voor luchtafvoer of recirculatie
- Afzuigcapaciteit bij luchtafvoer volgens DIN/EN61591: max. normaalstand: 460 m³/u, intensiefstand: 749 m³/u
- Geluidsdruk/-niveau volgens EN 60704-3 en EN 60704-2-13 bij luchtafvoer: max. normaalstand: 63 dB(A) (re 1 pW) Intensiefstand: 73 dB(A) (re 1 pW)

Bediening:
- Touch Control met led-indicatie
- 3 Standen + intensiefstand
- 3/2* x 2 W ledverlichting
- Metalen vetfilter(s), geschikt voor de vaatwasser

Energiewaarden:
- Energieklasse volgens EU-norm nr. 65/2014: B (op een schaal van A+++ t/m D)
- Gemid. energieverbruik: 64,7/62,7* kWh/jaar
- Energieklasse ventilator: B
- Energieklasse verlichting: A
- Energieklasse vetfilter: B
- Max. geluidsniveau op normaalstand: 63 dB

Benodigde accessoires:

DWZ1IX1C6	Clean Air Plus recirculatieset met anti-allergeen/anti-vis koolfilter voor vlakschermkappen
DWZ1IT1D1	recirculatieset met regenereer-baar filter voor vlakschermkappen
DWZ0IT0P0	regenereerbaar koolstoffilter voor Clean Air recirculatieset vlakschermkappen
DWZ1IB6K1	schachtverlenging 450-854 mm
DWZ1IB6N1	schachtverlenging 187-360 mm

Technische specificaties:
- Afmetingen luchtafvoer (hxbxd): 340 x 897/597* x 298 mm
- Aansluitwaarde: 259/256* W
- Voor recirculatiewerking is een Clean Air recirculatieset (DWZ6IB1I4) nodig

EAN DBB97AM60	4242005278206
EAN DBB67AM60	4242005297931

Serie | 4 - Geïntegreerde blokschouwkap 90/60* cm voor in bovenkast

A

DBB96AF50	90 CM	€ 659,-
DBB66AF50*	60 CM	€ 569,-

Algemene informatie:
- Geschikt voor luchtafvoer of recirculatie
- Afzuigcapaciteit volgens DIN/EN 61591: max. normaalstand: 620 m³/u
- Geluidsniveau volgens EN 60704-2-13 bij luchtafvoer: max. normaalstand: 70 dB (re 1 pW)

Bediening:
- Verzinkbare draaiknop voor vermogen en verlichting
- 3 Standen
- 2 x 2,5 W ledverlichting
- Metalen vetfilter(s), vaatwasserbestendig
- Inklapbaar glazen scherm

Energiewaarden:
- Energieklasse volgens EU-norm nr. 65/2014: A (op een schaal van A+++ t/m D)
- Gemiddelde energieverbruik: 56,5 kWh/jaar
- Energieklasse ventilator: A
- Energieklasse verlichting: A
- Energieklasse vetfilter: C
- Max. geluidsniveau op normaalstand: 70 dB

Benodigde accessoires:

DWZ0IB0U0	recirculatieset
DWZ1IX1C6	Clean Air Plus recirculatieset met anti-allergeen koolfilter
DWZ1IX1B6	anti-allergeen koolstoffilter voor Clean Air Plus recirculatieset
DWZ0IT0P0	regenereerbaar koolstoffilter voor Clean Air Plus recirculatieset
DWZ0IB5G0	schachtverlenging 120 mm
DWZ0IB5N0	schachtverlenging 185-362 mm

Technische specificaties:
- Inbouwmaten (hxbxd): 356 x 862/562* x 310 mm
- Aansluitwaarde: 255 W
- Voor circulatiewerking is een recirculatieset of een Clean Air Plus recirculatie-unit (optioneel toebehoor) nodig

EAN DBB96AF50	4242005163687
EAN DBB66AF50	4242005163670

Vlakschermkappen

Serie | 4 - Vlakschermkap 90 cm

A

DFS097A51 **€ 839,-**

Algemene informatie:
- Geschikt voor luchtafvoer of recirculatie
- Efficiënte koolborstelloze Eco Silence Drive technologie
- Afzuigcapaciteit volgens DIN/EN 61591: max. normaalstand: 397 m³/u; intensiefstand: 729 m³/u
- Geluidsniveau volgens EN 60704-2-13 bij luchtafvoer: max. normaalstand: 53 dB (re 1 pW) Intensiefstand: 69 dB (re 1 pW)

Bediening:
- Tiptoetsen met led-indicatie
- 3 Standen + intensiefstand
- Automatische nalooptijd (10 minuten)
- 3 x 1,5 W ledverlichting
- Metalen vetfilter(s), vaatwasserbestendig
- Telescopisch uittrekscherm inclusief roestvrij-stalen greeplijst

Energiewaarden:
- Energieklasse volgens EU-norm nr. 65/2014: A (op een schaal van A+++ t/m D)
- Gemiddelde energieverbruik: 38,1 kWh/jaar
- Energieklasse ventilator: B
- Energieklasse verlichting: A
- Energieklasse vetfilter: B
- Max. geluidsniveau op normaalstand: 53 dB

Benodigde accessoires:

DWZ2IT1I4	Clean Air recirculatieset
DWZ1IT1D1	recirculatieset met regenereerbaar filter
DWZ1IX1C6	Clean Air Plus recirculatieset met anti-allergeen koolfilter
DWZ1IX1B6	anti-allergeen koolstoffilter voor Clean Air Plus recirculatieset
DWZ0IT0P0	regenereerbaar koolstoffilter voor Clean Air Plus recirculatieset
DSZ4986	greeplijst zwart, met logo
DSZ4920	montageset voor 90 cm bovenkast
DSZ4961	liftelement

Technische specificaties:
- Inbouwmaten (hxbxd): 385 x 524 x 290 mm
- Afmetingen luchtafvoer (hxbxd): 426 x 898 x 290 mm
- Aansluitwaarde: 146 W
- Voor circulatiewerking is een recirculatieset of een Clean Air Plus recirculatie-unit (optioneel toebehoor) nodig

EAN 4242005232093

Serie | 4 - Vlakschermkap 60 cm

accent|line

A

DFM064A52 **€ 579,-**

Algemene informatie:
- Geschikt voor luchtafvoer of recirculatie
- Efficiënte koolborstelloze Eco Silence Drive technologie
- Afzuigcapaciteit volgens DIN/EN 61591: max. normaalstand: 268 m³/u; intensiefstand: 400 m³/u
- Geluidsniveau volgens EN 60704-2-13 bij luchtafvoer: max. normaalstand: 62 dB (re 1 pW) Intensiefstand: 69 dB (re 1 pW)

Bediening:
- Tiptoetsen met led-indicatie
- 3 Standen + intensiefstand
- Automatische nalooptijd (10 minuten)
- 2 x 1,5 W ledverlichting
- Metalen vetfilter(s), vaatwasserbestendig
- Telescopisch uittrekscherm inclusief roestvrij-stalen greeplijst

Energiewaarden:
- Energieklasse volgens EU-norm nr. 65/2014: A (op een schaal van A+++ t/m D)
- Gemiddelde energieverbruik: 21 kWh/jaar
- Energieklasse ventilator: B
- Energieklasse verlichting: A
- Energieklasse vetfilter: C
- Max. geluidsniveau op normaalstand: 62 dB

Benodigde accessoires:

DWZ1IT1I4	Clean Air recirculatieset
DSZ4682	greeplijst wit, met logo
DSZ4686	greeplijst zwart, met logo

Technische specificaties:
- Inbouwmaten (hxbxd): 162 x 526 x 290 mm
- Afmetingen luchtafvoer (hxbxd): 203 x 598 x 290 mm
- Aansluitwaarde: 74 W
- Voor circulatiewerking is een recirculatieset of een Clean Air Plus recirculatie-unit (optioneel toebehoor) nodig

accent|line extra's
- Roestvrijstalen greeplijst

EAN 4242005231966

Afzuigunits

Serie | 6 - Afzuigunit
86 cm

C

DHL885C **€ 879,-**

Algemene informatie:
- Geschikt voor luchtafvoer of recirculatie
- Afzuigcapaciteit bij luchtafvoer volgens EN 61591: max. normaalstand: 630 m³/h, intensiefstand: 730 m³/h
- Geluidsniveau volgens EN 60704-2-13 bij luchtafvoer: max. normaalstand: 65 dB (re 1 pW) Intensiefstand: 68 dB (re 1 pW)

Bediening:
- Tiptoetsen met led-indicatie
- 3 Standen + intensiefstand
- 2 x 1 W ledverlichting
- Metalen vetfilter(s), vaatwasserbestendig
- Randafzuiging

Energiewaarden:
- Energieklasse volgens EU-norm nr. 65/2014: C (op een schaal van A+++ t/m D)
- Gemiddelde energieverbruik: 103,1 kWh/jaar
- Energieklasse ventilator: C
- Energieklasse verlichting: A
- Energieklasse vetfilter: D
- Max. geluidsniveau op normaalstand: 65 dB

Benodigde accessoires:

DHZ5605	recirculatieset
DWZ1IX1C6	Clean Air Plus recirculatieset met anti-allergeen koolfilter
DWZ1IX1B6	anti-allergeen koolstoffilter voor Clean Air Plus recirculatieset
DWZ0IT0P0	regenereerbaar koolstoffilter voor Clean Air Plus recirculatieset
DWZ1IT1D1	recirculatieset met regenereerbaar filter

Technische specificaties:
- Inbouwmaten (hxbxd): 418 x 836 x 264 mm
- Afmetingen luchtafvoer (hxbxd): 418 x 860 x 300 mm
- Aansluitwaarde: 277 W
- Voor circulatiewerking is een recirculatieset of een CleanAir recirculatie-unit (optioneel toebehoor) nodig

EAN 4242002824369

Serie | 6 - Afzuigunit
70 cm

C

DHL785C **€ 829,-**

Algemene informatie:
- Geschikt voor luchtafvoer of recirculatie
- Afzuigcapaciteit bij luchtafvoer volgens EN 61591: max. normaalstand: 630 m³/h, intensiefstand: 730 m³/h
- Geluidsniveau volgens EN 60704-2-13 bij luchtafvoer: max. normaalstand: 66 dB (re 1 pW) Intensiefstand: 69 dB (re 1 pW)

Bediening:
- Tiptoetsen met led-indicatie
- 3 Standen + intensiefstand
- 2 x 1 W ledverlichting
- Metalen vetfilter(s), vaatwasserbestendig
- Randafzuiging

Energiewaarden:
- Energieklasse volgens EU-norm nr. 65/2014: C (op een schaal van A+++ t/m D)
- Gemiddelde energieverbruik: 104,2 kWh/jaar
- Energieklasse ventilator: C
- Energieklasse verlichting: A
- Energieklasse vetfilter: D
- Max. geluidsniveau op normaalstand: 66 dB

Benodigde accessoires:

DHZ5605	recirculatieset
DWZ1IX1C6	Clean Air Plus recirculatieset met anti-allergeen koolfilter
DWZ1IX1B6	anti-allergeen koolstoffilter voor Clean Air Plus recirculatieset
DWZ0IT0P0	regenereerbaar koolstoffilter voor Clean Air Plus recirculatieset
DWZ1IT1D1	recirculatieset met regenereerbaar filter

Technische specificaties:
- Inbouwmaten (hxbxd): 418 x 676 x 264 mm
- Afmetingen luchtafvoer (hxbxd): 418 x 700 x 300 mm
- Aansluitwaarde: 277 W
- Voor circulatiewerking is een recirculatieset of een CleanAir recirculatie-unit (optioneel toebehoor) nodig

EAN 4242002824321

Serie | 4 - Afzuigunit
73 cm

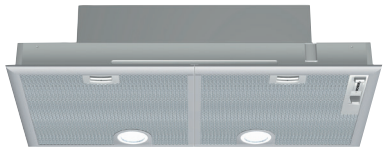

C

DHL755BL **€ 559,-**

Algemene informatie:
- Geschikt voor luchtafvoer of recirculatie
- Afzuigcapaciteit bij luchtafvoer volgens EN 61591: max. normaalstand: 379 m³/h, intensiefstand 638 m³/h
- Geluidsniveau volgens EN 60704-2-13 bij luchtafvoer: max. normaalstand: 56 dB (re 1 pW)Intensiefstand: 68 dB (re 1 pW)

Bediening:
- Schuifregelaar
- 3 Standen + intensiefstand
- 2 x 2,15 W ledverlichting
- Metalen vetfilter met aluminium raam

Energiewaarden:
- Energieklasse volgens EU-norm nr. 65/2014: C (op een schaal van A+++ t/m D)
- Gemiddelde energieverbruik: 81,2 kWh/jaar
- Energieklasse ventilator: D
- Energieklasse verlichting: A
- Energieklasse vetfilter: B
- Max. geluidsniveau op normaalstand: 56 dB

Benodigde accessoires:

DHZ7305	recirculatieset

Technische specificaties:
- Inbouwmaten (hxbxd): 255 x 700 x 350 mm
- Afmetingen luchtafvoer (hxbxd): 255 x 730 x 380 mm
- Aansluitwaarde: 206 W
- Voor circulatiewerking is een recirculatieset of een CleanAir recirculatie-unit (optioneel toebehoor) nodig

EAN 4242005123377

BOSCH

Optionele accessoires afzuigsystemen

DHZ9551 €187,95
Rvs achterwand
90 x 72 cm (bxh)

DHZ9550 €171,95
Rvs achterwand
90 x 65 cm (bxh)

DIZ0JC5D0 €909,95
DIZ0JC2D0* €878,95
Clean Air recirculatie startset (rvs/wit*), regenereerbaar koolfilter voor inbouw plafondunits

DIZ1JC5C6 €676,95
DIZ1JC2C6* €676,95
Clean Air Plus recirculatiestartset (rvs/wit*), anti-allergeen/anti-vis koolfilter voor inbouw plafondunits

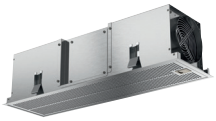

DIZ1JX5C1 €816,95
DIZ1JX2C1* €816,95
Clean Air recirculatiestartset (rvs/wit*), anti-allergeen/anti-vis koolfilter voor inbouw plafondunits met lage inbouw

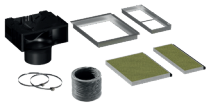

DWZ1KK1I6 €171,95

Clean Air Plus anti-allergeen/anti-vis startset voor diagonale wandschouwkappen Serie 4

DIZ2CX5C6 €406,95

Clean Air Plus recirculatiestartset, anti-allergeen/anti-vis koolfilter voor eiland-schouwkappen

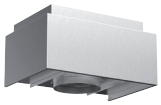

DWZ2CX5C6 €290,95

Clean Air Plus recirculatiestartset, anti-allergeen/anti-vis koolfilter voor wand-schouwkappen

DWZ1FX5C6 €290,95

Clean Air Plus recirculatiestartset, anti-allergeen/anti-vis koolfilter voor wand-schouwkappen

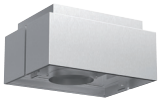

DIZ2FX5D1 €700,95

Recirculatieset met regenereerbaar filter voor eilandschouw-kappen

DWZ1FX5D1 €608,95
DWZ2FX5D1* €608,95
Recirculatieset met regenereerbaar filter voor wandschouw-kappen ser 2/4 en ser 6*

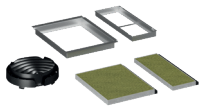

DWZ1KK1V6 €150,95

Clean Air Plus anti-allergeen/anti-vis startset voor diagonale wandschouwkappen Serie 4 zonder schacht

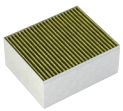

DZZ1XX1B6 €93,95
anti-allergeen/anti-vis koolstoffilter voor Clean Air Plus recirculatiestartsets schouwkappen

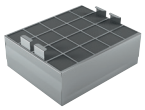

DZZ0XX0P0 €376,95
Regenereerbaar koolstof-filter voor Clean Air re-circulatiestartset eiland/ wandschouwkappen

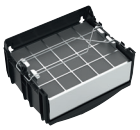

DWZ0XX0J5 € 365,95
DWZ0XX0J0* € 365,95
Integreerbare Clean Air recirculatie startset met regenereerbaar koolfilter voor Serie 6/8 of Serie 2/4* wandschouwkappen

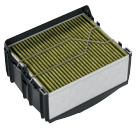

DWZ1CX1I6 €148,95
DWZ1DX1I6* €148,95
integreerbare Clean Air Plus recirculatieset met anti-allergeen/ anti-vis koolfilter voor Serie 6/8 of Serie 2/4* wandschouwkappen

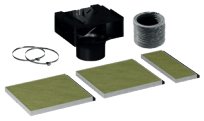

DWZ1BK1I6 €171,95
Clean Air Plus anti-allergeen/anti-vis startset voor diagonale wandschouwkappen Serie 6 + 8

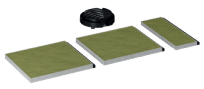

DWZ1BK1V6 €150,95
Clean Air Plus anti-allergeen/anti-vis startset voor diagonale wandschouwkappen Serie 6 + 8

DWZ1IX1C6 €266,95
Clean Air Plus recirculatieset met anti-allergeen/anti-vis koolfilter voor vlakschermkappen

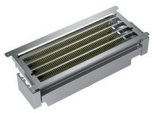

DWZ1IT1D1 €667,95
Recirculatieset met regenereerbaar filter voor vlakschermkappen

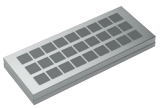

DWZ0IT0P0 €365,95
Regenereerbaar koolfilter voor Clean Air recircula-tie startset DWZ1IX1C6 voor vlakschermkappen

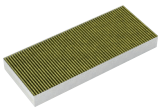

DWZ1IX1B6 €75,95
anti-allergeen/anti-vis koolstoffilter voor Clean Air Plus recirculatiestart-set DWZ1IX1C6 voor vlakschermkappen

DWZ1BK1R1 €934,95
Regenereerbare Clean Air startset voor diagonale wand-schouwkappen Serie 6 + 8 zonder schacht

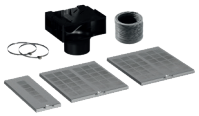

DWZ1BK1S1 €967,95
Regenereerbare Clean Air startset voor diagonale wand-schouwkappen Serie 6 + 8

DHZ1233 €380,95
DHZ1223 €187,95
Schachtverlenging 150 / 100 cm wandschouwkappen

DHZ1234 €146,95
DHZ1224 €122,95
Schachtverlenging 75/50 cm wand-schouwkappen

DHZ1235 €271,95
DHZ1225 €157,95
Schachtverlenging 150 / 100 cm wandschouwkappen

DWZ0IB5N0 €99,95
DWZ0IB5G0 €67,95
Schachtverlenging 185-362 / 120 mm (integreerbare blokkappen DBB96AF50, DBB66AF50)

DHZ1256 €470,95
DHZ1246 €269,95
Schachtverlenging 160 / 110 cm eiland-schouwkappen

DHZ1253 €207,95
DHZ1251 €151,95
Frame voor schachtverlenging

DSZ4920 €81,95
Montageset 90 cm bovenkast vlakschermkappen

DSZ4961 € 270,95
Liftelement voor 90 cm brede vlakschermkappen (DFR097, DFS097)

DSZ4660 €206,95
Liftelement voor 60 cm brede vlakschermkappen (DFR067)

DSZ8WW1Y2 €213,95
Montageset seamless combination Glass Draft 80 cm inductiekookplaat

DWZ1IT1I4 €64,95
Clean Air recirculatieset voor vlakschermkappen DFL064, DFM064

DSZ4986 €128,95
90 cm greeplijst zwart, met logo (DFR097, DFS097)

DSZ4985 €47,95
90 cm greeplijst rvs, met logo (DFR097)

DSZ4686 €101,95
60 cm greeplijst zwart, met logo (DFL064, DFM064, DFR067)

DSZ4685 €54,95
60 cm greeplijst rvs, met logo (DFL064, DFM064, DFR067)

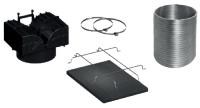

DWZ1GK1U2 €53,95
Reciculatieset voor diagonale wand-schouwkappen Serie 2

DSZ1WW1J1 €902,95
Recirculatieset met regenereerbaar filter voor Glass Draft 80 cm

DSZ1WW1I6 €265,95
Integreerbare Clean Air Plus recirculatieset met anti-allergeen/anti-vis koolfilter voor glassdraft 80 cm

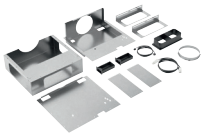

DSZ1WW1M1 €307,95
Montageset voor installatie motor op afstand Glass Draft

DWZ2IT1I4 €69,95
Clean Air recirculatieset voor vlakschermkap-pen DFR067, DFR097, DFS097

HEZ9VDSI1 €33,95
90° adapteraansluiting voor Glass Draft

DWZ0BX6L1 €240,95
Schachtverlenging zwart 150 cm diagonale wand-schouwkappen Serie 6 + 8

DWZ0BX6K1 €177,95
Schachtverlenging zwart 100 cm diagonale wand-schouwkappen Serie 6 + 8

DWZ6IB1I4 €104,95
Clean Air recirculatieset voor integreerbare blokkap DB-B97AM60 & DBB67AM60

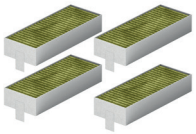

HEZ9VRCR1 €116,95
Clean Air Plus recirculatiefilters (4 stuks) voor kookplaat met afzuiging (vervangingsfilters)

Reinigings- en onderhoudsmiddelen

Onderhoudsolie voor rvs oppervlakken 00311945	**Microvezel reinigingsdoeken** 00466148	**Ontvetter voor huishoudelijke apparatuur** 00312207	**Onderhoudsset voor rvs oppervlakken** 00311964	**Rvs onderhoudsdoeken** 00312007
Speciale olie beschermt de apparaten tegen vlekken en vingerafdrukken. Eenvoudig in gebruik: veeg eenvoudig over het oppervlak met een doek gedrenkt in de olie. Niet gebruiken op apparaten met anti-fingerprint (AFP) en folielaag.	Microvezel reinigings-doeken speciaal voor je keuken. De groene doek is ideaal voor het reinigen van roestvrij staal en graniet. De blauwe doek is ideaal voor glas en keramische oppervlakken, kan gewassen en tot wel 300x hergebruikt worden.	Intensieve vetoplosser voor afzuigkappen. Bijzonder geschikt als voorbehandeling van filters alvorens deze in de vaatwasser te reinigen. Biologisch afbreekbaar en fosfaatvrij.	Reinigingsdoekjes voor roestvrijstalen oppervlakken (los te bestellen 00312007).	Onderhoudsdoeken voor een glanzende afwerking op roestvrijstalen oppervlakken. Doeken zijn geïmpregneerd met speciale olie. De speciale olie beschermt het oppervlak tegen vingerafdrukken en vlekken.
			Reinigingspoeder “Weense Kalk” voor roestvrijstalen oppervlakken (los te bestellen 00311946).	
Inhoud: 100 ml	Inhoud: 1 reinigingsdoek, 1 poetsdoek	Inhoud: 500 ml	Inhoud reinigingsdoekjes: 5 stuks	Inhoud: 5 stuks
			Inhoud reinigingspoeder: 100 gram	
Prijs webshop **€ 11,50**	Prijs webshop **€ 22,95**	Prijs webshop **€ 15,55**	Prijs webshop **€19,32**	Prijs webshop **€ 9,35**

De optionele accessoires, reinigings- en onderhoudsmiddelen zijn verkrijgbaar op **www.bosch-home.nl/productoverzicht/reiniging-en-onderhoud**

Koel- en vriesapparaten.

Alles even vers.

STAUD'S VIENNA
STAUD'S WIEN
Bio
HIBISKUS
Lavendel
MAROKKANISCHE
Minze
BIO
VEGAN
BIO
VEGAN
BOSCH

Alles even vers.

Een gezonde levensstijl was nog nooit zo gemakkelijk.

Alleen wat écht vers is, is écht gezond. Onze geïntegreerde koelkasten met VitaFresh helpen je een gezonde levensstijl te behouden, doordat ze de optimale omstandigheden creëren om al jouw verse producten tot drie keer langer goed te houden. Met VitaFresh geniet je iedere dag van vers eten, zonder dagelijks boodschappen te hoeven doen. Dat maakt gezond leven wel heel makkelijk. Dankzij de verschillende formaten koelkasten, vriezers en koel-vriescombinaties is er altijd wel een oplossing die perfect past in jouw keuken. Zo heb je de vrijheid om te kiezen voor meer koel- of vries-ruimte met de XL en XXL koel-vriescombinaties met extra veel capaciteit.

Koelkasten.
Met de inbouwkoelkasten van Bosch kun je altijd gemakkelijk je verse etenswaren opslaan door de flexibele indelingen. Daarnaast blijven ze ook nog eens langer vers dankzij innovatieve systemen zoals VitaFresh.

Koel-vriescombinaties.
Een inbouw koel-vriescombinatie van Bosch maakt je leven smakelijker én makkelijker. Dankzij de uitschuifbare schappen op telescooprails in het koelgedeelte kun je moeiteloos bij al je levensmiddelen. De vriezer beschikt over een overzichtelijke, slimme indeling en ruime bakken waardoor je altijd weet wat je in huis hebt. En kies je voor No Frost, dan hoef je je vriezer nooit meer te ontdooien. Meer plek nodig voor je wekelijkse boodschappen? Ga dan voor extra ruimte met de XL en XXL koel-vriescombinaties.

Vriezers.
Vind je het ook zo vervelend om je vrieskast te moeten ontdooien?
Dan zijn Bosch vriezers met No Frost de oplossing voor jou. Hiermee is het niet langer nodig om de vrieskast te ontdooien. No Frost verdrijft namelijk de warmte uit de vrieskast en ontdooit deze vriezer gecontroleerd van tijd tot tijd. De condens die zorgt voor die vervelende ijslaag wordt naar buiten gebracht en verdampt. Dit verlaagt de luchtvochtigheid in het apparaat, zodat rijp- en ijsvorming wordt voorkomen.

Om het jou nog makkelijker te maken.

Vers, Verser, VitaFresh. Tot 3x langer vers.

Alle koel- en vriesapparaten van Bosch helpen jou om een gezondere levensstijl te realiseren. Hoe hoger de serie, hoe meer extra‘s om het je nog gemakkelijker te maken. Zo zijn Serie 4-, 6- en 8-koel-vries-apparaten voorzien van VitaFresh-lades waarmee jouw verse en gezonde producten veel langer vers blijven.

VitaFresh Pro
Serie | 8

VitaFresh XXL + VitaFresh 0 °C
Serie | 6 & 4

VitaFresh Plus
Serie | 6

VitaFresh XXL
Serie | 6 & 4

Multi Box
Serie | 4 & 2

Big Box-vriezerlade.

In de grote Big Box-vriezerlade past met gemak een hele stapel pizza's. Of haal een hele kalkoen in huis voor een grandioos diner. Het past in ieder geval allemaal met gemak in de vriezer.

Het is de binnenkant die telt. En soms ook de buitenkant.

De keuken is het hart van een huis. Hier bewaar en bereid je niet alleen heerlijk eten, maar het is ook de plek waar je familie en vrienden ontmoet en het leven zich afspeelt. Het interieur van de slanke geïntegreerde XXL en XL koel-vriescombinaties is opvallend ruim. Dankzij de royale opslagcapaciteit passen er gemakkelijk grote items in zoals bakplaten, watermeloenen en grootverpakkingen.

De gevolgen voor je leven zijn net zo groot. Al geeft een georganiseerde keuken je de ruimte voor een gezonde lifestyle met eindeloze mogelijkheden. De grote koel-vries-combinaties van Bosch zijn flexibel genoeg om zowel buiten als binnen opgeruimd te blijven en houden voedingsmiddelen langer vers.

Een paar centimeters maken een groot verschil.

Met 16 cm meer hoogte en 17 cm meer breedte is de opslagruimte van de XXL koel-vriescombinatie maar liefst 45% groter dan bij het standaardmodel. Meestal is de ruimte boven een koelkast leeg en niet meer dan een stoffige plek. Deze ruimte wordt met een XXL model opgevuld en volledig benut.

De XL koel-vriescombinatie is 16 cm hoger dan het standaardmodel en maakt dus slim gebruik van de ruimte om het interieur te vergroten met maar liefst 11% extra capaciteit. Met een ontwerp dat minimale keukenruimte inneemt en zoveel meer opslagruimte biedt, is het vers houden van boodschappen nog nooit zo handig geweest.

*Vergelijking tussen XXL koel-vriescombinatie (KBN96xxx) vs. koel-vriescombinatie in standaard formaat (KIN86xxx)
**Vergelijking tussen XL koel-vriescombinatie (KIN96xxx) vs. koel-vriescombinatie in standaard formaat (KIN86xxx)

Meer ruimte voor verse producten.

Verschillende soorten voedsel hebben verschillende koelkastinstellingen nodig om hun optimale versheid te behouden. Maak kennis met VitaFresh. Dit systeem heeft twee lades waarmee je de luchtvochtigheid handmatig aanpast en een ander klimaat creëert dan in de rest van je koelkast. De extra ruime XXL-lade zorgt voor de ideale omstandigheden voor groente en fruit om lekker sappig te blijven. En met de lade tot 0 °C houd je vis en vlees langer vers en op smaak.

Met VitaFresh zijn de omstandigheden optimaal voor het bewust en gezond bewaren van verse boodschappen. Dankzij de langere houdbaarheid verspil je minder voedsel.

Vaarwel vorst, hallo licht.

Een vriezer moet altijd ijsvrij zijn. Behalve als er ijsjes op je liggen te wachten natuurlijk. Dankzij de No Frost-technologie hoef je je daar geen zorgen meer over te maken. Door de constante luchtcirculatie krijgt vocht niet eens de kans om aan het oppervlak te komen, laat staan te bevriezen. Handmatig ontdooien is eindelijk verleden tijd, net als het over het hoofd zien van bevroren producten. En met de nieuwe led-vriezerverlichting zie je zelfs het meest donkere hoekje nog.

Georganiseerd naar jouw smaak.

Er is een wereld van verschil tussen een fles sap en een dienblad met sushi. Flex Interior geeft je de vrijheid om de opbergruimte van de koelkast aan te passen aan je wensen. Zo helpen de twee flexibel verstelbare deurvakken je om je boodschappen te organiseren zoals jij dat wil. Creëer je eigen ruimte en geniet van een overzichtelijk ingerichte koelkast.

Versheid die met de stroom mee gaat.

Het bewaren van bederfelijk voedsel op verschillende temperaturen kan zowel de smaak als de houdbaarheid beïnvloeden. Het Eco Airflow-systeem zorgt voor een optimale luchtcirculatie en een constante koeltemperatuur om je voedsel vers en lekker te houden.

EcoAirflow
NoFrost

Ontdek de perfecte serie voor jou.

Alle gemakken voor een gezond leven met Serie 8.

Serie 8-koelkasten zijn voorzien van de nieuwste technologieën om een gezond leven gemakkelijk te maken. Zo blijven je groente en fruit langer vers en richt je de ruimte in zoals jij wil. Ideaal voor wanneer je wel eens grotere producten moet bewaren.

Carbon Black-accenten.
De binnenkant is net zo belangrijk als de buitenkant. Serie 8-koelkasten van Bosch zijn aan de binnenkant afgewerkt met Carbon Black-accenten. Zo doen de koelkasten niet alleen wat ze moeten doen, maar zien ze er ook nog eens stijlvol uit.

VitaFresh Pro.
In Serie 8-koelkasten vind je ons beste vershoudsysteem: **VitaFresh Pro**. Met dit systeem heb je optimale controle over de temperatuur en luchtvochtigheid, en houd je jouw producten tot 3x langer vers. Met VitaFresh Pro kies je met behulp van het controledisplay eenvoudig de beste temperatuur voor je verse producten. Zo biedt de 0 °C-zone de ideale omstandigheden voor groente, fruit, vlees en vis.

Ook kies je afhankelijk van de inhoud met behulp van de handige draaiknop makkelijk zelf de beste luchtvochtigheid voor jouw producten. Zo behoud je extra lang alle smaken, geuren, belangrijke voedingsstoffen en waardevolle vitaminen. Serie 8-koelkasten en -koel-vriescombinaties bieden de meeste controle over jouw ingrediënten voor een gezonde leefstijl.

Lees meer informatie over VitaFresh op de Bosch website.

Ontdek de perfecte serie voor jou.

Houd het 2x langer vers met Serie 6.

Serie 6-koelkasten en -koel-vriescombinaties bieden alle ruimte voor vers eten, drinken en zelfs grote schalen of pannen. Daarnaast zorgt de ledverlichting aan de boven- en zijkant ervoor dat je altijd goed zicht hebt op de inhoud van jouw koelkast. VitaFresh-lades zorgen dat je verse producten nog langer vers blijven. Dit maakt onze Serie 6 niet alleen optimaal voor jouw eten, maar ook voor jezelf. Daarnaast zijn Serie 6-koelkasten en -koel-vriescombinaties prachtig afwerkt met Carbon Black-accenten.

Open Assist.
Open de koelkastdeur met slechts een klein duwtje op de deur en je verse ingrediënten zijn binnen handbereik. Handig als je je handen vol hebt. De koelkastdeur sluit zich automatisch als deze op een kier staat.

VitaFresh Plus of VitaFresh XXL met 0 °C-lade.
Serie 6-koelkasten en -koel-vriescombinaties zijn uitgerust met het vershoudsysteem VitaFresh Plus of een combinatie van een extra grote VitaFresh XXL-lade met een 0°C-lade voor vis en vlees. Met VitaFresh Plus en XXL houd je jouw groente en fruit tot wel 2x langer vers dan in een normale groentelade. Dankzij de gebruiksvriendelijke schuifregelaar kun je eenvoudig aangeven of je een grote hoeveelheid fruit of een combinatie van groente en fruit wil bewaren. De luchtvochtigheid past zich dan automatisch aan.

Ga voor meer informatie over VitaFresh naar de Bosch website.

BOSCH
VitaFresh plus
vegetables and fruit
BOSCH accent line
BigBox
LowFrost

Ontdek de perfecte serie voor jou.

Extra zorg voor jouw verse boodschappen met Serie 4.

De energiezuinige Serie 4 weet precies hoe het moet omgaan met jouw verse producten. Naast de extra grote VitaFresh XXL-lade met luchtvochtigheidsregeling, waarborgen de koel- en vriesapparaten de perfecte constante temperatuur. Houd extra veel boodschappen tot wel 2x langer vers, dankzij de verschillende koel-vriescombinaties met extra grote VitaFresh XXL-lade en VitaFresh 0 °C-lade voor vlees en vis.

Eco Airflow.
Verschillende koeltemperaturen in je koelkast kunnen de smaak en houdbaarheid van je etenswaren enorm aantasten. Dankzij het Eco Airflow-systeem verspreidt je koelkast de vochtigheid en temperatuur gelijkmatig door het koelgedeelte. Zo blijven jouw verse ingrediënten langer goed.

SuperKoelen.
Met de SuperKoelen-functie wordt de temperatuur voor een korte periode verlaagd zodat de nieuwe boodschappen in de koelkast geplaatst kunnen worden zonder de reeds gekoelde producten nadelig te beïnvloeden.

Ontdek de perfecte combinatie voor jou.

Mogelijke combinaties koel-vries inbouwhoogtes.

Met Bosch zijn inbouwkoelkasten en -vriezers samen combineerbaar tot één geheel. Hierdoor heb je altijd een passende oplossing voor ieder huishouden.

160 cm (88 cm + 72 cm)	174 cm (102 cm + 72 cm)	176 cm (88 cm + 88 cm)
Koelkasten		
88 cm	102 cm	88 cm
KIR21ADD1 KIL22SFE0 KIR21SFE0	KIR31SDD1 KIR31SFE0 KIL32VFE0	KIR21ADD1 KIL22SFE0 KIR21SFE0
+	+	+
Vrieskasten		
GIV11ADE0	GIV11ADE0	GIV21ADD0
72 cm	72 cm	88 cm

190 cm (102 cm + 88 cm)	194 cm (122 cm + 72 cm)	210 cm (122 cm + 88 cm)	212 cm (140 cm + 72 cm)
102 cm	122 cm	122 cm	140 cm
KIR31SDD1 KIR31SFE0 KIL32VFE0	KIL42SDD1 KIR41SDD1	KIL42SDD1 KIL42SFE0 KIL425SE0	KIR51ADE0
+	+	+	+
GIV21ADD0	GIV11ADE0	GIV21ADD0	GIV11ADE0
88 cm	72 cm	88 cm	72 cm

Ontdek alle gemakken van Bosch koel- en vriesapparaten.

Functies die het dagelijks leven makkelijker maken.

Eco Airflow.
Optimale luchtcirculatie garandeert een constante temperatuur in het koelgedeelte. Het systeem circuleert de lucht voor een constante temperatuur die je voedingsmiddelen lang vers houdt.

Ledlicht.
Het interieur van alle koelapparatuur wordt perfect uitgelicht. De duurzame ledverlichting is zo geplaatst dat het koelgedeelte en de diepe VitaFresh-lades perfect worden verlicht en overzicht bieden.

No Frost.
Dankzij No Frost hoef je jouw vriezer nooit meer te ontdooien. Het ingenieuze luchtcirculatiesysteem voert vocht uit de vriesruimte af naar een verdampingsschaal en voorkomt zo ijsvorming. Het innovatieve No Frost bespaart je dus tijd én energie.

SafetyGlass.
De zeer stabiele plateaus in de koelkasten van Bosch zijn gemaakt van onderhoudsvriendelijk veiligheidsglas. Ze kunnen tegen een stootje en zijn gemakkelijk schoon te houden.

SuperKoelen.
Voorkom voedselverspilling en houd al je producten langer vers wanneer je veel boodschappen inruimt. Met één druk op de knop verlaag je de temperatuur tot 2 °C, en voorkom je dat reeds gekoelde etenswaren opwarmen. Schakelt automatisch uit.

SuperVriezen.
Verse producten bevriezen sneller met behoud van voedingsstoffen met SuperVriezen. En ook je reeds bevroren etenswaren worden beschermd tegen ontdooien wanneer je nieuwe producten in de vriezer legt. Schakelt automatisch uit.

VitaFresh/VitaFresh XXL.
Fruit en groente blijven langer vers in de extra grote VitaFresh XXL-lades met klimaatbeheersing. Je houdt eenvoudig al je verse etenswaren langer vers door zelf het klimaat in de lades aan te passen. Meer voor jou en minder voor de vuilnisbak.

VitaFresh Plus.
Met het vershoudsysteem VitaFresh Plus blijven jouw verse groente en fruit 2x langer vers dan in een normale groentelade. Dankzij de gebruiksvriendelijke schuifregelaar kun je eenvoudig de luchtvochtigheid regelen, afhankelijk van wat je wil opslaan.

VitaFresh Pro.
Met VitaFresh Pro heb je met behulp van het controledisplay optimale controle over temperatuur en luchtvochtigheid en houd je jouw producten tot 3x langer vers. De 0 °C-zone biedt de ideale omstandigheden voor jouw groente, fruit, vlees en vis.

Vind het koelsysteem dat bij jou past.
Bezoek de **Bosch website**, beantwoord enkele vragen en vind het koelsysteem dat naadloos aansluit op jouw behoeften met onze online keuzehulp.

XXL/XL Inbouw koel-vriescombinaties 194 cm

Serie | 6 - Inbouw koel-vriescomb., VitaFresh XXL 0°C, vlakscharnier SoftClose, nishoogte 194 cm

accent|line

NIEUW

A ↑ G D

Home Connect

KBN96SDD0 **€ 2.649,-**

Prestaties en verbruik:
- Energie efficiëntieklasse[1]: D
- Energie[2] [3]: 204 kWh
- Totale inhoud: 381 liter
- Geluidsniveau: 33 dB(A) re 1 pW

Algemene informatie:
- Home Connect: op afstand monitoren en aanpassen van de instellingen met de Home Connect App
- Elektronische temperatuurregeling met led-indicatie
- Gescheiden temperatuurregeling voor koel- en vriesgedeelte
- Optisch en akoestisch alarmsignaal bij open deur
- **Vlakscharniersysteem, SoftClose deursluiting**

Koelruimte:
- Netto inhoud koelruimte: 284 liter
- SuperKoelen met autom. uitschakeling
- 4 Veiligheidsglas plateaus (4 in hoogte verstelbaar), waarvan 1 opvouwbaar Flex Shelf-plateau
- 4 Deurvakken, waarvan 1 boter- en kaasvak
- Ledverlichting met SoftStart
- Verchroomd flessenrooster, Bottle cooler

Vershoudsysteem:
- 1 VitaFresh <0 °C>-lade: vis en vlees blijven langer vers
- 1 VitaFresh-lade met luchtvochtigheids-regeling: groente en fruit blijven langer vers en vitaminerijk.

4-Sterren vriesruimte:
- Netto inhoud vriesruimte: 98 liter
- No Frost: nooit meer ontdooien
- SuperVriezen
- 3 Transparante vriesladen
- Ledverlichting met SoftStart
- Invriescapaciteit: 10 kg per 24 uur
- Bewaartijd bij storing: 13 uur

Technische specificaties:
- Inbouwmaten (hxbxd): 194 x 71 x 56 cm
- Klimaatklasse: SN-T
- Draairichting deur rechts, verwisselbaar

accent|line extra's
- SoftClose deursluiting
- Ledverlichting met SoftStart
- Carbon Black-accenten

EAN 4242005351046

Serie | 4 - Inbouw koel-vriescomb., VitaFresh XXL 0°C, vlakscharnier SoftClose, nishoogte 194 cm

accent|line

NIEUW

A ↑ G E

Home Connect

KBN96SFE0 **€ 2.399,-**

Prestaties en verbruik:
- Energie efficiëntieklasse[1]: E
- Energie[2] [3]: 256 kWh
- Totale inhoud: 383 liter
- Geluidsniveau: 34 dB(A) re 1 pW

Algemene informatie:
- Home Connect: op afstand monitoren en aanpassen van de instellingen met de Home Connect App
- Elektronische temperatuurregeling met led-indicatie
- Gescheiden temperatuurregeling voor koel- en vriesgedeelte
- Optisch en akoestisch alarmsignaal bij open deur
- **Vlakscharniersysteem, SoftClose deursluiting**

Koelruimte:
- Netto inhoud koelruimte: 285 liter
- SuperKoelen met autom. uitschakeling
- 4 Veiligheidsglas plateaus (4 in hoogte verstelbaar), waarvan 1 opvouwbaar Flex Shelf-plateau
- 4 Deurvakken
- Ledverlichting met SoftStart
- Verchroomd flessenrooster, Bottle cooler

Vershoudsysteem:
- 1 VitaFresh <0 °C>-lade: vis en vlees blijven langer vers
- 1 VitaFresh-lade met luchtvochtigheids-regeling: groente en fruit blijven langer vers en vitaminerijk.

4-Sterren vriesruimte:
- Netto inhoud vriesruimte: 98 liter
- No Frost: nooit meer ontdooien
- SuperVriezen
- 3 Transparante vriesladen
- Ledverlichting met SoftStart
- Invriescapaciteit: 9,5 kg per 24 uur
- Bewaartijd bij storing: 13 uur

Technische specificaties:
- Inbouwmaten (hxbxd): 194 x 71 x 56 cm
- Klimaatklasse: SN-ST
- Draairichting deur rechts, verwisselbaar

accent|line extra's
- SoftClose deursluiting
- Ledverlichting met SoftStart
- Carbon Black-accenten

EAN 4242005375295

Serie | 4 - Inbouw koel-vriescomb., VitaFresh XXL 0°C, vlakscharnier, nishoogte 194 cm

accent|line

NIEUW

A ↑ G D

KIN96SFD0 **€ 2.269,-**

Prestaties en verbruik:
- Energie efficiëntieklasse[1]: D
- Energie[2] [3]: 184 kWh
- Totale inhoud: 290 liter
- Geluidsniveau: 34 dB(A) re 1 pW

Algemene informatie:
- Elektronische temperatuurregeling met led-indicatie
- Gescheiden temperatuurregeling voor koel- en vriesgedeelte
- Optisch en akoestisch alarmsignaal bij open deur
- Eco Airflow: optimale luchtcirculatie voor perfecte temperatuur in de hele koelkast
- Vlakscharniersysteem

Koelruimte:
- Netto inhoud koelruimte: 215 liter
- SuperKoelen met autom. uitschakeling
- 4 Veiligheidsglas plateaus (4 in hoogte verstelbaar)
- 4 Deurvakken
- Ledverlichting
- Verchroomd flessenrooster

Vershoudsysteem:
- 1 VitaFresh <0 °C>-lade: vis en vlees blijven langer vers
- 1 VitaFresh-lade met luchtvochtigheids-regeling: groente en fruit blijven langer vers en vitaminerijk.

4-Sterren vriesruimte:
- Netto inhoud vriesruimte: 75 liter
- No Frost: nooit meer ontdooien
- SuperVriezen
- 3 Transparante vriesladen
- Invriescapaciteit: 8 kg per 24 uur
- Bewaartijd bij storing: 11 uur

Technische specificaties:
- Inbouwmaten (hxbxd): 194 x 56 x 55 cm
- Klimaatklasse: SN-ST
- Draairichting deur rechts, verwisselbaar

accent|line extra's
- Verchroomd flessenrooster
- Carbon Black-accenten

EAN 4242005386659

Inbouw koel-vriescombinaties 177,5 cm

Serie | 8 - Inbouw koel-vriescomb., VitaFresh Pro, vlakscharnier, nishoogte 177,5 cm

Inbouwkoelkast met energielabel B het beste label op de markt

accent|line

A ↑ G B

KIF87SDB0 **€ 2.679,-**

Prestaties en verbruik:
- Energie efficiëntieklasse[1]: B
- Energie[2] [3]: 118 kWh
- Totale inhoud: 237 liter
- Geluidsniveau: 34 dB(A) re 1 pW

Algemene informatie:
- Touch Control: nauwkeurige elektronische temperatuurregeling
- Gescheiden temperatuurregeling voor koel- en vriesgedeelte
- Vakantieschakeling
- Akoestisch alarmsignaal bij open deur
- **Vlakscharniersysteem, SoftClose deursluiting**

Koelruimte:
- Netto inhoud koelruimte: 175 liter
- SuperKoelen met autom. uitschakeling
- 4 Veiligheidsglas plateaus (3 in hoogte verstelbaar)
- 3 Deurvakken, waarvan 1 boter- en kaasvak
- Ledverlichting met SoftStart
- Verchroomd flessenrooster

Vershoudsysteem:
- 1 VitaFresh Pro 0°C-lade met luchtvochtigheidsregeling: groente en fruit blijft tot wel 3 keer langer vers
- 1 VitaFresh <0 °C>-lade: vis en vlees blijven langer vers

4-Sterren vriesruimte:
- Netto inhoud vriesruimte: 62 liter
- Low Frost: minder en sneller ontdooien
- 2 Transparante vrieslades, waarvan 1 Big Box
- Vario Zone: flexibele vriesruimte dankzij uitneembare glasplateaus
- Invriescapaciteit: 5 kg per 24 uur
- Bewaartijd bij storing: 15 uur

Technische specificaties:
- Inbouwmaten (hxbxd): 177,5 x 56 x 55 cm
- Klimaatklasse: SN-ST
- Draairichting deur rechts, verwisselbaar

accent|line extra's
- SoftClose deursluiting
- Verchroomd flessenrooster
- Carbon Black-accenten

EAN 4242005333349

Serie | 6 - Inbouw koel-vriescomb., VitaFresh XXL 0°C, vlakscharnier, nishoogte 177,5 cm

accent|line

A ↑ G D

KIN86SDD0 **€ 2.219,-**

Prestaties en verbruik:
- Energie efficiëntieklasse[1]: D
- Energie[2] [3]: 186 kWh
- Totale inhoud: 260 liter
- Geluidsniveau: 35 dB(A) re 1 pW

Algemene informatie:
- Elektronische temperatuurregeling met led-indicatie
- Gescheiden temperatuurregeling voor koel- en vriesgedeelte
- Optisch en akoestisch alarmsignaal bij open deur
- Eco Airflow: optimale luchtcirculatie voor perfecte temperatuur in de hele koelkast
- **Vlakscharniersysteem, SoftClose deursluiting**

Koelruimte:
- Netto inhoud koelruimte: 184 liter
- SuperKoelen met autom. uitschakeling
- 3 Veiligheidsglas plateaus (2 in hoogte verstelbaar)
- 3 Deurvakken, waarvan 1 boter- en kaasvak
- Ledverlichting
- Verchroomd flessenrooster

Vershoudsysteem:
- 1 VitaFresh <0 °C>-lade: vis en vlees blijven langer vers
- 1 VitaFresh XXL-lade met luchtvochtigheidsregeling: groente en fruit blijven langer vers en vitaminerijk.

4-Sterren vriesruimte:
- Netto inhoud vriesruimte: 76 liter
- No Frost: nooit meer ontdooien
- SuperVriezen
- Vario Zone: flexibele vriesruimte dankzij uitneembare glasplateaus
- 3 Transparante vriesladen
- Vriezerverlichting
- Invriescapaciteit: 8 kg per 24 uur
- Bewaartijd bij storing: 11 uur

Technische specificaties:
- Inbouwmaten (hxbxd): 177,5 x 56 x 55 cm
- Klimaatklasse: SN-ST
- Draairichting deur rechts, verwisselbaar

accent|line extra's
- SoftClose deursluiting
- Verchroomd flessenrooster
- Carbon Black-accenten

EAN 4242005359004

Serie | 6 - Inbouw koel-vriescombinatie, VitaFresh Plus, vlakscharnier, nishoogte 177,5 cm

accent|line

A ↑ G E

KIS86SDE0 **€ 1.949,-**

Prestaties en verbruik:
- Energie efficiëntieklasse[1]: E
- Energie[2] [3]: 219 kWh
- Totale inhoud: 266 liter
- Geluidsniveau: 36 dB(A) re 1 pW

Algemene informatie:
- Touch Control: nauwkeurige elektronische temperatuurregeling
- Gescheiden temperatuurregeling voor koel- en vriesgedeelte
- Optisch en akoestisch alarmsignaal bij open deur
- **Vlakscharniersysteem, SoftClose deursluiting**

Koelruimte:
- Netto inhoud koelruimte: 192 liter
- SuperKoelen met autom. uitschakeling
- 5 Veiligheidsglas plateaus (4 in hoogte verstelbaar), waarvan 1 VarioShelf: variabel legplateau, 1 uitschuifbaar legplateau
- 5 Deurvakken, waarvan 1 boter- en kaasvak
- Ledverlichting met SoftStart
- Verchroomd flessenrooster

Vershoudsysteem:
- 1 VitaFresh Plus-lade: houdt verse levensmiddelen tot 2 x langer vers dankzij luchtvochtigheidsregeling

4-Sterren vriesruimte:
- Netto inhoud vriesruimte: 74 liter
- Low Frost: minder en sneller ontdooien
- SuperVriezen
- 3 Transparante vrieslades, waarvan 1 Big Box
- Vario Zone: flexibele vriesruimte dankzij uitneembare glasplateaus
- Invriescapaciteit: 7 kg per 24 uur
- Bewaartijd bij storing: 9 uur

Technische specificaties:
- Inbouwmaten (hxbxd): 177,5 x 56 x 55 cm
- Klimaatklasse: SN-ST
- Draairichting deur rechts, verwisselbaar

accent|line extra's
- SoftClose deursluiting
- Verchroomd flessenrooster
- Carbon Black-accenten

EAN 4242005188567

[1] Schaal van energie-efficiëntieklassen van A tot G / [2] Jaarlijks energieverbruik in kWh / [3] Voor het aangegeven energieverbruik dienen de bijgevoegde afstandhouders gebruikt te worden. Deze vergroten de apparaatdiepte met ± 3,5 cm. Zonder afstandhouders is het apparaat volledig functioneel maar verbruikt het iets meer energie.

Inbouw koel-vriescombinaties 177,5 cm

Serie | 4 - Inbouw koel-vriescomb., VitaFresh XXL 0°C, vlakscharnier, nishoogte 177,5 cm

accent|line

A ↑ G E

KIN86SFE0 **€ 1.899,-**

Prestaties en verbruik:
- Energie efficiëntieklasse[1]: E
- Energie[2] [3]: 234 kWh
- Totale inhoud: 260 liter
- Geluidsniveau: 35 dB(A) re 1 pW

Algemene informatie:
- Elektronische temperatuurregeling met led-indicatie
- Optisch en akoestisch alarmsignaal bij open deur
- Eco Airflow: optimale luchtcirculatie voor perfecte temperatuur in de hele koelkast
- Vlakscharniersysteem

Koelruimte:
- Netto inhoud koelruimte: 184 liter
- 3 Veiligheidsglas plateaus (3 in hoogte verstelbaar)
- 3 Deurvakken, waarvan 1 boter- en kaasvak
- Ledverlichting
- Verchroomd flessenrooster

Vershoudsysteem:
- 1 VitaFresh <0 °C>-lade: vis en vlees blijven langer vers
- 1 VitaFresh XXL-lade met luchtvochtigheidsregeling: groente en fruit blijven langer vers en vitaminerijk.

4-Sterren vriesruimte:
- Netto inhoud vriesruimte: 76 liter
- No Frost: nooit meer ontdooien
- SuperVriezen
- 3 Transparante vrieslades
- Invriescapaciteit: 4 kg per 24 uur
- Bewaartijd bij storing: 10 uur

Technische specificaties:
- Inbouwmaten (hxbxd): 177,5 x 56 x 55 cm
- Klimaatklasse: SN-ST
- Draairichting deur rechts, verwisselbaar

accent|line extra's
- Verchroomd flessenrooster

EAN 4242005267767

Serie | 4 - Inbouw koel-vriescomb., VitaFresh XXL 0°C, vlakscharnier, nishoogte 177,5 cm

A ↑ G E

KIN86VSE0 **€ 1.809,-**

Prestaties en verbruik:
- Energie efficiëntieklasse[1]: E
- Energie[2] [3]: 234 kWh
- Totale inhoud: 260 liter
- Geluidsniveau: 35 dB(A) re 1 pW

Algemene informatie:
- Elektronische temperatuurregeling met led-indicatie
- Optisch en akoestisch alarmsignaal bij open deur
- Eco Airflow: optimale luchtcirculatie voor perfecte temperatuur in de hele koelkast
- Sleepdeursysteem

Koelruimte:
- Netto inhoud koelruimte: 184 liter
- 3 Veiligheidsglas plateaus (3 in hoogte verstelbaar)
- 3 Deurvakken, waarvan 1 boter- en kaasvak
- Ledverlichting

Vershoudsysteem:
- 1 VitaFresh <0 °C>-lade: vis en vlees blijven langer vers
- 1 VitaFresh XXL-lade met luchtvochtigheidsregeling: groente en fruit blijven langer vers en vitaminerijk.

4-Sterren vriesruimte:
- Netto inhoud vriesruimte: 76 liter
- No Frost: nooit meer ontdooien
- SuperVriezen
- 3 Transparante vrieslades
- Invriescapaciteit: 4 kg per 24 uur
- Bewaartijd bij storing: 10 uur

Technische specificaties:
- Inbouwmaten (hxbxd): 177,5 x 56 x 55 cm
- Klimaatklasse: SN-ST
- Draairichting deur rechts, verwisselbaar

EAN 4242005264636

Serie | 4 - Inbouw koel-vriescombinatie, VitaFresh, vlakscharnier, nishoogte 177,5 cm

accent|line

A ↑ G E

KIV86SFE0 **€ 1.699,-**

Prestaties en verbruik:
- Energie efficiëntieklasse[1]: E
- Energie[2] [3]: 229 kWh
- Totale inhoud: 267 liter
- Geluidsniveau: 35 dB(A) re 1 pW

Algemene informatie:
- Elektronische temperatuurregeling met led-indicatie
- Akoestisch alarmsignaal bij open deur
- Eco Airflow: optimale luchtcirculatie voor perfecte temperatuur in de hele koelkast
- Vlakscharniersysteem

Koelruimte:
- Netto inhoud koelruimte: 183 liter
- 4 Veiligheidsglas plateaus (3 in hoogte verstelbaar)
- 3 Deurvakken, waarvan 1 boter- en kaasvak
- Ledverlichting
- Verchroomd flessenrooster

Vershoudsysteem:
- 1 VitaFresh XXL-lade met luchtvochtigheidsregeling: groente en fruit blijven langer vers en vitaminerijk

4-Sterren vriesruimte:
- Netto inhoud vriesruimte: 84 liter
- Low Frost: minder en sneller ontdooien
- SuperVriezen
- 3 Transparante vrieslades, waarvan 1 Big Box
- Invriescapaciteit: 4,2 kg per 24 uur
- Bewaartijd bij storing: 9 uur

Technische specificaties:
- Inbouwmaten (hxbxd): 177,5 x 56 x 55 cm
- Klimaatklasse: SN-ST
- Draairichting deur rechts, verwisselbaar

accent|line extra's
- Verchroomd flessenrooster

EAN 4242005241941

Inbouw koel-vriescombinaties 177,5 cm

Serie | 4 - Inbouw koel-vriescombinatie, VitaFresh, vlakscharnier, nishoogte 177,5 cm

KIV87VFE0 **€ 1.679,-**

Prestaties en verbruik:
- Energie efficiëntieklasse[1]: E
- Energie[2] [3]: 216 kWh
- Totale inhoud: 270 liter
- Geluidsniveau: 35 dB(A) re 1 pW

Algemene informatie:
- Elektronische temperatuurregeling met led-indicatie
- Akoestisch alarmsignaal bij open deur
- Eco Airflow: optimale luchtcirculatie voor perfecte temperatuur in de hele koelkast
- Vlakscharniersysteem

Koelruimte:
- Netto inhoud koelruimte: 200 liter
- 5 Veiligheidsglas plateaus (4 in hoogte verstelbaar)
- 4 Deurvakken, waarvan 1 boter- en kaasvak
- Ledverlichting

Vershoudsysteem:
- VitaFresh XXL-lade met luchtvochtigheids-regeling: groente en fruit blijven langer vers en vitaminerijk

4-Sterren vriesruimte:
- Netto inhoud vriesruimte: 70 liter
- Low Frost: minder en sneller ontdooien
- SuperVriezen
- 2 Transparante vrieslades, waarvan 1 Big Box
- Invriescapaciteit: 3,2 kg per 24 uur
- Bewaartijd bij storing: 12 uur

Technische specificaties:
- Inbouwmaten (hxbxd): 177,5 x 56 x 55 cm
- Klimaatklasse: SN-ST
- Draairichting deur rechts, verwisselbaar

EAN 4242005241361

Serie | 2 - Inbouw koel-vriescombinatie, vlakscharnier, nishoogte 177,5 cm

Opvolger van KIN86NFF0

NIEUW

KIN86NFE0 **€ 1.599,-**

Prestaties en verbruik:
- Energie efficiëntieklasse[1]: E
- Energie[2] [3]: 234 kWh
- Totale inhoud: 260 liter
- Geluidsniveau: 35 dB(A) re 1 pW

Algemene informatie:
- Elektronische temperatuurregeling met led-indicatie
- Optisch en akoestisch alarmsignaal bij open deur
- Eco Airflow: optimale luchtcirculatie voor perfecte temperatuur in de hele koelkast
- Vlakscharniersysteem

Koelruimte:
- Netto inhoud koelruimte: 184 liter
- 4 Veiligheidsglas plateaus (3 in hoogte verstelbaar)
- 3 Deurvakken
- Ledverlichting

Vershoudsysteem:
- 1 Multi Box XXL: transparante lade met gegolfde bodem, ideaal voor het bewaren van groente en fruit.

4-Sterren vriesruimte:
- Netto inhoud vriesruimte: 76 liter
- No Frost: nooit meer ontdooien
- SuperVriezen
- 3 Transparante vriesladen
- Invriescapaciteit: 4 kg per 24 uur
- Bewaartijd bij storing: 10 uur

Technische specificaties:
- Inbouwmaten (hxbxd): 177,5 x 56 x 55 cm
- Klimaatklasse: SN-ST
- Draairichting deur rechts, verwisselbaar

EAN 4242005433063

Serie | 2 - Inbouw koel-vriescombinatie, sleepsysteem, nishoogte 177,5 cm

Opvolger van KIV865SF0

NIEUW

KIV865SE0 **€ 1.349,-**

Prestaties en verbruik:
- Energie efficiëntieklasse[1]: E
- Energie[2] [3]: 229 kWh
- Totale inhoud: 267 liter
- Geluidsniveau: 35 dB(A) re 1 pW

Algemene informatie:
- Elektronische temperatuurregeling met led-indicatie
- Akoestisch alarmsignaal bij open deur
- Eco Airflow: optimale luchtcirculatie voor perfecte temperatuur in de hele koelkast
- Sleepdeursysteem

Koelruimte:
- Netto inhoud koelruimte: 183 liter
- 4 Veiligheidsglas plateaus (3 in hoogte verstelbaar)
- 3 Deurvakken
- Ledverlichting

Vershoudsysteem:
- 1 Multi Box XXL: transparante lade met gegolfde bodem, ideaal voor het bewaren van groente en fruit.

4-Sterren vriesruimte:
- Netto inhoud vriesruimte: 84 liter
- Low Frost: minder en sneller ontdooien
- SuperVriezen
- 3 Transparante vriesladen, waarvan 1 Big Box
- Invriescapaciteit: 4,2 kg per 24 uur
- Bewaartijd bij storing: 9 uur

Technische specificaties:
- Inbouwmaten (hxbxd): 177,5 x 56 x 55 cm
- Klimaatklasse: SN-ST
- Draairichting deur rechts, verwisselbaar

EAN 4242005431823

[1] Schaal van energie-efficiëntieklassen van A tot G / [2] Jaarlijks energieverbruik in kWh / [3] Voor het aangegeven energieverbruik dienen de bijgevoegde afstandhouders gebruikt te worden. Deze vergroten de apparaatdiepte met ± 3,5 cm. Zonder afstandhouders is het apparaat volledig functioneel maar verbruikt het iets meer energie.

Inbouwkoelkasten 177,5 cm

Serie | 6 - Inbouwkoelkast, VitaFresh Plus, Open Door Assist, nishoogte 177,5 cm

accent|line

A↑G E

KIR81SOE0 **€ 2.029,-**

Prestaties en verbruik:
- Energie efficiëntieklasse[1]: E
- Energie[2] [3]: 115 kWh
- Totale inhoud: 319 liter
- Geluidsniveau: 37 dB(A) re 1 pW

Algemene informatie:
- Touch Control: nauwkeurige elektronische temperatuurregeling
- **Open Door Assist**
- Akoestisch alarmsignaal bij open deur
- **Vlakscharniersysteem, SoftClose deursluiting**

Koelruimte:
- Netto inhoud koelruimte: 319 liter
- SuperKoelen met autom. uitschakeling
- 7 Veiligheidsglas plateaus (6 in hoogte verstelbaar)
- 6 Deurvakken, waarvan 1 boter- en kaasvak
- Ledverlichting met SoftStart
- Verchroomd flessenrooster

Vershoudsysteem:
- 1 VitaFresh Plus-lade op uitschuifrails met luchtvochtigheidsregeling: groente en fruit blijven tot wel 2 keer langer vers en vitaminerijk.
- 1 Multi Box-lade op uitschuifrails: transparante lade met gegolfde bodem, ideaal voor het bewaren van groente en fruit.

Technische specificaties:
- Inbouwmaten (hxbxd): 177,5 x 56 x 55 cm
- Klimaatklasse: SN-ST
- Draairichting deur rechts, verwisselbaar

accent|line extra's
- SoftClose deursluiting
- Ledverlichting met SoftStart
- Carbon Black-accenten

EAN 4242005316069

Serie | 6 - Inbouwkoelkast, VitaFresh Plus, vlakscharnier SoftClose, nishoogte 177,5 cm

accent|line

A↑G E

KIR81SDE0 **€ 1.829,-**

Prestaties en verbruik:
- Energie efficiëntieklasse[1]: E
- Energie[2] [3]: 115 kWh
- Totale inhoud: 319 liter
- Geluidsniveau: 37 dB(A) re 1 pW

Algemene informatie:
- Touch Control: nauwkeurige elektronische temperatuurregeling
- Akoestisch alarmsignaal bij open deur
- **Vlakscharniersysteem, SoftClose deursluiting**

Koelruimte:
- Netto inhoud koelruimte: 319 liter
- SuperKoelen met autom. uitschakeling
- 7 Veiligheidsglas plateaus (6 in hoogte verstelbaar), waarvan 1 VarioShelf: variabel legplateau, 2 glasplateaus uitschuifbaar
- 6 Deurvakken, waarvan 1 boter- en kaasvak
- Ledverlichting met SoftStart
- Verchroomd flessenrooster

Vershoudsysteem:
- 1 VitaFresh Plus-lade: houdt verse levensmiddelen tot 2 x langer vers dankzij luchtvochtigheidsregeling
- 1 Multi Box: transparante lade met gegolfde bodem, ideaal voor het bewaren van groente en fruit.

Technische specificaties:
- Inbouwmaten (hxbxd): 177,5 x 56 x 55 cm
- Klimaatklasse: SN-ST
- Draairichting deur rechts, verwisselbaar

accent|line extra's
- SoftClose deursluiting
- Ledverlichting met SoftStart
- Carbon Black-accenten

EAN 4242005179121

Serie | 8 - Inbouwkoelkast, VitaFresh Pro, vlakscharnier SoftClose, nishoogte 177,5 cm

accent|line

A↑G E

KIF81SDE0 **€ 2.229,-**

Prestaties en verbruik:
- Energie efficiëntieklasse[1]: E
- Energie[2] [3]: 132 kWh
- Totale inhoud: 289 liter
- Geluidsniveau: 37 dB(A) re 1 pW

Algemene informatie:
- Touch Control: nauwkeurige elektronische temperatuurregeling
- Akoestisch alarmsignaal bij open deur
- **Vlakscharniersysteem, SoftClose deursluiting**

Koelruimte:
- Netto inhoud koelruimte: 289 liter
- SuperKoelen met autom. uitschakeling
- 7 Veiligheidsglas plateaus (6 in hoogte verstelbaar), 1 uitneembaar legplateau
- 5 Deurvakken, waarvan 1 boter- en kaasvak
- Ledverlichting

Vershoudsysteem:
- 1 VitaFresh Pro 0°C-lade met luchtvochtigheidsregeling: groente en fruit blijft tot wel 3 keer langer vers
- 2 VitaFresh Pro-lades: groente en fruit blijft tot wel 3 keer langer vers

Technische specificaties:
- Inbouwmaten (hxbxd): 177,5 x 56 x 55 cm
- Klimaatklasse: SN-ST
- Draairichting deur rechts, wisselbaar

accent|line extra's
- Carbon Black-accenten

EAN 4242005415793

Inbouwkoelkasten 177,5 cm

Serie | 6 - Inbouwkoelkast, VitaFresh, vlakscharnier SoftClose, nishoogte 177,5 cm

Opvolger van KIL82SDE0
Introductie december 2023

accent|line

NIEUW

A ↑ G D

KIL82SDD0 **€ 2.039,-**

Prestaties en verbruik:
- Energie efficiëntieklasse[1]: D
- Energie[2] [3]: 142 kWh
- Totale inhoud: 280 liter
- Geluidsniveau: 35 dB(A) re 1 pW

Algemene informatie:
- Elektronische temperatuurregeling met led-indicatie
- Optisch en akoestisch alarmsignaal bij open deur
- **Vlakscharniersysteem, SoftClose deursluiting**

Koelruimte:
- Netto inhoud koelruimte: 246 liter
- SuperKoelen met autom. uitschakeling
- 4 Veiligheidsglas plateaus (3 in hoogte verstelbaar), waarvan 1 opvouwbaar Flex Shelf-plateau
- 5 Deurvakken, waarvan 1 boter- en kaasvak
- Ledverlichting
- Verchroomd flessenrooster

Vershoudsysteem:
- 1 VitaFresh <0 °C>-lade: vis en vlees blijven langer vers
- 1 VitaFresh-lade met luchtvochtigheids-regeling: groente en fruit blijven langer vers en vitaminerijk.
- 1 Multi Box: transparante lade met gegolfde bodem, ideaal voor het bewaren van groente en fruit.

4-Sterren vriesruimte:
- Netto inhoud vriesruimte: 34 liter
- SuperVriezen
- Invriescapaciteit: 2,5 kg per 24 uur
- Bewaartijd bij storing: 18 uur

Technische specificaties:
- Inbouwmaten (hxbxd): 177,5 x 56 x 55 cm
- Klimaatklasse: SN-ST
- Draairichting deur rechts, verwisselbaar

accent|line extra's
- SoftClose deursluiting
- Opvouwbaar Flex Shelf-plateau
- Carbon Black-accenten

EAN 4242005387786

Serie | 6 - Inbouwkoelkast, VitaFresh, vlakscharnier SoftClose, nishoogte 177,5 cm

accent|line

NIEUW

A ↑ G D

KIR81SDD0 **€ 1.899,-**

Prestaties en verbruik:
- Energie efficiëntieklasse[1]: D
- Energie[2] [3]: 91 kWh
- Totale inhoud: 310 liter
- Geluidsniveau: 35 dB(A) re 1 pW

Algemene informatie:
- Elektronische temperatuurregeling met led-indicatie
- Optisch en akoestisch alarmsignaal bij open deur
- **Vlakscharniersysteem, SoftClose deursluiting**

Koelruimte:
- Netto inhoud koelruimte: 310 liter
- SuperKoelen met autom. uitschakeling
- 5 Veiligheidsglas plateaus (4 in hoogte verstelbaar), waarvan 1 opvouwbaar Flex Shelf-plateau
- 5 Deurvakken, waarvan 1 boter- en kaasvak
- Ledverlichting
- Verchroomd flessenrooster

Vershoudsysteem:
- 1 VitaFresh <0 °C>-lade: vis en vlees blijven langer vers
- 1 VitaFresh-lade met luchtvochtigheids-regeling: groente en fruit blijven langer vers en vitaminerijk.
- 1 Multi Box: transparante lade met gegolfde bodem, ideaal voor het bewaren van groente en fruit.

Technische specificaties:
- Inbouwmaten (hxbxd): 177,5 x 56 x 55 cm
- Klimaatklasse: SN-ST
- Draairichting deur rechts, verwisselbaar

accent|line extra's
- SoftClose deursluiting
- Opvouwbaar Flex Shelf-plateau
- Carbon Black-accenten

EAN 4242005387779

Serie | 6 - Inbouwkoelkast, VitaFresh Plus, vlakscharnier, nishoogte 177,5 cm

A ↑ G E

KIR81AFE0 **€ 1.749,-**

Prestaties en verbruik:
- Energie efficiëntieklasse[1]: E
- Energie[2] [3]: 115 kWh
- Totale inhoud: 319 liter
- Geluidsniveau: 37 dB(A) re 1 pW

Algemene informatie:
- Touch Control: nauwkeurige elektronische temperatuurregeling
- Akoestisch alarmsignaal bij open deur
- Vlakscharniersysteem

Koelruimte:
- Netto inhoud koelruimte: 319 liter
- SuperKoelen met autom. uitschakeling
- 7 Veiligheidsglas plateaus (6 in hoogte verstelbaar), waarvan 1 VarioShelf: variabel legplateau, 2 glasplateaus uitschuifbaar
- 6 Deurvakken, waarvan 1 boter- en kaasvak
- Ledverlichting
- Verchroomd flessenrooster

Vershoudsysteem:
- 1 VitaFresh Plus-lade: houdt verse levensmiddelen tot 2 x langer vers dankzij luchtvochtigheidsregeling
- 1 Multi Box: transparante lade met gegolfde bodem, ideaal voor het bewaren van groente en fruit.

Technische specificaties:
- Inbouwmaten (hxbxd): 177,5 x 56 x 55 cm
- Klimaatklasse: SN-ST
- Draairichting deur rechts, verwisselbaar

EAN 4242005238347

[1] Schaal van energie-efficiëntieklassen van A tot G / [2] Jaarlijks energieverbruik in kWh / [3] Voor het aangegeven energieverbruik dienen de bijgevoegde afstandhouders gebruikt te worden. Deze vergroten de apparaatdiepte met ± 3,5 cm. Zonder afstandhouders is het apparaat volledig functioneel maar verbruikt het iets meer energie.

Inbouwkoelkast 158 cm

Serie | 6 - Inbouwkoelkast, VitaFresh Plus, vlakscharnier, nishoogte 158 cm

A ↑ G E

KIL72AFE0 **€ 1.659,-**

Prestaties en verbruik:
- Energie efficiëntieklasse[1]: E
- Energie[2] [3]: 174 kWh
- Totale inhoud: 248 liter
- Geluidsniveau: 36 dB(A) re 1 pW

Algemene informatie:
- Touch Control: nauwkeurige elektronische temperatuurregeling
- Akoestisch alarmsignaal bij open deur
- Vlakscharniersysteem

Koelruimte:
- Netto inhoud koelruimte: 214 liter
- SuperKoelen met autom. uitschakeling
- 4 Veiligheidsglas plateaus (3 in hoogte verstelbaar), waarvan 1 VarioShelf: variabel legplateau, 1 uitschuifbaar legplateau
- 4 Deurvakken, waarvan 1 boter- en kaasvak
- Ledverlichting

Vershoudsysteem:
- 1 VitaFresh Plus-lade: houdt verse levensmiddelen tot 2 x langer vers dankzij luchtvochtigheidsregeling
- 1 Multi Box: transparante lade met gegolfde bodem, ideaal voor het bewaren van groente en fruit.

4-Sterren vriesruimte:
- Netto inhoud vriesruimte: 34 liter
- Extra groot vriesvak, geschikt voor diepvriespizza's
- Invriescapaciteit: 4,6 kg per 24 uur
- Bewaartijd bij storing: 16 uur

Technische specificaties:
- Inbouwmaten (hxbxd): 158 x 56 x 55 cm
- Klimaatklasse: SN-ST
- Draairichting deur rechts, verwisselbaar

EAN 4242005215416

Inbouwkoelkast 140 cm

Serie | 6 - Inbouwkoelkast, VitaFresh Plus, vlakscharnier SoftClose, nishoogte 140 cm

A ↑ G E

KIR51ADE0 **€ 1.449,-**

Prestaties en verbruik:
- Energie efficiëntieklasse[1]: E
- Energie[2] [3]: 106 kWh
- Totale inhoud: 247 liter
- Geluidsniveau: 33 dB(A) re 1 pW

Algemene informatie:
- Touch Control: nauwkeurige elektronische temperatuurregeling
- Akoestisch alarmsignaal bij open deur
- **Vlakscharniersysteem, SoftClose deursluiting**

Koelruimte:
- Netto inhoud koelruimte: 247 liter
- SuperKoelen met autom. uitschakeling
- 6 Veiligheidsglas plateaus (5 in hoogte verstelbaar), waarvan 1 VarioShelf: variabel legplateau, 1 uitschuifbaar legplateau
- 5 Deurvakken, waarvan 1 boter- en kaasvak
- Ledverlichting

Vershoudsysteem:
- 1 VitaFresh Plus-lade: houdt verse levensmiddelen tot 2 x langer vers dankzij luchtvochtigheidsregeling

Technische specificaties:
- Inbouwmaten (hxbxd): 140 x 56 x 55 cm
- Klimaatklasse: SN-ST
- Draairichting deur rechts, verwisselbaar

EAN 4242005127276

Inbouwkoelkast 122,5 cm

Serie | 6 - Inbouwkoelkast, VitaFresh, vlakscharnier SoftClose, nishoogte 122,5 cm

accent|line

A ↑ G D

KIL42SDD1 met vriesvak **€ 1.709,-**

KIR41SDD1 zonder vriesvak* **€ 1.649,-**

Prestaties en verbruik:
- Energie efficiëntieklasse[1]: D
- Energie[2] [3]: 118/81* kWh
- Totale inhoud: 187/204* liter
- **Geluidsniveau: 29 dB(A) re 1 pW**

Algemene informatie:
- Elektronische temperatuurregeling met led-indicatie
- Optisch alarmsignaal bij open deur
- Eco Airflow: optimale luchtcirculatie voor perfecte temperatuur in de hele koelkast
- **Vlakscharniersysteem, SoftClose deursluiting**

Koelruimte:
- Netto inhoud koelruimte: 172/204* liter
- SuperKoelen met autom. uitschakeling
- 4/5* Veiligheidsglas plateaus (3/4* in hoogte verstelbaar)
- 4 Deurvakken, waarvan 1 boter- en kaasvak
- Ledverlichting
- Verchroomd flessenrooster

Vershoudsysteem:
- 1 VitaFresh XXL-lade met luchtvochtigheidsregeling: groente en fruit blijven langer vers en vitaminerijk.

KIL42SDD1 heeft een 4-Sterren vriesruimte:
- Netto inhoud vriesruimte: 15 liter
- Invriescapaciteit: 3 kg per 24 uur
- Bewaartijd bij storing: 11 uur

Technische specificaties:
- Inbouwmaten (hxbxd): 122,5 x 56 x 55 cm
- Klimaatklasse: SN-ST
- Draairichting deur rechts, verwisselbaar

accent|line extra's
- SoftClose deursluiting
- Carbon Black-accenten

EAN KIL 4242005365265
EAN KIR 4242005365258

Inbouwkoelkasten 122,5 cm

Serie | 4 - Inbouwkoelkast, vlakscharnier, nishoogte 122,5 cm

accent|line

A ↑ G E

KIL42SFE0 met vriesvak	**€ 1.309,-**
KIR41SFE0 zonder vriesvak*	**€ 1.249,-**

Prestaties en verbruik:
- Energie efficiëntieklasse[1]: E
- Energie[2] [3]: 147/101* kWh
- Totale inhoud: 187/204* liter
- Geluidsniveau: 35 dB(A) re 1 pW

Algemene informatie:
- Elektronische temperatuurregeling met led-indicatie
- Akoestisch alarmsignaal bij open deur
- Eco Airflow: optimale luchtcirculatie voor perfecte temperatuur in de hele koelkast
- Vlakscharniersysteem

Koelruimte:
- Netto inhoud koelruimte: 172/204* liter
- 4/5* Veiligheidsglas plateaus (3/4* in hoogte verstelbaar)
- SuperKoelen met autom. uitschakeling
- 4 Deurvakken, waarvan 1 boter- en kaasvak
- Ledverlichting
- Verchroomd flessenrooster

Vershoudsysteem:
- 1 Multi Box: transparante lade met gegolfde bodem, ideaal voor het bewaren van groente en fruit

KIL42SFE0 heeft een 4-Sterren vriesruimte:
- Netto inhoud vriesruimte: 15 liter
- Extra groot vriesvak, geschikt voor diepvriespizza's
- Invriescapaciteit: 3 kg per 24 uur
- Bewaartijd bij storing: 10 uur

Technische specificaties:
- Inbouwmaten (hxbxd): 122,5 x 56 x 55 cm
- Klimaatklasse: SN-ST
- Draairichting deur rechts, verwisselbaar

accent|line extra's
- Verchroomd flessenrooster

EAN KIL	4242005313235
EAN KIR	4242005304066

Serie | 2 - Inbouwkoelkast, sleepsysteem, nishoogte 122,5 cm

A ↑ G E

KIL425SE0 met vriesvak	**€ 1.219,-**
KIR415SE0 zonder vriesvak*	**€ 1.159,-**

Prestaties en verbruik:
- Energie efficiëntieklasse[1]: E
- Energie[2] [3]: 147/101* kWh
- Totale inhoud: 187/204* liter
- Geluidsniveau: 35 dB(A) re 1 pW

Algemene informatie:
- Elektronische temperatuurregeling met led-indicatie
- Akoestisch alarmsignaal bij open deur
- Eco Airflow: optimale luchtcirculatie voor perfecte temperatuur in de hele koelkast
- Sleepdeursysteem

Koelruimte:
- Netto inhoud koelruimte: 172/204* liter
- SuperKoelen met autom. uitschakeling
- 4/5* Veiligheidsglas plateaus (3/4* in hoogte verstelbaar)
- 4 Deurvakken
- Ledverlichting
- Verchroomd flessenrooster

Vershoudsysteem:
- 1 Multi Box: transparante lade met gegolfde bodem, ideaal voor het bewaren van groente en fruit.

KIL425SE0 heeft een 4-Sterren vriesruimte:
- Netto inhoud vriesruimte: 15 liter
- Invriescapaciteit: 3 kg per 24 uur
- Bewaartijd bij storing: 10 uur

Technische specificaties:
- Inbouwmaten (hxbxd): 122,5 x 56 x 55 cm
- Klimaatklasse: SN-ST
- Draairichting deur rechts, verwisselbaar

EAN KIL	4242005329069
EAN KIR	4242005328635

Inbouwkoelkast 102,5 cm

Serie | 6 - Inbouwkoelkast, VitaFresh, vlakscharnier SoftClose, nishoogte 102,5 cm

accent|line

A ↑ G D

KIR31SDD1	**€ 1.599,-**

Prestaties en verbruik:
- Energie efficiëntieklasse[1]: D
- Energie[2] [3]: 77 kWh
- Totale inhoud: 165 liter
- **Geluidsniveau: 29 dB(A) re 1 pW**

Algemene informatie:
- Elektronische temperatuurregeling met led-indicatie
- Akoestisch alarmsignaal bij open deur
- Eco Airflow: optimale luchtcirculatie voor perfecte temperatuur in de hele koelkast
- **Vlakscharniersysteem, SoftClose deursluiting**

Koelruimte:
- Netto inhoud koelruimte: 165 liter
- SuperKoelen met autom. uitschakeling
- 4 Veiligheidsglas plateaus (3 in hoogte verstelbaar)
- 3 Deurvakken, waarvan 1 boter- en kaasvak
- Ledverlichting
- Verchroomd flessenrooster

Vershoudsysteem:
- 1 VitaFresh XXL-lade met luchtvochtigheids-regeling: groente en fruit blijven langer vers en vitaminerijk.

Technische specificaties:
- Inbouwmaten (hxbxd): 102,5 x 56 x 55 cm
- Klimaatklasse: SN-ST
- Draairichting deur rechts, verwisselbaar

accent|line extra's
- SoftClose deursluiting
- Carbon Black-accenten

EAN	4242005365241

[1] Schaal van energie-efficiëntieklassen van A tot G / [2] Jaarlijks energieverbruik in kWh / [3] Voor het aangegeven energieverbruik dienen de bijgevoegde afstandhouders gebruikt te worden. Deze vergroten de apparaatdiepte met ± 3,5 cm. Zonder afstandhouders is het apparaat volledig functioneel maar verbruikt het iets meer energie.

Inbouwkoelkasten 102,5 cm

Serie | 4 - Inbouwkoelkast , vlakscharnier, nishoogte 102,5 cm

KIL32VFE0 **€ 1.229,-**

Prestaties en verbruik:
- Energie efficiëntieklasse[1]: E
- Energie[2] [3]: 145 kWh
- Totale inhoud: 147 liter
- Geluidsniveau: 35 dB(A) re 1 pW

Algemene informatie:
- Elektronische temperatuurregeling met led-indicatie
- Akoestisch alarmsignaal bij open deur
- Eco Airflow: optimale luchtcirculatie voor perfecte temperatuur in de hele koelkast
- Vlakscharniersysteem

Koelruimte:
- Netto inhoud koelruimte: 132 liter
- SuperKoelen met autom. uitschakeling
- 3 Veiligheidsglas plateaus (2 in hoogte verstelbaar)
- 3 Deurvakken, waarvan 1 boter- en kaasvak
- Ledverlichting

Vershoudsysteem:
- 1 Multi Box XXL: transparante lade met gegolfde bodem, ideaal voor het bewaren van groente en fruit.

4-Sterren vriesruimte:
- Netto inhoud vriesruimte: 15 liter
- Invriescapaciteit: 3 kg per 24 uur
- Bewaartijd bij storing: 10 uur

Technische specificaties:
- Inbouwmaten (hxbxd): 102,5 x 56 x 55 cm
- Klimaatklasse: SN-ST
- Draairichting deur rechts, verwisselbaar

EAN 4242005290055

Serie | 4 - Inbouwkoelkast, vlakscharnier, nishoogte 102,5 cm

accent|line

KIR31SFE0 **€ 1.189,-**

Prestaties en verbruik:
- Energie efficiëntieklasse[1]: E
- Energie[2] [3]: 96 kWh
- Totale inhoud: 165 liter
- Geluidsniveau: 35 dB(A) re 1 pW

Algemene informatie:
- Elektronische temperatuurregeling met led-indicatie
- Akoestisch alarmsignaal bij open deur
- Eco Airflow: optimale luchtcirculatie voor perfecte temperatuur in de hele koelkast
- Vlakscharniersysteem

Koelruimte:
- Netto inhoud koelruimte: 165 liter
- SuperKoelen met autom. uitschakeling
- 4 Veiligheidsglas plateaus (3 in hoogte verstelbaar)
- 3 Deurvakken, waarvan 1 boter- en kaasvak
- Ledverlichting
- Verchroomd flessenrooster

Vershoudsysteem:
- 1 Multi Box XXL: transparante lade met gegolfde bodem, ideaal voor het bewaren van groente en fruit.

Technische specificaties:
- Inbouwmaten (hxbxd): 102,5 x 56 x 55 cm
- Klimaatklasse: SN-ST
- Draairichting deur rechts, verwisselbaar

accent|line extra's
- Verchroomd flessenrooster

EAN 4242005332908

Serie | 2 - Inbouwkoelkast, sleepsysteem, nishoogte 102,5 cm

KIL32NSE0 met vriesvak **€ 1.169,-**

KIR31NSE0* zonder vriesvak **€ 1.099,-**

Prestaties en verbruik:
- Energie efficiëntieklasse[1]: E
- Energie[2] [3]: 145/96* kWh
- Totale inhoud: 147/165* liter
- Geluidsniveau: 35 dB(A) re 1 pW

Algemene informatie:
- Elektronische temperatuurregeling met led-indicatie
- Akoestisch alarmsignaal bij open deur
- Eco Airflow: optimale luchtcirculatie voor perfecte temperatuur in de hele koelkast
- Sleepdeursysteem

Koelruimte:
- Netto inhoud koelruimte: 132/165* liter
- SuperKoelen met autom. uitschakeling
- 3/4* Veiligheidsglas plateaus (2/3* in hoogte verstelbaar)
- 3 Deurvakken
- Ledverlichting

Vershoudsysteem:
- 1 Multi Box XXL: transparante lade met gegolfde bodem, ideaal voor het bewaren van groente en fruit.

KIL32NSE0 heeft een 4-Sterren vriesruimte:
- Netto inhoud vriesruimte: 15 liter
- Invriescapaciteit: 3 kg per 24 uur
- Bewaartijd bij storing: 10 uur

Technische specificaties:
- Inbouwmaten (hxbxd): 102,5 x 56 x 55 cm
- Klimaatklasse: SN-ST
- Draairichting deur rechts, verwisselbaar

EAN KIL 4242005321537
EAN KIR 4242005321513

Inbouwkoelkasten 88 cm

Serie | 6 - Inbouwkoelkast VitaFresh, vlakscharnier SoftClose, nishoogte 88 cm

A ↑ G D

KIR21ADD1 **€ 1.439,-**

Prestaties en verbruik:
- Energie efficiëntieklasse[1]: D
- Energie[2] [3]: 74 kWh
- Totale inhoud: 136 liter
- **Geluidsniveau: 29 dB(A) re 1 pW**

Algemene informatie:
- Elektronische temperatuurregeling met led-indicatie
- Optisch en akoestisch alarmsignaal bij open deur
- Eco Airflow: optimale luchtcirculatie voor perfecte temperatuur in de hele koelkast
- **Vlakscharniersysteem, SoftClose deursluiting**

Koelruimte:
- Netto inhoud koelruimte: 136 liter
- SuperKoelen met autom. uitschakeling
- 3 Veiligheidsglas plateaus (2 in hoogte verstelbaar)
- 2 Deurvakken, waarvan 1 boter- en kaasvak
- Ledverlichting
- Flessenhouder (2 flessen)

Vershoudsysteem:
- 1 VitaFresh XXL-lade met luchtvochtigheids-regeling: groente en fruit blijven langer vers en vitaminerijk.

Technische specificaties:
- Inbouwmaten (hxbxd): 88 x 56 x 55 cm
- Klimaatklasse: SN-ST
- Draairichting deur rechts, verwisselbaar

EAN 4242005363643

Serie | 4 - Inbouwkoelkast, vlakscharnier, nishoogte 88 cm

accent|line

A ↑ G E

KIL22SFE0 **€ 1.099,-**

Prestaties en verbruik:
- Energie efficiëntieklasse[1]: E
- Energie[2] [3]: 144 kWh
- Totale inhoud: 119 liter
- Geluidsniveau: 35 dB(A) re 1 pW

Algemene informatie:
- Elektronische temperatuurregeling met led-indicatie
- Akoestisch alarmsignaal bij open deur
- Eco Airflow: optimale luchtcirculatie voor perfecte temperatuur in de hele koelkast
- Vlakscharniersysteem

Koelruimte:
- Netto inhoud koelruimte: 104 liter
- SuperKoelen met autom. uitschakeling
- 2 Veiligheidsglas plateaus (1 in hoogte verstelbaar)
- 2 Deurvakken, waarvan 1 boter- en kaasvak
- Ledverlichting
- Flessenhouder (2 flessen)

Vershoudsysteem:
- 1 Multi Box XXL: transparante lade met gegolfde bodem, ideaal voor het bewaren van groente en fruit

4-Sterren vriesruimte:
- Netto inhoud vriesruimte: 15 liter
- Invriescapaciteit: 3 kg per 24 uur
- Bewaartijd bij storing: 10 uur

Technische specificaties:
- Inbouwmaten (hxbxd): 88 x 56 x 55 cm
- Klimaatklasse: SN-ST
- Draairichting deur rechts, verwisselbaar

accent|line extra's
- Flessenhouder

EAN 4242005343324

Serie | 4 - Inbouwkoelkast, vlakscharnier, nishoogte 88 cm

accent|line

A ↑ G E

KIR21SFE0 **€ 1.039,-**

Prestaties en verbruik:
- Energie efficiëntieklasse[1]: E
- Energie[2] [3]: 92 kWh
- Totale inhoud: 136 liter
- Geluidsniveau: 35 dB(A) re 1 pW

Algemene informatie:
- Elektronische temperatuurregeling met led-indicatie
- Akoestisch alarmsignaal bij open deur
- Eco Airflow: optimale luchtcirculatie voor perfecte temperatuur in de hele koelkast
- Vlakscharniersysteem

Koelruimte:
- Netto inhoud koelruimte: 136 liter
- SuperKoelen met autom. uitschakeling
- 3 Veiligheidsglas plateaus (2 in hoogte verstelbaar)
- 2 Deurvakken, waarvan 1 boter- en kaasvak
- Ledverlichting
- Flessenhouder (2 flessen)

Vershoudsysteem:
- 1 Multi Box XXL: transparante lade met gegolfde bodem, ideaal voor het bewaren van groente en fruit

Technische specificaties:
- Inbouwmaten (hxbxd): 88 x 56 x 55 cm
- Klimaatklasse: SN-ST
- Draairichting deur rechts, verwisselbaar

accent|line extra's
- Flessenhouder

EAN 4242005343317

[1] Schaal van energie-efficiëntieklassen van A tot G / [2] Jaarlijks energieverbruik in kWh / [3] Voor het aangegeven energieverbruik dienen de bijgevoegde afstandhouders gebruikt te worden. Deze vergroten de apparaatdiepte met ± 3,5 cm. Zonder afstandhouders is het apparaat volledig functioneel maar verbruikt het iets meer energie.

Inbouwkoelkast 88 cm

Serie | 2 - Inbouwkoelkast, sleepsysteem, nishoogte 88 cm

KIL22NSE0 met vriesvak **€ 1.039,-**

KIR21NSE0* zonder vriesvak **€ 969,-**

Prestaties en verbruik:
- Energie efficiëntieklasse[1]: E
- Energie[2] [3]: 144/92* kWh
- Totale inhoud: 119/136* liter
- Geluidsniveau: 35 dB(A) re 1 pW

Algemene informatie:
- Elektronische temperatuurregeling met led-indicatie
- Akoestisch alarmsignaal bij open deur
- Eco Airflow: optimale luchtcirculatie voor perfecte temperatuur in de hele koelkast
- Sleepdeursysteem

Koelruimte:
- Netto inhoud koelruimte: 104/136* liter
- SuperKoelen met autom. uitschakeling
- 2/3* Veiligheidsglas plateaus (1/2* in hoogte verstelbaar)
- 2 Deurvakken
- Ledverlichting

Vershoudsysteem:
- 1 Multi Box XXL: transparante lade met gegolfde bodem, ideaal voor het bewaren van groente en fruit.

KIL22NSE0 heeft een 4-Sterren vriesruimte:
- Netto inhoud vriesruimte: 15 liter
- Invriescapaciteit: 3 kg per 24 uur
- Bewaartijd bij storing: 10 uur

Technische specificaties:
- Inbouwmaten (hxbxd): 88 x 56 x 55 cm
- Klimaatklasse: SN-ST
- Draairichting deur rechts, verwisselbaar

EAN KIL 4242005321520
EAN KIR 4242005330119

Onderbouwkoelkast 82 cm

Serie | 6 - Onderbouwkoelkast, VitaFresh, vlakscharnier SoftClose, nishoogte 82 cm

Opvolger van KUR15ADF0
Introductie december 2023

NIEUW

KUR21ADE0 **€ 1.169,-**

Prestaties en verbruik:
- Energie efficiëntieklasse[1]: E
- Energie[2] [3]: 93 kWh
- Totale inhoud: 134 liter
- Geluidsniveau: 35 dB(A) re 1 pW

Algemene informatie:
- Home Connect: op afstand monitoren en aanpassen van de instellingen met de Home Connect App
- Elektronische temperatuurregeling met led-indicatie
- Optisch en akoestisch alarmsignaal bij open deur
- Eco Airflow: optimale luchtcirculatie voor perfecte temperatuur in de hele koelkast
- **Vlakscharniersysteem, SoftClose deursluiting**

Koelruimte:
- Netto inhoud koelruimte: 134 liter
- SuperKoelen met autom. uitschakeling
- Bodemcompartiment: aparte opslagruimte voor bijv. flessen
- Ledverlichting met SoftStart
- Flessenhouder (2 flessen)

Vershoudsysteem:
- 1 VitaFresh <0 °C>-lade: vis en vlees blijven langer vers

Technische specificaties:
- Inbouwmaten (hxbxd): 82 x 60 x 55 cm
- Klimaatklasse: SN-T
- Draairichting deur rechts, verwisselbaar

EAN 4242005390014

Inbouwvriezer 177,5 cm

Serie | 6 - Inbouwvriezer, vlakscharnier, nishoogte 177,5 cm

Opvolger van GIN81ACF0
Introductie december 2023

NIEUW

GIN81ACE0 **€ 1.829,-**

Prestaties en verbruik:
- Energie efficiëntieklasse[1]: E
- Energie[2] [3]: 235 kWh
- Totale inhoud: 212 liter
- Geluidsniveau: 35 dB(A) re 1 pW

Algemene informatie:
- Elektronische temperatuurregeling met led-indicatie
- Optisch en akoestisch alarmsignaal bij open deur
- Vlakscharniersysteem

4-Sterren vriesruimte:
- Netto inhoud vriesruimte: 212 liter
- No Frost: nooit meer ontdooien
- SuperVriezen
- 5 Transparante vriesladen
- 2 Transparante diepvriesladen met klep
- Invriescapaciteit: 13,8 kg per 24 uur
- Bewaartijd bij storing: 8 uur

Technische specificaties
- Inbouwmaten (hxbxd): 177,5 x 56 x 55 cm
- Klimaatklasse: SN-T
- Draairichting deur links, verwisselbaar

EAN 4242005422074

Inbouwvriezer 122,5 cm

Serie | 6 - Inbouwvriezer, vlakscharnier SoftClose, nishoogte 122,5 cm

GIN41ACE0 **€ 1.519,-**

Prestaties en verbruik:
- Energie efficiëntieklasse[1]: E
- Energie[2] [3]: 205 kWh
- Totale inhoud: 130 liter
- Geluidsniveau: 36 dB(A) re 1 pW

Algemene informatie:
- Touch Control: nauwkeurige elektronische temperatuurregeling
- Optisch en akoestisch alarmsignaal bij open deur
- **Vlakscharniersysteem, SoftClose deursluiting**

4-Sterren vriesruimte:
- Netto inhoud vriesruimte: 130 liter
- No Frost: nooit meer ontdooien
- SuperVriezen
- 4 Transparante lades, waarvan 1 Big Box
- 1 Intensief vriesvak met transparante klep
- Invriescapaciteit: 10 kg per 24 uur
- Bewaartijd bij storing: 9 uur

Technische specificaties:
- Inbouwmaten (hxbxd): 122,5 x 56 x 55 cm
- Klimaatklasse: SN-T
- Draairichting deur links, verwisselbaar

EAN 4242005152100

Inbouwvriezer 102,5 cm

Serie | 6 - Inbouwvriezer, vlakscharnier SoftClose, nishoogte 102,5 cm

GIN31ACE0 **€ 1.469,-**

Prestaties en verbruik:
- Energie efficiëntieklasse[1]: E
- Energie[2] [3]: 187 kWh
- Totale inhoud: 100 liter
- Geluidsniveau: 37 dB(A) re 1 pW

Algemene informatie:
- Touch Control: nauwkeurige elektronische temperatuurregeling
- Optisch en akoestisch alarmsignaal bij open deur
- **Vlakscharniersysteem, SoftClose deursluiting**

4-Sterren vriesruimte:
- Netto inhoud vriesruimte: 100 liter
- No Frost: nooit meer ontdooien
- SuperVriezen
- 4 Transparante vrieslades
- 1 Intensief vriesvak met transparante klep
- Invriescapaciteit: 10,6 kg per 24 uur
- Bewaartijd bij storing: 9 uur

Technische specificaties:
- Inbouwmaten (hxbxd): 102,5 x 56 x 55 cm
- Klimaatklasse: SN-T
- Draairichting deur links, verwisselbaar

EAN 4242005152094

Inbouwvriezer 88 cm

Serie | 6 - Inbouwvriezer, vlakscharnier SoftClose, nishoogte 88 cm

GIV21ADD0 **€ 1.309,-**

Prestaties en verbruik:
- Energie efficiëntieklasse[1]: D
- Energie[2] [3]: 140 kWh
- Totale inhoud: 95 liter
- Geluidsniveau: 37 dB(A) re 1 pW

Algemene informatie:
- Elektronische temperatuurregeling met led-indicatie
- Optisch en akoestisch alarmsignaal bij open deur
- **Vlakscharniersysteem, SoftClose deursluiting**

4-Sterren vriesruimte:
- Netto inhoud vriesruimte: 95 liter
- Low Frost: minder en sneller ontdooien
- SuperVriezen
- 3 Transparante vrieslades, waarvan 1 Big Box
- Invriescapaciteit: 6,8 kg per 24 uur
- Bewaartijd bij storing: 11 uur

Technische specificaties:
- Inbouwmaten (hxbxd): 88 x 56 x 55 cm
- Klimaatklasse: SN-T
- Draairichting deur rechts, verwisselbaar

EAN 4242005220816

[1] Schaal van energie-efficiëntieklassen van A tot G / [2] Jaarlijks energieverbruik in kWh / [3] Voor het aangegeven energieverbruik dienen de bijgevoegde afstandhouders gebruikt te worden. Deze vergroten de apparaatdiepte met ± 3,5 cm. Zonder afstandhouders is het apparaat volledig functioneel maar verbruikt het iets meer energie.

Inbouwvriezer 88 cm

Serie | 4 - Inbouwvriezer, sleepsysteem, nishoogte 88 cm

GIV21VSE0 **€ 1.099,-**

Prestaties en verbruik:
- Energie efficiëntieklasse[1]: E
- Energie[2] [3]: 176 kWh
- Totale inhoud: 96 liter
- Geluidsniveau: 36 dB(A) re 1 pW

Algemene informatie:
- Elektronische temperatuurregeling met led-indicatie
- Akoestisch alarmsignaal bij open deur
- Sleepdeursysteem

4-Sterren vriesruimte:
- Netto inhoud vriesruimte: 96 liter
- SuperVriezen
- 3 Transparante vriesladen, waarvan 1 Big Box
- Invriescapaciteit: 4,3 kg per 24 uur
- Bewaartijd bij storing: 11 uur

Technische specificaties:
- Inbouwmaten (hxbxd): 88 x 56 x 55 cm
- Klimaatklasse: SN-ST
- Draairichting deur rechts, verwisselbaar

EAN 4242005257010

Onderbouwvriezer 82 cm

Serie | 6 - Onderbouwvriezer, vlakscharnier SoftClose, nishoogte 82 cm

Introductie december 2023

NIEUW

Home Connect

GUN21ADE0 **€ 1.319,-**

Prestaties en verbruik:
- Energie efficiëntieklasse[1]: E
- Totale inhoud: 85 liter
- Energie[2] [3]: 189 kWh
- Geluidsniveau: 35 dB(A) re 1 pW

Algemene informatie:
- Home Connect: op afstand monitoren en aanpassen van de instellingen met de Home Connect App
- Elektronische temperatuurregeling met led-indicatie
- Optisch en akoestisch alarmsignaal
- **Vlakscharniersysteem, SoftClose deursluiting**

4-Sterren vriesruimte:
- Netto inhoud vriesruimte: 85 liter
- SuperVriezen
- 3 Transparante vrieslades
- Invriescapaciteit: 8 kg per 24 uur
- Bewaartijd bij storing: 9 uur

Technische specificaties:
- Inbouwmaten (hxbxd): 82 x 60 x 55 cm
- Klimaatklasse: SN-T
- Draairichting deur rechts, verwisselbaar

EAN 4242005381111

Inbouwvriezer 72 cm

Serie | 6 - Inbouwvriezer, vlakscharnier SoftClose, nishoogte 72 cm

GIV11ADE0 **€ 1.179,-**

Prestaties en verbruik:
- Energie efficiëntieklasse[1]: E
- Energie[2] [3]: 167 kWh
- Totale inhoud: 72 liter
- Geluidsniveau: 36 dB(A) re 1 pW

Algemene informatie:
- Elektronische temperatuurregeling met led-indicatie
- Optisch en akoestisch alarmsignaal bij open deur
- **Vlakscharniersysteem, SoftClose deursluiting**

4-Sterren vriesruimte:
- Netto inhoud vriesruimte: 72 liter
- Low Frost: minder en sneller ontdooien
- SuperVriezen
- 3 Transparante vrieslades
- Invriescapaciteit: 4,4 kg per 24 uur
- Bewaartijd bij storing: 13 uur

Technische specificaties:
- Inbouwmaten (hxbxd): 72 x 56 x 55 cm
- Klimaatklasse: SN-T
- Draairichting deur rechts, verwisselbaar

EAN 4242005207954

[1] Schaal van energie-efficiëntieklassen van A tot G / [2] Jaarlijks energieverbruik in kWh / [3] Voor het aangegeven energieverbruik dienen de bijgevoegde afstandhouders gebruikt te worden. Deze vergroten de apparaatdiepte met ± 3,5 cm. Zonder afstandhouders is het apparaat volledig functioneel maar verbruikt het iets meer energie.

BOSCH
BigBox
NoFrost
BigBox
NoFrost

Alles even vers.

Vrijstaande koel-vriesapparaten.

Vrijstaande Amerikaanse koelkast

Serie | 6 - Amerikaanse koel-vriescombinatie
Side-by-side, rvs anti-fingerprint

KAG93AIEP **€ 2.399,-**

Prestaties en verbruik:
- Energie efficiëntieklasse[1]: E
- Energie[2] [3]: 323 kWh
- Totale inhoud: 560 liter
- Geluidsniveau: 42 dB(A) re 1 pW

Algemene informatie:
- No Frost: nooit meer ontdooien
- Met één druk op de knop ijsblokjes, crushed ice of gekoeld drinkwater; verlichting wordt geactiveerd bij aanraking van de dispensertoets
- Digitaal display buitenzijde: alles in één oogopslag onder controle
- Optisch en akoestisch alarmsignaal bij open deur
- Verticale deurgrepen, metaal
- Deuren roestvrij staal met AntiFingerprint, zijkanten grijs

Koelruimte:
- Netto inhoud koelruimte: 369 liter
- SuperKoelen met autom. uitschakeling
- Multi Airflow-systeem
- 5 Veiligheidsglas plateaus
- 5 Deurvakken
- Ledverlichting

Vershoudsysteem:
- 2 Multi Box-lades op rails: transparante lades met gegolfde bodem, ideaal voor het bewaren van groente en fruit

4-Sterren diepvriesruimte:
- Netto inhoud diepvriesruimte: 191 liter
- SuperVriezen
- 5 Veiligheidsglas plateaus
- 2 Transparante vrieslades
- Ledverlichting
- IJs- en waterdispenser
- Invriescapaciteit: 12 kg per 24 uur
- Bewaartijd bij storing: 8 uur

Technische specificaties:
- Afmetingen (hxbxd): 179 x 91 x 71 cm
- Klimaatklasse: SN-T

EAN 4242005192571

French Door koel-vriescombinatie

Serie | 6, French Door koel-vriescombinatie,
4 deuren, 183 x 91 cm, rvs anti-fingerprint

KFN96APEA **€ 1.999,-**

Prestaties en verbruik:
- Energie efficiëntieklasse[1]: E
- Energie[2] [3]: 333 kWh
- Totale inhoud: 605 liter
- Geluidsniveau: 38 dB(A) re 1 pW

Algemene informatie:
- No Frost: nooit meer ontdooien
- Bediening van het apparaat via de **Home Connect app**
- Elektronisch, gescheiden temperatuurregeling met led-indicatie
- Optisch en akoestisch alarmsignaal bij open deur
- Greeploos
- Deuren rvs met anti-fingerprint, zijkanten zilver-metallic

Koelruimte:
- Netto inhoud koelruimte: 405 liter
- SuperKoelen met autom. uitschakeling
- Multi Airflow-systeem
- 4 Veiligheidsglas plateaus (3 in hoogte verstelbaar)
- 4 Deurvakken
- Ledverlichting met SoftStart
- Verchroomd flessenrooster

Vershoudsysteem:
- 1 VitaFresh 0 °C-lade: vis en vlees blijven langer vers
- 1 VitaFresh-lade met luchtvochtigheids-regeling: groente en fruit blijven tot wel 2 keer langer vers en vitaminerijk

4-Sterren vriesruimte:
- Netto inhoud vriesruimte: 200 liter
- SuperVriezen
- 6 Transparante vrieslades
- IceTwister - Ijsblokjesbereider
- Invriescapaciteit: 13 kg per 24 uur
- Bewaartijd bij storing: 15 uur

Technische specificaties:
- Afmetingen (hxbxd): 183 x 91 x 73 cm
- Klimaatklasse: SN-T

EAN 4242005273300

[1] Schaal van energie-efficiëntieklassen van A tot G / [2] Jaarlijks energieverbruik in kWh / [3] Voor het aangegeven energieverbruik dienen de bijgevoegde afstandhouders gebruikt te worden. Deze vergroten de apparaatdiepte met ± 3,5 cm. Zonder afstandhouders is het apparaat volledig functioneel maar verbruikt het iets meer energie.

BOSCH

Jouw persoonlijke wijnkelder. Maar dan zonder de trap.

Naadloos geïntegreerd in je keuken als onderbouw, of perfect passend tussen je keukenkasten. Ontdek de wijnklimaatkast van Bosch.

Gaat perfect samen met wit, rood of allebei tegelijk.
Met de wijnklimaatkast van Bosch heb je twee temperatuurzones tot je beschikking, zodat je eindelijk je rode én witte wijn op één plek kwijt kunt.

De mooiste omgeving voor wijnen uit de mooiste streken.
Geniet ook van je collectie wanneer de wijnklimaatkast gesloten is door het ledlicht in presenteermodus te zetten. Dit zorgt direct voor de juiste sfeer en de energiezuinige ledlampen beïnvloeden de temperatuur niet.

De beste plek voor je wijn, buiten het vat.
Europees eiken legplanken van hoge kwaliteit herbergen je flessen hals aan hals en zorgen dat je ze gemakkelijk kunt opslaan, etaleren en pakken. Samen met de zorgvuldig ingelegde metalen elementen is onze wijnklimaatkast voor de echte fijnproever, zowel aan de binnen- als buitenkant.

BOSCH
BOSCH

Onderbouw wijnklimaatkast

Serie | 6 wijnklimaatkast, nishoogte 82 cm

KUW21AHG0 **€ 2.219,-**

Prestaties en verbruik:
- Energie efficiëntieklasse[1]: G
- Energie[2] [3]: 130 kWh
- Totale inhoud: 120 liter
- Geluidsniveau: 38 dB(A) re 1 pW

Uitrusting:
- Touch display met led-indicatie
- Twee temperatuurzones met gescheiden temperatuurregeling +5°C tot +20°C
- Akoestisch alarmsignaal bij open deur

Wijnbewaarruimte
- Netto inhoud wijnbewaarruimte: 120 liter
- Ruimte voor 44 flessen
- 4 Plateaus, waarvan 3 houten legplateaus en 1 uittrekbaar plateau op rails
- Ledverlichting met presentatiemodus

Technische specificaties:
- Inbouwmaten (hxbxd): 82 x 60 x 56 cm
- Klimaatklasse: SN-ST
- Verwisselbare draairichting deur: installeer de deur van je wijnkast aan de kant die het beste bij je past.

EAN 4242005196135

[1] Schaal van energie-efficiëntieklassen van A tot G / [2] Jaarlijks energieverbruik in kWh / [3] Voor het aangegeven energieverbruik dienen de bijgevoegde afstandhouders gebruikt te worden. Deze vergroten de apparaatdiepte met ± 3,5 cm. Zonder afstandhouders is het apparaat volledig functioneel maar verbruikt het iets meer energie.

Optimaal onderhoud voor een lange levensduur.

Ieder apparaat – van vaatwasser, wasmachines, afzuigkappen tot koffiemachines – vraagt om specifiek onderhoud. Wil je optimaal en jarenlang gebruik blijven maken van jouw Bosch apparaat, dan raden wij je aan om hem regelmatig te reinigen. Hiervoor heeft Bosch de beste reinigingsmiddelen ontwikkeld, die jouw apparaat in perfecte conditie houden. Je vindt deze producten in onze webshop.

Reinigings- en onderhoudsmiddelen

Microvezel reinigingsdoeken 00466148	**Onderhoudsset voor rvs oppervlakken** 00311964	**Onderhoudsolie voor rvs oppervlakken** 00311945	**Geurneutralisator voor koelkasten** 00578734
Krachtige reiniging voor kunststof oppervlakken. Reinigt, beschermt en geeft glans. Biologisch afbreekbaar, tot wel 300 keer te hergebruiken.	Reinigingsdoekjes voor roestvrijstalen oppervlakken. (los te bestellen 00312007)	Roestvrij staal conditioning olie. Beschermt tegen vingerafdrukkken en vlekken op de apparaten en brengt je apparaat weer terug in de showroom staat.	Zilofresh neutraliseert geuren in de koelkast en voorkomt dat ze worden overgebracht naar andere voedings-middelen.
	Reinigingspoeder “Weense Kalk” voor roestvrijstalen oppervlakken. (los te bestellen 00311946)		
Inhoud: 2 stuks	Inhoud reinigingsdoekjes: 5 stuks	Inhoud: 100 ml	Inhoud: 1 stuk
	Inhoud reinigingspoeder: 100 gram		
Prijs webshop **€ 22,95**	Prijs webshop **€ 19,32**	Prijs webshop **€ 11,50**	Prijs webshop **€ 35,83**

Reiniger voor koelkasten 00312137	**Ontvetter voor huishoudelijke apparatuur** 00312207	**Rvs onderhoudsdoeken** 00312007
Koelkast reiniger geschikt voor het intensief reinigen van koelkasten en diepvriezers. Geschikt voor het reinigen van de buiten- en binnenkant, inclusief schuimfunctie. Verwijdert resten krachtig en gemakkelijk. Vermindert onaangename geurtjes, laat een frisse geur achter en is voedselveilig	Ontvetter voor intensieve reiniging van hardnekkig vet en vuil. Duurzaamheid: formule zonder microplastics. Milieuvriendelijk recept. Gemakkelijk biologisch afbreekbaar. Geen gevaarlijk goed. Bijzonder effectief op keukenkasten, tegels, afzuigkappen, magnetrons, kookplaten en roestvrijstalen op-pervlakken.Ook geschikt voor de voorbehandeling van metalen filters voor afzuigkappen. Maximale inwerk-tijd voor aluminium oppervlakken is 15-20 minuten	Onderhoudsdoeken voor een glanzende afwerking op roestvrijstalen oppervlakken. Doeken zijn geïmpregneerd met speciale olie. De speciale olie beschermt het oppervlak tegen vingerafdrukken en vlekken. Geschikt voor koude en warme oppervlakken (geen controlemarkeringen). Niet gebruiken op apparaten met anti-fingerprint (AFP) of folielaag
Inhoud: 500 ml	Inhoud: 500 ml	Inhoud: 5 stuks
Prijs webshop **€ 9,95**	Prijs webshop **€ 15,55**	Prijs webshop **€ 9,35**

De optionele accessoires, reinigings- en onderhoudsmiddelen zijn verkrijgbaar op **www.bosch-home.nl/productoverzicht/reiniging-en-onderhoud**

Vaatwassers.

Perfecte droogresultaten,
zelfs voor plastic.

* Bosch is het nummer 1 merk voor vaatwassers wereldwijd. Bron: Euromonitor International Limited, Afzet, 2021

Precies zoals jij het wil.

Altijd een oplossing die past.

Het assortiment inbouwvaatwassers van Bosch leent zich perfect voor het samenstellen van jouw droomkeuken. Er is voor elke opstelling wel een oplossing die past. Kies uit modellen met een breedte van 60 of 45 cm, deels of volledig geïntegreerd, of ga voor een extra hoog XXL-model voor nog meer ruimte voor je vuile vaat. Ook zijn er oplossingen voor een verhoogd keukenblad of een lage plint. Wil je een vaatwasser op hoogte inbouwen? Geen probleem! Ontdek hier jouw perfecte vaatwasser.

Geïntegreerde vaatwassers.
Bij een integreerbare vaatwasser wordt een bij de keuken passend front op de deur bevestigd, zodat alleen het bedieningspaneel van de vaatwasser zichtbaar is. De vaatwasser wordt onder het werkblad geplaatst.

Volledig geïntegreerde vaatwassers.
Bij volledig integreerbare vaatwassers wordt de gehele deur van het apparaat bedekt met een front dat bij de rest van de keuken past. Het bedieningspaneel is niet zichtbaar van buiten en bevindt zich aan de bovenkant van de vaatwasserdeur. Met de deur een klein beetje geopend kun je je vaatwasser makkelijk bedienen. Heb je een programma ingesteld? Dan start hij zodra je de deur sluit. De vaatwasser wordt onder het werkblad geplaatst.

Vario Hinge.
Dé inbouwoplossing om volledig geïntegreerde vaatwassers perfect te laten aansluiten op alle keukens. Voor een volledig geintegreerde vaatwasser op hoogte of met een lage plint. Dankzij de Vario-scharnier wordt de deur bij het openen van het apparaat iets omhoog getild.

Vind de vaatwasser die bij jou past.
Bezoek de **Bosch website**, beantwoord enkele vragen en vind de vaatwasser die naadloos aansluit op jouw behoeften met onze online keuzehulp.

Gemakkelijk de beste droogresultaten.

Helder design voor een heldere vaat.

Een kind kan de vaat doen, want of het nu gaat om de basis Serie 2 of de uitgebreide Serie 8, ieder display van de Bosch vaatwassers is dusdanig ontworpen dat de bediening intuïtief en gemakkelijk gaat. Vaatwasblokje erin, een druk op het gewenste programma plus eventuele aanvullende opties, sluiten en het reinigen start onmiddellijk.

Serie | 8

TFT-kleurendisplay, met afbeeldingen en uitleg.

Serie | 6

Zwart bedieningspaneel met Touch Control

Serie | 4

Digitaal display met rode indicaties

Serie | 2

Rode indicaties

Klaar voor de toekomst.

De nieuwe generatie vaatwassers.

De nieuwe generatie vaatwassers van Bosch is nóg vriendelijker voor haar gebruikers en de vaat. Met makkelijk in te delen korven, extra zorg voor speciale items en nieuwe programmeeropties wordt alles zorgvuldig en grondig schoon. Bovendien zijn ze dankzij nieuwe technologie nog energiezuiniger. Dus ook vriendelijk voor het milieu.

A-label.
Een hoogwaardige isolatie, slim watergebruik en innovatieve droogtechnologie zorgen voor de zuinigste Bosch vaatwassers ooit.

Derde laadrek.

Extra ruimte voor klein servies, zoals kopjes en schaaltjes.

Extra Clean Zone.

Intense reiniging voor extra vuile vaat.

PerfectDry.

Perfecte droogresultaten, zelfs bij plastic items.

Energiebesparing.

De gepatenteerde zeoliet-korrels zorgen voor tot 30% minder energieverbruik.

Gemakkelijk de beste droogresultaten.

Perfecte droogresultaten en minder energieverbruik.

Met Bosch vaatwassers bereik je extra droge resultaten, dankzij Extra Dry en Efficient Dry. PerfectDry gaat nog een stapje verder, waarbij zelfs plastic vaat niet nagedroogd hoeft te worden en dus meteen de kast in kan.

Efficient Dry.
Vaat uithalen die nog niet helemaal droog of te warm is, is niet fijn. Met Efficient Dry opent de deur automatisch aan het einde van de droogcyclus. De schone vaat droogt hierdoor nog beter, op een natuurlijke manier. Dit droogproces gaat condensatie tegen en zorgt dat de vaat sneller afkoelt. Je krijgt niet alleen een beter resultaat, het bespaart ook nog eens energie.

Extra Dry.
De Extra Dry-functie zorgt voor een hogere temperatuur gedurende de laatste spoelfase en verlengt de droogfase gedurende 15 tot 20 minuten, met drogere resultaten als gevolg.

PerfectDry.
PerfectDry-vaatwassers zijn voorzien van het mineraal zeoliet. Dit zijn natuurlijke korrels die het vermogen hebben om vocht op te nemen en dit om te zetten in warme lucht. De hete, droge lucht wordt teruggevoerd naar het interieur van de vaatwasser, wat het droogproces sterk verbetert en versnelt. Het resultaat? Tot wel 30% minder energieverbruik dan andere vaatwassers met energie-klasse A. Plastic vaat kan direct weer worden opgeborgen in de kast, zonder deze eerst met de hand te drogen. Zeoliet-korrels gaan de gehele levensduur van de vaatwasser mee. Ga voor meer informatie over PerfectDry naar de **Bosch website**.

Voor meer gemak tijdens het inruimen.

Korven met maximale flexibiliteit en bescherming voor je vaat.

De nieuw ontworpen korven bieden maximale ruimte, veiligheid en flexibiliteit. De Max Flex- en Max Flex Pro-korfsystemen passen zich perfect aan al je behoeften aan en bieden een nieuw niveau van stabiliteit, veiligheid en innovatief ruimtegebruik. En met een speciaal ontworpen derde laadrek voor kleine keukenartikelen, past alles nu heel eenvoudig in je vaatwasser. Met elke keer weer perfecte resultaten.

Derde laadrek.
De bovenste besteklade kan bij de vaatwassers met RetroFit-optie optioneel vervangen worden door een nieuw, derde laadrek die maar liefst 25% meer ruimte biedt. Je kunt hierbij kiezen voor een Vario Drawer waarin je klein serviesgoed kwijt kunt zoals kopjes en schaaltjes. Of je kiest voor de variant met een uit te nemen vak waarin je lang en smal kookgerei kwijt kunt, zoals grote messen. Een gedeelte van het derde laadrek kun je wegschuiven om meer ruimte te maken voor hoge items in het laadrek eronder, zoals hoge wijnglazen of waterflessen.

Bovenkorf.
De bovenkorf biedt extra glasbescherming voor al je glazen. Speciale siliconen elementen zorgen ervoor dat je glazen niet wegglijden of beschadigen, en het EasySlide-systeem zorgt ervoor dat de korf soepel tevoorschijn rolt. Je kunt de korf met behulp van Rackmatic in drie hoogtes verstellen, waardoor je verzekerd bent van voldoende ruimte voor alle vaat. Helemaal nieuw is de Extra Clean Zone waar aangekoekte schaaltjes en kopjes nog grondiger worden gereinigd met behulp van drie speciale sproeiers.

Onderkorf.
De onderkorf biedt maximale flexibiliteit bij het inruimen van de vaatwasser en zorgt voor een optimale bescherming van je vaat. Zo zijn de zijwanden van de korf even hoog als de achterwand zodat hoge keukenaccessoires, zoals snijplanken, niet omvallen. Zelfs bij een zware belasting biedt de korf een hoge stabiliteit en met het EasySlide-systeem rolt je vaat soepel en veilig uit de vaatwasser. Met de verbeterde, inklapbare bordenhouders en plateaus kun je de onderkorf op iedere soort vaat aanpassen.

Extra hoge XXL-vaatwassers.
Grote borden en pannen zijn vaak lastig te plaatsen in een normale vaatwasser omdat de sproeier er tegenaan loopt. Niet in de hoge vaatwassers van Bosch. Deze zijn 5 cm hoger en bieden daarmee niet alleen voldoende hoogte voor grote borden en pannen, maar hebben maar liefst 10% meer plek voor overige vaat. De hoge XXL-vaatwassers kunnen geplaatst worden onder een werkblad van minimaal 86,5 cm hoog. Ook zijn ze bijzonder geschikt om te plaatsen in een hoge keukenkast.

Alle volledig geïntegreerde vaatwassers van Bosch zijn te verkrijgen in een XXL-variant, of je nu kiest voor een Serie 4, 6 of 8. Ze zijn te herkennen aan de SB in de typeaanduiding. Wanneer de vaatwasser beschikt over RetroFit-korven kun je ervoor kiezen om de besteklade bovenin te vervangen door een Vario Drawer of derde laadrek, geschikt voor klein serviesgoed en langwerpig kookgerei zoals grote messen. Hiermee win je nog eens 25% meer laadruimte. Geen kopje blijft meer ongewassen achter op het aanrecht.

* Features verschillen per model. Bekijk de individuele modellen voor de exacte specificaties.

Gemakkelijk de beste resultaten.

Voor een extra grondige reiniging.

Zeg maar dag tegen opgedroogd eten op schaaltjes. De Extra Clean Zone zorgt met drie roterende sproeiers voor een continue waterstroom gedurende een deel van het vaatwasprogramma wanneer je deze activeert met de aan- en uitschakelaar in de zone zelf. Zelfs oude, aangekoekte resten verdwijnen zonder voorreinigen doordat 3x meer water door deze zone gaat. Hierdoor worden de items die je hier plaatst intens gereinigd en tot op de bodem glanzend schoon.

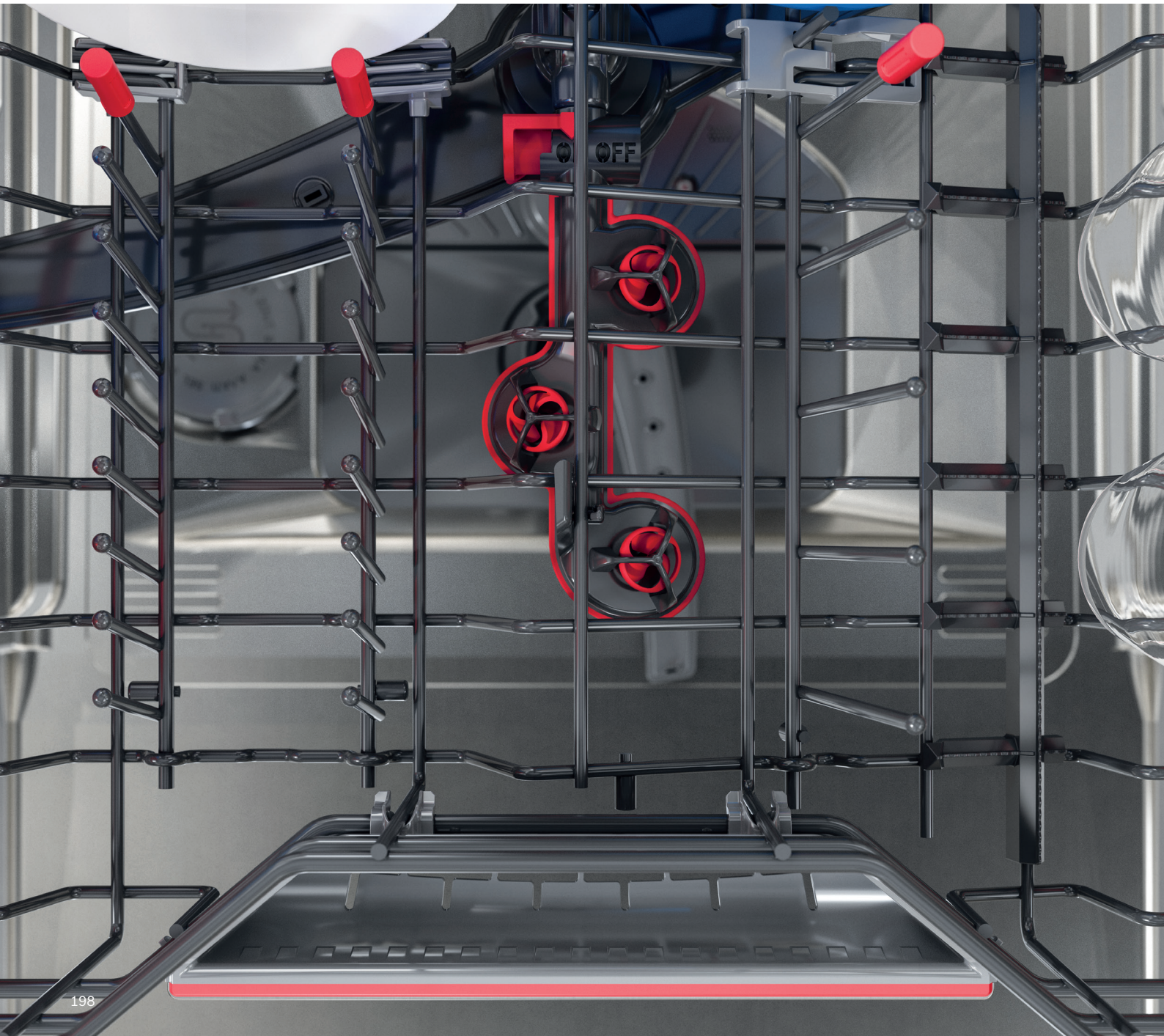

Altijd op de hoogte.

Onze vaatwassers geven verlichting.

Bosch vaatwassers zijn zo geruisloos dat je niet altijd merkt dat ze actief zijn, zeker tijdens de droogfase. Terwijl de vaatwasser aan staat, wordt een licht geprojecteerd op de grond zodat je altijd in één oogopslag kunt zien of de vaatwasser nog bezig is met het reinigen van jouw vaat.

Time Light.
Time Light projecteert de resterende looptijd en de programmastatus op elke keukenvloer en voorziet in alle belangrijke informatie in één oogopslag.

Status Light.
Wanneer je vaatwasser in een hoge kast is geplaatst, of wanneer er door een lage plint niet voldoende ruimte is voor een projectie op de vloer, zie je via Status Light of het programma nog in werking is. Status Light is zichtbaar via de smalle tussenruimte aan de zijkant van vaatwassers met Vario Hinge.

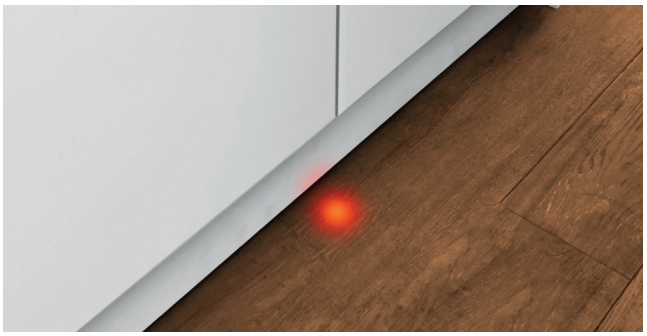

Info Light.
Met Info Light zie je door middel van een rood lichtje dat de vaatwasser nog met het programma bezig is.

Klaar voor de toekomst.

De simpelste manier om de vaat te doen.

Alle vaatwassers van Bosch zijn voorzien van Home Connect. Met de eenvoudig te bedienen Home Connect-app heb je toegang tot en beheer je de instellingen van jouw keukenapparatuur waar en wanneer je maar wil. En in de toekomst zullen er nog veel meer functies en mogelijkheden bijkomen waarmee je je Home Connect-app kunt uitbreiden.

Home Connect

Ga voor meer informatie over vaatwassers met Home Connect naar de Bosch website.

Intelligent Program.
Je wil natuurlijk dat je vaatwasser grondig reinigt en droogt, en het liefst zo snel mogelijk. Met het Intelligent Program past je vaatwasser zich automatisch aan jouw specifieke wensen aan. Na afloop van het programma geef je via de Home Connect-app feedback over het resultaat of de duur van het programma, zodat het apparaat de instellingen kan aanpassen. Bovendien geeft het programma je inzicht in het water- en energieverbruik.

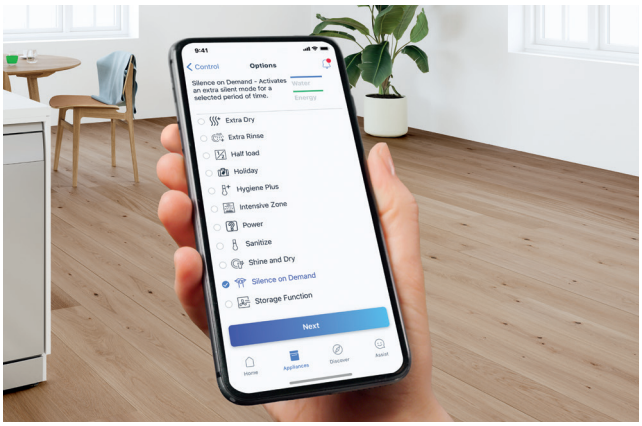

Favoriet.
Heb je een voorkeur voor een bepaald programma of een bepaalde functie? En dan het liefst in combinatie met elkaar? Sla je voorkeuren op via het display of in de Home Connect-app en activeer ze voortaan met één druk op de Favoriet-knop in het display van je vaatwasser of via de app.

Silence on demand.
Soms heb je behoefte aan meer stilte in je omgeving, bijvoorbeeld tijdens een belangrijk telefoongesprek. Silence on demand wordt geactiveerd via de Home Connect-app en zet je vaatwasser stil wanneer dat nodig is. Het is in staat om ruis voor 30 minuten tot een minimum te verminderen waarbij de vaat-wasser langzaam nog doordraait, waarna het programma wordt hervat, altijd en onafhankelijk van het programma dat je gebruikt.

Voice Control.
Het maakt niet uit waar vandaan je de status wil aanpassen, via innovatieve spraakbesturing luistert je vaatwasser altijd. Met de stembediening van Amazon Alexa laat de vaatwasser zich simpele commando’s geven. Handig wanneer je even niet je handen vrij hebt.

Gegarandeerd roestvrije kwaliteit.

Registreer je vaatwasser via MyBosch en profiteer van 10 jaar gratis antiroestgarantie.

Bij Bosch testen we onze vaatwassers door en door op kwaliteit, uitvoering en levensduur voordat ze de fabriek verlaten. Dus welk model je ook kiest, wij bieden 10 jaar extra garantie tegen roest aan de binnenruimte.
De garantie is geldig op alle vaatwassers gekocht op of na 1 januari 2012.

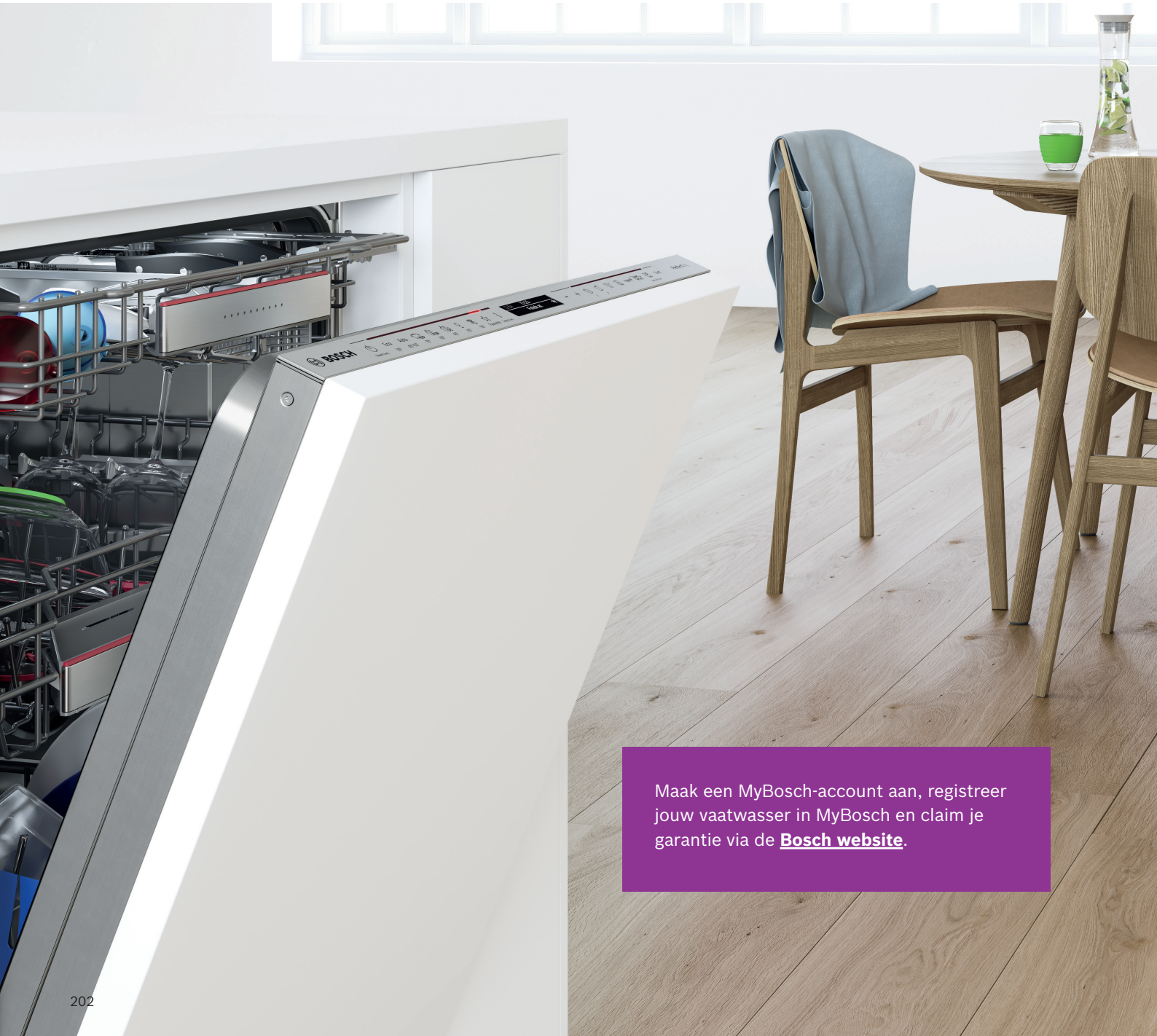

Maak een MyBosch-account aan, registreer jouw vaatwasser in MyBosch en claim je garantie via de **Bosch website**.

Ontdek alle gemakken van Bosch vaatwassers.

Functies die het dagelijks leven makkelijker maken.

Aqua Sensor.
Aqua Sensor past het waterverbruik aan op basis van het type en de hoeveelheid vuil en gebruikt lichtstralen om het spoelproces te monitoren. Afhankelijk van de hoeveelheid vuildeeltjes en resten van vet of afwasmiddel bepaalt Aqua Sensor of het nodig is om het spoelproces voort te zetten.

AquaStop.
Gegarandeerde bescherming tegen waterschade gedurende de volledige levensduur van je vaatwasser met het AquaStop-systeem. In het geval van een lek wordt de watertoevoer automatisch uitgeschakeld.

Doseerassistent.
De Doseerassistent staat garant voor optimale reinigingsresultaten en een stiller vaatwasproces. Het vaatwasmiddel valt uit het zeepbakje in een speciaal bakje aan de bovenkorf, waar het compleet oplost.

Eco Silence Drive.
Grote prestaties in plaats van groot volume: De Eco Silence Drive-motor werkt zonder koolborstels, zodat je niet de nadelen van een traditionele motor ondervindt. Eco Silence Drive zorgt voor efficiëntie, duurzaamheid en een perfecte werking.

Emotion Light.
Bij het in- en uitruimen van de vaatwasser verlichten twee krachtige ledlampen in het deurframe de binnenzijde van de vaatwasser met wit licht, waardoor je schone vaat je tegemoet glanst.

Emotion Light Pro.
Verlicht je vaatwasser in een kleur die bij je keuken past. Emotion Light Pro zorgt voor ultieme zichtbaarheid in je vaatwasser met altijd het juiste licht. En in de Home Connect-app kun je kiezen uit maar liefst 256 kleuren die perfect passen bij je interieur.

Info Light.
Een rode ledspot op de vloer laat je zien of jouw volledig geïntegreerde vaatwasser nog bezig of al klaar is.

Open Assist.
Met Open Assist open je jouw volledig geïntegreerde vaatwasser door een simpele aanraking. De greeploze vaatwasserdeur is de perfecte keuze voor eigentijdse designkeukens met moderne apparatuur in dezelfde stijl.

PerfectDry.
De Bosch PerfectDry-vaatwassers met zeoliet drogen de vaat met een krachtige en effectieve 3D-airflow. Deze vaatwassers zetten de luchtvochtigheid om in warme lucht én beschikken over een extra droog-functie. Zo wordt jouw vaat niet alleen perfect schoon, maar ook perfect droog.

Status Light.
Wanneer je vaatwasser met Vario Hinge in een hoge kast is geplaatst, of wanneer er door een lage plint geen ruimte is voor een projectie op de vloer kun je via Status Light aan de zijkant van de vaatwasserdeur zien of het programma nog in werking is.

Time Light.
Dankzij Time Light ben je altijd op de hoogte van wat jouw vaatwasser doet. Hij toont op de vloer hoe lang het programma nog duurt en in welke fase van het programma hij zich bevindt.

Volledig integreerbare vaatwassers 60 cm

Serie | 8 - PerfectDry, EfficientDry, Open Assist, Home Connect, Time Light

accent|line

SBD8TC800E	**€ 2.199,-**
SMD8TC800E	**€ 2.149,-**

Prestaties en verbruik:
- Energie efficiëntieklasse[1]: A
- Energie[2] / Water[3]: 54 kWh / 9,5 liters
- Capaciteit: 14 standaard couverts
- Geluidsniveau: 43 dB(A) re 1 pW
- Geluidsniveau (extra stil programma): 41 dB(A) re 1 pW
- Geluidsefficiëntieklasse: B

Algemene informatie:
- 8 Programma's: Eco 50 °C, Auto 45-65 °C, Intelligent Program, Intensive 70 °C, Express 60 °C, Glas 40 °C, Stil 50 °C, Favoriet
- 5 Speciale functies: Home Connect, Extra Droog, Intensive Zone, Hygiene+, SpeedPerfect+
- MachineCare
- Doseerassistent
- **PerfectDry**: perfect droogresultaat dankzij zeoliet
- EfficientDry en warmtewisselaar
- Home Connect via WiFi
- Silence on demand (via app)

Bediening / Gemak:
- Open Assist: voor greeploze keukens
- TFT-kleurendisplay
- Touch Control (zwart/rvs)
- Emotion Light Pro (luxe binnenverlichting)
- Time Light: projectie van resterende tijd op de vloer

Comfort / Zekerheid:
- Max Flex Pro korfsysteem met flexibele onderdelen in rood
- Extra Clean Zone: intensieve reiniging van schaaltjes en kopjes
- Vario Drawer Pro: de meeste flexibel in te delen korven
- EasySlide uittreksysteem op alle niveaus
- Rackmatic: in hoogte verstelbare bovenkorf (3 standen)
- Starttijdkeuze 1-24 uur
- Eco Silence Drive: meest energiezuinige en stille motortechnologie
- Kinderbeveiliging: push-to-open 2x
- AquaStop: Bosch garantie in geval van waterschade gedurende de levensduur van het apparaat

Technische specificaties:
- Afmetingen (hxbxd):
  SBD: 86,5 x 59,8 x 55 cm
  SMD: 81,5 x 59,8 x 55 cm

accent|line extra's
- Vario Drawer Pro
- Rvs decoratiestrips meegeleverd

EAN SBD	4242005278947
EAN SMD	4242005278725

Serie | 8 - PerfectDry, EfficientDry, Open Assist, Home Connect, Time Light

Opvolger van SBD8ZB801E
Opvolger van SMD8ZB801E*

accent|line

NIEUW

SBD8TB800E	**€ 2.139,-**
SMD8TB800E*	**€ 2.089,-**

Prestaties en verbruik:
- Energie efficiëntieklasse[1]: A
- Energie[2] / Water[3]: 54 kWh / 9,5 liters
- Capaciteit: 13 standaard couverts
- Geluidsniveau: 43 dB(A) re 1 pW
- Geluidsniveau (extra stil programma): 41 dB(A) re 1 pW
- Geluidsefficiëntieklasse: B

Algemene informatie:
- 8 Programma's: Eco 50 °C, Auto 45-65 °C, IntelligentProgram, Intensief 70 °C, Express 60 °C, Glas 40°C, Stil 50 °C, Favoriet
- 5 Speciale functies: Home Connect, Extra Droog, Intensive Zone, Hygiene+, SpeedPerfect+
- MachineCare
- DoseerAssistent
- **PerfectDry**: perfect droogresultaat dankzij zeoliet
- EfficientDry en warmtewisselaar
- Home Connect via WiFi
- Silence on demand (via app)

Bediening / Gemak:
- Open Assist: voor greeploze keukens
- TFT-kleurendisplay
- Touch Control (zwart/rvs)
- Emotion Light Pro (luxe binnenverlichting)
- Time Light: projectie van resterende tijd op de vloer

Comfort / Zekerheid:
- Max Flex Pro korfsysteem met flexibele onderdelen in rood
- Extra Clean Zone: intensieve reiniging van schaaltjes en kopjes
- RetroFit: Vario Drawer of 3de laadrek achteraf uit te rusten
- EasySlide uittreksysteem op alle niveaus
- Rackmatic: in hoogte verstelbare bovenkorf (3 standen)
- Starttijdkeuze 1-24 uur
- EcoSilence Drive: meest energiezuinige en stille motortechnologie
- Kinderbeveiliging: push-to-open 2x
- AquaStop: Bosch garantie in geval van waterschade gedurende de levensduur van het apparaat

Technische specificaties:
- Afmetingen (hxbxd):
  SBD: 86,5 x 59,8 x 55 cm
  SMD: 81,5 x 59,8 x 55 cm

accent|line extra's
- RetroFit: Vario Drawer (SGZ6DB04) of 3de laadrek (SGZ6RB04) naderhand toe te voegen
- Rvs decoratiestrips meegeleverd

EAN SBD	4242005437320
EAN SMD	4242005437313

Serie | 8 - PerfectDry, EfficientDry, Home Connect, Status Light, Vario Hinge

accent|line

NIEUW

SBH8TB800E	**€ 2.109,-**
SMH8TB800E	**€ 2.059,-**

Prestaties en verbruik:
- Energie efficiëntieklasse[1]: A
- Energie[2] / Water[3]: 54 kWh / 9,5 liters
- Capaciteit: 13 standaard couverts
- Geluidsniveau: 43 dB(A) re 1 pW
- Geluidsniveau (extra stil programma): 41 dB(A) re 1 pW
- Geluidsefficiëntieklasse: B

Algemene informatie:
- 8 Programma's: Eco 50 °C, Auto 45-65 °C, IntelligentProgram, Intensief 70 °C, Express 60 °C, Glas 40°C, Stil 50 °C, Favoriet
- 5 Speciale functies: Home Connect, Extra Droog, Intensive Zone, Hygiene+, SpeedPerfect+
- MachineCare
- DoseerAssistent
- **PerfectDry**: perfect droogresultaat dankzij zeoliet
- EfficientDry en warmtewisselaar
- Home Connect via WiFi
- **Vario Hinge**: voor keukens met een lage plint of voor installatie op hoogte
- Silence on demand (via app)

Bediening / Gemak:
- TFT-kleurendisplay
- Touch Control (zwart/rvs)
- Emotion Light Pro (luxe binnenverlichting)
- Status Light

Comfort / Zekerheid:
- Max Flex Pro korfsysteem met flexibele onderdelen in rood
- Extra Clean Zone: intensieve reiniging van schaaltjes en kopjes
- RetroFit: Vario Drawer of 3de laadrek achteraf uit te rusten
- EasySlide uittreksysteem op alle niveaus
- Rackmatic: in hoogte verstelbare bovenkorf (3 standen)
- Starttijdkeuze 1-24 uur
- Eco Silence Drive: meest energiezuinige en stille motortechnologie
- AquaStop: Bosch garantie in geval van waterschade gedurende de levensduur van het apparaat

Technische specificaties:
- Afmetingen (hxbxd):
  SBH: 86,5 x 59,8 x 55 cm
  SMH: 81,5 x 59,8 x 55 cm

accent|line extra's
- RetroFit: Vario Drawer (SGZ6DB04) of 3de laadrek (SGZ6RB04) naderhand toe te voegen
- Rvs decoratiestrips meegeleverd

EAN SBH	4242005445059
EAN SMH	4242005436477

Volledig integreerbare vaatwassers 60 cm

Serie | 6 - PerfectDry, EfficientDry, Open Assist, Home Connect, Status Light, Vario Hinge

accent|line

NIEUW

A↑G A | 43 dB | Home Connect

SBT6TB801E	**€ 2.059,-**
SMT6TB801E	**€ 2.009,-**

Prestaties en verbruik:
- Energie efficiëntieklasse[1]: A
- Energie[2] / Water[3]: 54 kWh / 9,5 liters
- Capaciteit: 13 standaard couverts
- Geluidsniveau: 43 dB(A) re 1 pW
- Geluidsefficiëntieklasse: B

Algemene informatie:
- 7 Programma's: Eco 50 °C, Express 60 °C, IntelligentProgram, Auto Soft 35-55 °C, Auto Mixed 45-65 °C, Auto Intensive 65-75 °C, Favoriet
- 4 Speciale functies: Home Connect, Extra Droog, Intensive Zone, Hygiene+, SpeedPerfect+
- MachineCare
- DoseerAssistent
- **PerfectDry**: perfect droogresultaat dankzij zeoliet
- EfficientDry en warmtewisselaar
- Home Connect via WiFi
- **Vario Hinge**: voor keukens met een lage plint of voor installatie op hoogte
- Silence on demand (via app)

Bediening / Gemak:
- Open Assist: voor greeploze keukens
- Zwart bedieningspaneel met TouchControl
- Elektronische resttijdindicatie in minuten
- Emotion Light (binnenverlichting)
- Status Light

Comfort / Zekerheid:
- Max Flex korven met flexibele onderdelen in rood
- Extra Clean Zone: intensieve reiniging van schaaltjes en kopjes
- RetroFit: Vario Drawer of 3de laadrek achteraf uit te rusten
- EasySlide uittreksysteem op alle niveaus
- Rackmatic: in hoogte verstelbare bovenkorf (3 standen)
- Starttijdkeuze 1-24 uur
- EcoSilence Drive: meest energiezuinige en stille motortechnologie
- Kinderbeveiliging: push-to-open 2x
- AquaStop: Bosch garantie in geval van waterschade gedurende de levensduur van het apparaat

Technische specificaties:
- Afmetingen (hxbxd):
  SBT: 86,5 x 59,8 x 55 cm
  SMT: 81,5 x 59,8 x 55 cm

accent|line extra's
- RetroFit: Vario Drawer (SGZ6DB04) of 3de laadrek (SGZ6RB04) naderhand toe te voegen
- Rvs decoratiestrips meegeleverd

EAN SBT	4242005438037
EAN SMT	4242005438020

Serie | 6 - PerfectDry, Open Assist, Home Connect, Time Light

accent|line

A↑G C | 41 dB | Home Connect

SBD6ZB801E	**€ 1.889,-**
SMD6ZB801E	**€ 1.839,-**

Prestaties en verbruik:
- Energie efficiëntieklasse[1]: C
- Energie[2] / Water[3]: 74 kWh / 9,5 liters
- Capaciteit: 13 standaard couverts
- Geluidsniveau: 41 dB(A) re 1 pW
- Geluidsniveau (extra stil programma): 39 dB(A) re 1 pW
- Geluidsefficiëntieklasse: B

Algemene informatie:
- 8 Programma's: Eco 50 °C, Auto 45-65 °C, Intelligent Program, Intensive 70 °C, Express 60 °C, Glas 40 °C, Stil 50 °C, Favoriet
- 4 Speciale functies: Home Connect, Extra Droog, Intensive Zone, SpeedPerfect+
- MachineCare
- Doseerassistent
- **PerfectDry**: perfect droogresultaat dankzij zeoliet
- Warmtewisselaar
- Home Connect via WiFi
- Silence on demand (via app)

Bediening / Gemak:
- Open Assist: voor greeploze keukens
- Zwart bedieningspaneel met Touch Control
- Elektronische resttijdindicatie in minuten
- Emotion Light (binnenverlichting)
- Time Light: projectie van resterende tijd op de vloer

Comfort / Zekerheid:
- Max Flex Pro korfsysteem met flexibele onderdelen in rood
- Extra Clean Zone: intensieve reiniging van schaaltjes en kopjes
- RetroFit: Vario Drawer of 3de laadrek achteraf uit te rusten
- EasySlide uittreksysteem op alle niveaus
- Rackmatic: in hoogte verstelbare bovenkorf (3 standen)
- Starttijdkeuze 1-24 uur
- Eco Silence Drive: meest energiezuinige en stille motortechnologie
- Kinderbeveiliging: push-to-open 2x
- AquaStop: Bosch garantie in geval van waterschade gedurende de levensduur van het apparaat

Technische specificaties:
- Afmetingen (hxbxd):
  SBD: 86,5 x 59,8 x 55 cm
  SMD: 81,5 x 59,8 x 55 cm

accent|line extra's
- RetroFit: Vario Drawer (SGZ6DB04) of 3de laadrek (SGZ6RB04) naderhand toe te voegen
- Rvs decoratiestrips meegeleverd

EAN SBD	4242005305537
EAN SMD	4242005305520

Serie | 6 - Open Assist, EfficientDry, Home Connect, Status Light, Vario Hinge

accent|line

A↑G D | 42 dB | Home Connect

SBT6EB800E	**€ 1.789,-**
SMT6EB800E	**€ 1.739,-**

Prestaties en verbruik:
- Energie efficiëntieklasse[1]: D
- Energie[2] / Water[3]: 84 kWh / 9,5 liters
- Capaciteit: 13 standaard couverts
- Geluidsniveau: 42 dB(A) re 1 pW
- Geluidsniveau (extra stil programma): 39 dB(A) re 1 pW
- Geluidsefficiëntieklasse: B

Algemene informatie:
- 8 Programma's: Eco 50 °C, Auto 45-65 °C, Intensief 70 °C, Snel 65 °C, Snel 45 °C, Glas 40 °C, Stil 50 °C, Favoriet
- 4 Speciale functies: Home Connect, EfficientDry, Intensive Zone, SpeedPerfect+
- MachineCare
- Doseerassistent
- EfficientDry en warmtewisselaar
- Home Connect via WiFi
- **Vario Hinge**: voor keukens met een lage plint of voor installatie op hoogte
- Silence on demand (via app)

Bediening / Gemak:
- Open Assist: voor greeploze keukens
- Zwart bedieningspaneel met Touch Control
- Elektronische resttijdindicatie in minuten
- Emotion Light (binnenverlichting)
- Status Light

Comfort / Zekerheid:
- Max Flex korven met flexibele onderdelen
- Extra Clean Zone: intensieve reiniging van schaaltjes en kopjes
- RetroFit: Vario Drawer of 3de laadrek achteraf uit te rusten
- EasySlide uittreksysteem op alle niveaus
- Rackmatic: in hoogte verstelbare bovenkorf (3 standen)
- Starttijdkeuze 1-24 uur
- Eco Silence Drive: meest energiezuinige en stille motortechnologie
- Kinderbeveiliging: push-to-open 2x
- AquaStop: Bosch garantie in geval van waterschade gedurende de levensduur van het apparaat

Technische specificaties:
- Afmetingen (hxbxd):
  SBT: 86,5 x 59,8 x 55 cm
  SMT: 81,5 x 59,8 x 55 cm

accent|line extra's
- RetroFit: Vario Drawer (SGZ6DB04) of 3de laadrek (SGZ6RB04) naderhand toe te voegen
- Rvs decoratiestrips meegeleverd

EAN SBT	4242005213566
EAN SMT	4242005213559

[1] Schaal van energie efficiëntieklassen van A tot G / [2] Energieverbruik in kWh per 100 cycli (in programma Eco 50 °C) / [3] Waterverbruik in liters per cyclus (in programma Eco 50 °C)

Volledig integreerbare vaatwassers 60 cm

Serie | 6 - PerfectDry, EfficientDry, Home Connect, Time Light

accent|line

NIEUW

A ↑ G A | 43 dB | Home Connect

SBV6TC802E	**€ 1.779,-**
SMV6TC802E	**€ 1.729,-**

Prestaties en verbruik:
- Energie efficiëntieklasse[1]: A
- Energie[2] / Water[3]: 54 kWh / 9,5 liters
- Capaciteit: 14 standaard couverts
- Geluidsniveau: 43 dB(A) re 1 pW
- Geluidsniveau (extra stil programma): 41 dB(A) re 1 pW
- Geluidsefficiëntieklasse: B

Algemene informatie:
- 6 Programma's: Eco 50 °C, Auto 45-65 °C, Intensief 70 °C, Snel 60 °C, Stil 50 °C, Favoriet
- 4 Speciale functies: Home Connect, Extra Droog, Halve Belading, SpeedPerfect+
- MachineCare
- DoseerAssistent
- **PerfectDry**: perfect droogresultaat dankzij zeoliet
- EfficientDry en warmtewisselaar
- Home Connect via WiFi
- Silence on demand (via app)

Bediening / Gemak:
- Elektronische resttijdindicatie in minuten
- Time Light: projectie van resterende tijd op de vloer

Comfort / Zekerheid:
- Flex-korven
- Vario Drawer
- EasySlide uittreksysteem in onderste korf
- Rackmatic: in hoogte verstelbare bovenkorf (3 standen)
- Starttijdkeuze 1-24 uur
- EcoSilence Drive: meest energiezuinige en stille motortechnologie
- AquaStop: Bosch garantie in geval van waterschade gedurende de levensduur van het apparaat

Technische specificaties:
- Afmetingen (hxbxd):
  SBV: 86,5 x 59,8 x 55 cm
  SMV: 81,5 x 59,8 x 55 cm

accent|line extra's
- Rvs decoratiestrips meegeleverd

EAN SBV	4242005382835
EAN SMV	4242005382866

Serie | 6 - PerfectDry, Home Connect, Time Light

Opvolger van SBV6ZB801E
Opvolger van SMV6ZB801E*

accent|line

NIEUW

A ↑ G B | 40 dB | Home Connect

SBV6ZB803E	**€ 1.759,-**
SMV6ZB803E*	**€ 1.709,-**

Prestaties en verbruik:
- Energie efficiëntieklasse[1]: B
- Energie[2] / Water[3]: 64 kWh / 9 liters
- Capaciteit: 13 standaard couverts
- Geluidsniveau: 40 dB(A) re 1 pW
- Geluidsniveau (extra stil programma): 39 dB(A) re 1 pW
- Geluidsefficiëntieklasse: B

Algemene informatie:
- 6 Programma's: Eco 50 °C, Auto 45-65 °C, Intensief 70 °C, Snel 60 °C, Stil 50 °C, Favoriet
- 4 Speciale functies: Home Connect, Extra Droog, Halve Belading, SpeedPerfect+
- MachineCare
- DoseerAssistent
- **PerfectDry**: perfect droogresultaat dankzij zeoliet
- Home Connect via WiFi
- Silence on demand (via app)

Bediening / Gemak:
- Elektronische resttijdindicatie in minuten
- Emotion Light (binnenverlichting)
- Time Light: projectie van resterende tijd op de vloer

Comfort / Zekerheid:
- Max Flex Pro korfsysteem met flexibele onderdelen in rood
- Extra Clean Zone: intensieve reiniging van schaaltjes en kopjes
- RetroFit: Vario Drawer of 3de laadrek achteraf uit te rusten
- EasySlide uittreksysteem op alle niveaus
- Rackmatic: in hoogte verstelbare bovenkorf (3 standen)
- Starttijdkeuze 1-24 uur
- EcoSilence Drive: meest energiezuinige en stille motortechnologie
- AquaStop: Bosch garantie in geval van waterschade gedurende de levensduur van het apparaat

Technische specificaties:
- Afmetingen (hxbxd):
  SBV: 86,5 x 59,8 x 55 cm
  SMV: 81,5 x 59,8 x 55 cm

accent|line extra's
- RetroFit: Vario Drawer (SGZ6DB04) of 3de laadrek (SGZ6RB04) naderhand toe te voegen
- Rvs decoratiestrips meegeleverd

EAN SBV	4242005428182
EAN SMV	4242005421480

Serie | 6 - EfficientDry, Home Connect, Time Light

accent|line

A ↑ G D | 42 dB | Home Connect

SBV6EB800E	**€ 1.689,-**
SMV6EB800E	**€ 1.639,-**

Prestaties en verbruik:
- Energie efficiëntieklasse[1]: D
- Energie[2] / Water[3]: 84 kWh / 9,5 liters
- Capaciteit: 13 standaard couverts
- Geluidsniveau: 42 dB(A) re 1 pW
- Geluidsniveau (extra stil programma): 39 dB(A) re 1 pW
- Geluidsefficiëntieklasse: B

Algemene informatie:
- 8 Programma's: Eco 50 °C, Auto 45-65 °C, Intensief 70 °C, Snel 65 °C, Snel 45 °C, Glas 40 °C, Stil 50 °C, Favoriet
- 4 Speciale functies: Home Connect, EfficientDry, Intensive Zone, SpeedPerfect+
- Doseerassistent
- Efficient Dry en warmtewisselaar
- Home Connect via WiFi
- Silence on demand (via app)

Bediening / Gemak:
- Zwart bedieningspaneel met Touch Control
- Elektronische resttijdindicatie in minuten
- Emotion Light (binnenverlichting)
- Time Light: projectie van resterende tijd op de vloer

Comfort / Zekerheid:
- Max Flex korven met flexibele onderdelen
- Extra Clean Zone: intensieve reiniging van schaaltjes en kopjes
- RetroFit: Vario Drawer of 3de laadrek achteraf uit te rusten
- EasySlide uittreksysteem op alle niveaus
- Rackmatic: in hoogte verstelbare bovenkorf (3 standen)
- Starttijdkeuze 1-24 uur
- Eco Silence Drive: meest energiezuinige en stille motortechnologie
- AquaStop: Bosch garantie in geval van waterschade gedurende de levensduur van het apparaat

Technische specificaties:
- Afmetingen (hxbxd):
  SBV: 86,5 x 59,8 x 55 cm
  SMV: 81,5 x 59,8 x 55 cm

accent|line extra's
- RetroFit: VarioLade (SGZ6DB04) of 3de laadrek (SGZ6RB04) naderhand toe te voegen
- Rvs decoratiestrips meegeleverd

EAN SBV	4242005206926
EAN SMV	4242005196944

Volledig integreerbare vaatwassers 60 cm

Serie | 4 - EfficientDry, Open Assist, Home Connect, Time Light

accent|line

Opvolger van SBD4EB801E
Opvolger van SMD4EB801E*

NIEUW

A↑G C | 40 dB | Home Connect

SBD4EB802E	**€ 1.629,-**
SMD4EB802E*	**€ 1.579,-**

Prestaties en verbruik:
- Energie efficiëntieklasse[1]: C
- Energie[2] / Water[3]: 74 kWh / 9 liters
- Capaciteit: 13 standaard couverts
- Geluidsniveau: 40 dB(A) re 1 pW
- Geluidsniveau (extra stil programma): 39 dB(A) re 1 pW
- Geluidsefficiëntieklasse: B

Algemene informatie:
- 6 Programma's: Eco 50 °C, Auto 45-65 °C, Intensief 70 °C, Snel 65 °C, Stil 50 °C, Favoriet
- 4 Speciale functies: Home Connect, EfficientDry, Intensive Zone, SpeedPerfect+
- MachineCare
- DoseerAssistent
- EfficientDry en warmtewisselaar
- Home Connect via WiFi
- Silence on demand (via app)

Bediening / Gemak:
- Open Assist: voor greeploze keukens
- Elektronische resttijdindicatie in minuten
- Time Light: projectie van resterende tijd op de vloer

Comfort / Zekerheid:
- Max Flex korven met flexibele onderdelen in rood
- Extra Clean Zone: intensieve reiniging van schaaltjes en kopjes
- RetroFit: Vario Drawer of 3de laadrek achteraf uit te rusten
- EasySlide uittreksysteem op alle niveaus
- Rackmatic: in hoogte verstelbare bovenkorf (3 standen)
- Starttijdkeuze 1-24 uur
- Eco Silence Drive: meest energiezuinige en stille motortechnologie
- Kinderbeveiliging: push-to-open 2x
- AquaStop: Bosch garantie in geval van waterschade gedurende de levensduur van het apparaat

Technische specificaties:
- Afmetingen (hxbxd):
  SBD: 86,5 x 59,8 x 55 cm
  SMD: 81,5 x 59,8 x 55 cm

accent|line extra's
- RetroFit: Vario Drawer (SGZ6DB04) of 3de laadrek (SGZ6RB04) naderhand toe te voegen
- Rvs decoratiestrips meegeleverd

EAN SBD	4242005422616
EAN SMD	4242005422609

Serie | 4 - EfficientDry, Home Connect, Status Light, Vario Hinge

accent|line

Opvolger van SBH4HB800E
Opvolger van SMH4HB800E*

NIEUW

A↑G C | 42 dB | Home Connect

SBH4EB804E	**€ 1.519,-**
SMH4EB804E*	**€ 1.469,-**

Prestaties en verbruik:
- Energie efficiëntieklasse[1]: C
- Energie[2] / Water[3]: 74 kWh / 9 liters
- Capaciteit: 13 standaard couverts
- Geluidsniveau: 42 dB(A) re 1 pW
- Geluidsniveau (extra stil programma): 41 dB(A) re 1 pW
- Geluidsefficiëntieklasse: B

Algemen informatie:
- 6 Programma's: Eco 50 °C, Auto 45-65 °C, Intensief 70 °C, Snel 65 °C, Stil 50 °C, Favoriet
- 4 Speciale functies: Home Connect, Extra Droog, Halve Belading, SpeedPerfect+
- MachineCare
- DoseerAssistent
- EfficientDry en warmtewisselaar
- Home Connect via WiFi
- **Vario Hinge**: voor keukens met een lage plint of voor installatie op hoogte
- Silence on demand (via app)

Bediening / Gemak:
- Elektronische resttijdindicatie in minuten
- Status Light

Comfort / Zekerheid:
- Flex-korven
- RetroFit: Vario Drawer of 3de laadrek achteraf uit te rusten
- EasySlide uittreksysteem in onderste korf
- Rackmatic: in hoogte verstelbare bovenkorf (3 standen)
- Starttijdkeuze 1-24 uur
- Eco Silence Drive: meest energiezuinige en stille motortechnologie
- AquaStop: Bosch garantie in geval van waterschade gedurende de levensduur van het apparaat

Technische specificaties:
- Afmetingen (hxbxd):
  SBH: 86,5 x 59,8 x 55 cm
  SMH: 81,5 x 59,8 x 55 cm

accent|line extra's
- RetroFit: Vario Drawer (SGZ6DX02) of 3de laadrek (SGZ6RB04) naderhand toe te voegen
- Rvs decoratiestrips meegeleverd

EAN SBH	4242005422593
EAN SMH	4242005422586

Serie | 4 - EfficientDry, Home Connect, Time Light

accent|line

Opvolger van SBV4HB800E
Opvolger van SMV4HB800E*

NIEUW

A↑G C | 42 dB | Home Connect

SBV4EB804E	**€ 1.479,-**
SMV4EB804E*	**€ 1.429,-**

Prestaties en verbruik:
- Energie efficiëntieklasse[1]: C
- Energie[2] / Water[3]: 74 kWh / 9 liters
- Capaciteit: 13 standaard couverts
- Geluidsniveau: 42 dB(A) re 1 pW
- Geluidsniveau (extra stil programma): 41 dB(A) re 1 pW
- Geluidsefficiëntieklasse: B

Algemene informatie:
- 6 Programma's: Eco 50 °C, Auto 45-65 °C, Intensief 70 °C, Snel 65 °C, Stil 50 °C, Favoriet
- 4 Speciale functies: Home Connect, Extra Droog, Halve Belading, SpeedPerfect+
- MachineCare
- DoseerAssistent
- EfficientDry en warmtewisselaar
- Home Connect via WiFi
- Silence on demand (via app)

Bediening / Gemak:
- Elektronische resttijdindicatie in minuten
- Status Light

Comfort / Zekerheid:
- Flex-korven
- RetroFit: Vario Drawer of 3de laadrek achteraf uit te rusten
- EasySlide uittreksysteem in onderste korf
- Rackmatic: in hoogte verstelbare bovenkorf (3 standen)
- Starttijdkeuze 1-24 uur
- Eco Silence Drive: meest energiezuinige en stille motortechnologie
- AquaStop: Bosch garantie in geval van waterschade gedurende de levensduur van het apparaat

Technische specificaties:
- Afmetingen (hxbxd):
  SBV: 86,5 x 59,8 x 55 cm
  SMV: 81,5 x 59,8 x 55 cm

accent|line extra's
- RetroFit: Vario Drawer (SGZ6DX02) of 3de laadrek (SGZ6RB04) naderhand toe te voegen
- Rvs decoratiestrips meegeleverd

EAN SBV	4242005422579
EAN SMV	4242005422463

[1] Schaal van energie efficiëntieklassen van A tot G / [2] Energieverbruik in kWh per 100 cycli (in programma Eco 50 °C) / [3] Waterverbruik in liters per cyclus (in programma Eco 50 °C)

Volledig integreerbare vaatwassers 60 cm

Integreerbare vaatwasser 60 cm

Serie | 4 - Home Connect, Info Light, Vario Hinge

accent|line

A↑G E | 46 dB | Home Connect

SMH4HU802E **€ 1.179,-**

Prestaties en verbruik:
- Energie efficiëntieklasse[1]: E
- Energie[2] / Water[3]: 92 kWh / 9,5 liters
- Capaciteit: 12 standaard couverts
- Geluidsniveau: 46 dB(A) re 1 pW
- Geluidsniveau (extra stil programma): 44(A) re 1 pW
- Geluidsefficiëntieklasse: C

Algemene informatie:
- 6 Programma's: Eco 50 °C, Auto 45-65 °C, Intensief 70 °C, Snel 65 °C, Stil 50 °C, Favoriet
- 4 Speciale functies: Home Connect, Extra Droog, Halve Belading, SpeedPerfect+
- MachineCare
- Doseerassistent
- Warmtewisselaar
- Home Connect via WiFi
- **Vario Hinge**: voor keukens met een lage plint of voor installatie op hoogte
- Silence on demand (via app)

Bediening / Gemak:
- Elektronische resttijdindicatie in minuten
- Info Light rood

Comfort / Zekerheid:
- VarioFlex-korven
- RetroFit: Vario Drawer of 3de laadrek achteraf uit te rusten
- EasySlide uittreksysteem in onderste korf
- Rackmatic: in hoogte verstelbare bovenkorf (3 standen)
- Starttijdkeuze 1-24 uur
- Eco Silence Drive: meest energiezuinige en stille motortechnologie
- AquaStop: Bosch garantie in geval van waterschade gedurende de levensduur van het apparaat

Technische specificaties:
- Afmetingen (hxbxd): 81,5 x 59,8 x 55 cm

accent|line extra's
- RetroFit: Vario Drawer (SGZ6DX02) of 3de laadrek (SGZ6RB04) naderhand toe te voegen

EAN 4242005388868

Serie | 4 - Home Connect, Info Light

accent|line

A↑G E | 46 dB | Home Connect

SBV4HU800E **€ 1.149,-**

SMV4HU800E **€ 1.099,-**

Prestaties en verbruik:
- Energie efficiëntieklasse[1]: E
- Energie[2] / Water[3]: 92 kWh / 9,5 liters
- Capaciteit: 12 standaard couverts
- Geluidsniveau: 46 dB(A) re 1 pW
- Geluidsniveau (extra stil programma): 44(A) re 1 pW
- Geluidsefficiëntieklasse: C

Algemene informatie:
- 6 Programma's: Eco 50 °C, Auto 45-65 °C, Intensief 70 °C, Snel 65 °C, Stil 50 °C, Favoriet
- 4 Speciale functies: Home Connect, Extra Droog, Halve Belading, SpeedPerfect+
- MachineCare
- Doseerassistent
- Warmtewisselaar
- Home Connect via WiFi
- Silence on demand (via app)

Bediening / Gemak:
- Elektronische resttijdindicatie in minuten
- Info Light rood

Comfort / Zekerheid:
- Vario-korven
- RetroFit: Vario Drawer of 3de laadrek achteraf uit te rusten
- Rackmatic: in hoogte verstelbare bovenkorf (3 standen)
- Starttijdkeuze 1-24 uur
- Eco Silence Drive: meest energiezuinige en stille motortechnologie
- AquaStop: Bosch garantie in geval van waterschade gedurende de levensduur van het apparaat

Technische specificaties:
- Afmetingen (hxbxd):
  SBV: 86,5 x 59,8 x 55 cm
  SMV: 81,5 x 59,8 x 55 cm

accent|line extra's
- RetroFit: Vario Drawer (SGZ6DX02) of 3de laadrek (SGZ6RB04) naderhand toe te voegen
- Rvs decoratiestrips meegeleverd

EAN SBV 4242005199341
EAN SMV 4242005199334

Serie | 8 - PerfectDry, Home Connect

Opvolger van SMI8ZCS02E

A↑G B | 40 dB | Home Connect

SMI6ZCS05E **€ 1.729,-**

Prestaties en verbruik:
- Energie efficiëntieklasse[1]: B
- Energie[2] / Water[3]: 65 kWh / 9 liters
- Capaciteit: 14 standaard couverts
- Geluidsniveau: 40 dB(A) re 1 pW
- Geluidsniveau (extra stil programma): 39 dB(A) re 1 pW
- Geluidsefficiëntieklasse: B

Algemene informatie:
- 8 Programma's: Eco 50 °C, Auto 45-65 °C, IntelligentProgram, Intensief 70 °C, Express 60 °C, Glas 40°C, Stil 50 °C, Favoriet
- 4 Speciale functies: Home Connect, Extra Droog, Intensive Zone, SpeedPerfect+
- MachineCare
- DoseerAssistent
- **PerfectDry**: perfect droogresultaat dankzij zeoliet
- Home Connect via WiFi
- Silence on demand (via app)
- HygienePlus (via app)

Bediening / Gemak:
- Zwart bedieningspaneel met TouchControl
- Resttijdindicatie in minuten
- Emotion Light (binnenverlichting)

Comfort / Zekerheid:
- Max Flex Pro korfsysteem met flexibele onderdelen in rood
- Extra Clean Zone: intensieve reiniging van schaaltjes en kopjes
- Vario Drawer Pro: de meeste flexibel in te delen korven
- EasySlide uitreksysteem op alle niveaus toevoegen
- Rackmatic: in hoogte verstelbare bovenkorf (3 standen)
- Starttijdkeuze 1-24 uur
- EcoSilence Drive: meest energiezuinige en stille motortechnologie
- Kinderbeveiliging: toetsvergrendeling
- AquaStop: Bosch garantie in geval van waterschade gedurende de levensduur van het apparaat

Technische specificaties:
- Afmetingen (hxbxd): 81,5 x 59,8 x 57,3 cm

EAN 4242005422449

Volledig integreerbare vaatwassers 45 cm breed

Serie | 6 - PerfectDry, EfficientDry, Home Connect, Time Light

Opvolger van SPV6ZMX23E

NIEUW

A↑G B | 43 dB | Home Connect

SPV6YMX08E **€ 1.789,-**

Prestaties en verbruik:
- Energie efficiëntieklasse[1]: B
- Energie[2] / Water[3]: 51 kWh / 8,5 liters
- Capaciteit: 10 standaard couverts
- Geluidsniveau: 43 dB(A) re 1 pW
- Geluidsniveau (extra stil programma): 41 dB(A) re 1 pW
- Geluidsefficiëntieklasse: B

Algemene informatie:
- 6 Programma's: Eco 50 °C, Auto 45-65 °C, Intensief 70 °C, Snel 60 °C, Stil 50 °C, Favoriet
- 4 Speciale functies: Home Connect, Extra Droog, Intensive Zone, SpeedPerfect+
- MachineCare
- DoseerAssistent
- **PerfectDry**: perfect droogresultaat dankzij zeoliet
- EfficientDry en warmtewisselaar
- Home Connect via WiFi
- Silence on demand (via app)
- HygienePlus (via app)

Bediening / Gemak:
- Rvs bedieningspaneel met TouchControl
- Elektronische resttijdindicatie in minuten
- Emotion Light (binnenverlichting)
- Time Light: projectie van resterende tijd op de vloer

Comfort / Zekerheid:
- Vario Drawer Pro: de meeste flexibel in te delen korven
- EasySlide uittreksysteem in onderste korf
- Rackmatic: in hoogte verstelbare bovenkorf (3 standen)
- Starttijdkeuze 1-24 uur
- EcoSilence Drive: meest energiezuinige en stille motortechnologie
- AquaStop: Bosch garantie in geval van waterschade gedurende de levensduur van het apparaat

Technische specificaties:
- Afmetingen (hxbxd): 81,5 x 44,8 x 55 cm

EAN 4242005371259

Serie | 4 - EfficientDry, Home Connect, Info Light

Opvolger van SPV4EKX60E

NIEUW

A↑G C | 44 dB | Home Connect

SPV4EMX24E **€ 1.379,-**

Prestaties en verbruik:
- Energie efficiëntieklasse[1]: C
- Energie[2] / Water[3]: 59 kWh / 8,9 liters
- Capaciteit: 10 standaard couverts
- Geluidsniveau: 44 dB(A) re 1 pW
- Geluidsniveau (extra stil programma): 42 dB(A) re 1 pW
- Geluidsefficiëntieklasse: B

Algemene informatie:
- 6 Programma's: Eco 50 °C, Auto 45-65 °C, Intensief 70 °C, Snel 65 °C, Stil 50 °C, Favoriet
- 4 Speciale functies: Home Connect, EfficientDry, Intensive Zone, SpeedPerfect+
- MachineCare
- DoseerAssistent
- EfficientDry en warmtewisselaar
- Home Connect via WiFi
- Silence on demand (via app)
- HygienePlus (via app)

Bediening / Gemak:
- Elektronische resttijdindicatie in minuten
- Info Light rood

Comfort / Zekerheid:
- Vario Drawer: uittreksysteem in onderste korf
- Rackmatic: in hoogte verstelbare bovenkorf (3 standen)
- Starttijdkeuze 1-24 uur
- Eco Silence Drive: meest energiezuinige en stille motortechnologie
- AquaStop: Bosch garantie in geval van waterschade gedurende de levensduur van het apparaat

Technische specificaties:
- Afmetingen (hxbxd): 81,5 x 44,8 x 55 cm

EAN 4242005421909

Serie | 4 - Home Connect, Info Light, Vario Hinge

Introductie december 2023

accent|line

NIEUW

A↑G E | 46 dB | Home Connect

SPH4HL801E **€ 1.249,-**

Prestaties en verbruik:
- Energie efficiëntieklasse[1]: E
- Energie[2] / Water[3]: 76 kWh / 8,9 liters
- Capaciteit: 10 standaard couverts
- Geluidsniveau: 46 dB(A) re 1 pW
- Geluidsniveau (extra stil programma): 43 dB(A) re 1 pW
- Geluidsefficiëntieklasse: C

Algemene informatie:
- 6 Programma's: Eco 50 °C, Auto 45-65 °C, Intensief 70 °C, Snel 65 °C, Stil 50 °C, Favoriet
- 4 Speciale functies: Home Connect, Extra Droog, Intensive Zone, SpeedPerfect+
- MachineCare
- DoseerAssistent
- Home Connect via WiFi
- **Vario Hinge**: voor keukens met een lage plint of voor installatie op hoogte
- Silence on demand (via app)
- HygienePlus (via app)

Bediening / Gemak:
- Elektronische resttijdindicatie in minuten
- Info Light rood

Comfort / Zekerheid:
- RetroFit: Vario Drawer achteraf uit te rusten
- EasySlide uittreksysteem in onderste korf
- Rackmatic: in hoogte verstelbare bovenkorf (3 standen)
- Starttijdkeuze 1-24 uur
- EcoSilence Drive: meest energiezuinige en stille motortechnologie
- AquaStop: Bosch garantie in geval van waterschade gedurende de levensduur van het apparaat

Technische specificaties:
- Afmetingen (hxbxd): 81,5 x 44,8 x 55 cm

accent|line extra's
- RetroFit: Vario Drawer (SGZ4DX12) naderhand toe te voegen
- Rvs decoratiestrips meegeleverd

EAN 4242005402960

[1] Schaal van energie efficiëntieklassen van A tot G / [2] Energieverbruik in kWh per 100 cycli (in programma Eco 50 °C) / [3] Waterverbruik in liters per cyclus (in programma Eco 50 °C)

Volledig integreerbare vaatwasser 45 cm breed

Serie | 2 - Home Connect, Info Light

SPV2IKX11E **€ 1.119,-**

Prestaties en verbruik:
- Energie efficiëntieklasse[1]: F
- Energie[2] / Water[3]: 78 kWh / 9,5 liters
- Capaciteit: 9 standaard couverts
- Geluidsniveau: 48 dB(A) re 1 pW
- Geluidsefficiëntieklasse: C

Algemene informatie:
- 5 Programma's: Eco 50 °C, Auto 45-65 °C, Intensief 70 °C, Snel 65 °C, Favoriet
- 3 Speciale functies: Home Connect, Extra Droog, SpeedPerfect+
- Doseerassistent
- Home Connect via WiFi
- Silence on demand (via app)

Bediening / Gemak:
- Info Light rood

Comfort / Zekerheid:
- Flex-korven
- EasySlide uittreksysteem in onderste korf
- In hoogte verstelbare bovenkorf
- Eco Silence Drive: meest energiezuinige en stille motortechnologie
- AquaStop: Bosch garantie in geval van waterschade gedurende de levensduur van het apparaat

Technische specificaties:
- Afmetingen (hxbxd): 81,5 x 44,8 x 55 cm

EAN 4242005206049

Reinigings- en onderhoudsmiddelen

Ontkalker voor wasmachines en vaatwassers 00312330	**Reiniger voor vaatwassers Onderhoudsmiddel** 00311993	**Vaatwasser reiniger** 00312193	**Onderhoudsset voor vaatwassers** 00312362
Verwijdert kalkaanslag in je vaatwasser en je wasmachine. Regelmatig gebruik verlengt de levensduur van je apparaat.	Voor de 'kleine beurt' van uw vaatwasser. Verwijdert vet en kalk. Aanbevolen gebruik: 1 fles per 1 á 2 maanden.	Voor de 'grote beurt' van uw vaatwasser. Verwijdert op krachtige wijze vet, zetmeel en eiwit.Aanbevolen gebruikt: 1 verpakking per 4 à 6 maanden.	Reinigingsset voor het regelmatig reinigen van vaatwassers (om de 1 à 2 maanden)
Inhoud: 250 gram	Inhoud: 250 ml	Inhoud: 200 gram	Inhoud: 4 stuks
Prijs webshop **€ 11,50**	Prijs webshop **€ 11,50**	Prijs webshop **€ 10,35**	Prijs webshop **€ 38,50**

[1] Schaal van energie efficiëntieklassen van A tot G /
[2] Energieverbruik in kWh per 100 cycli (in programma Eco 50 °C) /
[3] Waterverbruik in liters per cyclus (in programma Eco 50 °C)

Optionele accessoires vaatwassers

Type-nummer	Omschrijving	Prijs in €	SBD8TC800E	SMD8TC800E	SBD8TB800E	SMD8TB800E	SBH8TB800E	SMH8TB800E	SBT6TB801E	SMT6TB801E	SBD6ZB801E	SMD6ZB801E	SBT6EB800E	SMT6EB800E	SBV6TC802E	SMV6TC802E	SBV6ZB803E	SMV6ZB803E	SBV6EB800E	SMV6EB800E	SBD4EB802E	SMD4EB802E	SBH4EB804E	SMH4EB804E	SBV4EB804E	SMV4EB804E	SMH4HU802E	SBV4HU800E	SMV4HU800E	SMI6ZCS05E	SPV6YMX08E	SPV4EMX24E	SPH4HL801E	SPV2IKX11E
SGZ1010	AquaStop slangverlenging	€ 41,95	●	●	●	●	●	●	●	●	●	●	●	●	●	●	●	●	●	●	●	●	●	●	●	●	●	●	●	●	●	●	●	●
SMZ2056	Deur “60” met greep rvs voor SM-vaatwassers	€ 199,95	–	●	–	●	–	–	–	–	–	●	–	–	–	●	–	●	–	●	–	●	–	–	–	●	–	–	●	–	–	–	–	–
SMZ2014	Inzetkorf voor glazen 60 cm apparatuur	€ 75,95	●	●	●	●	●	●	●	●	–	–	●	●	●	–	–	–	●	–	●	●	●	–	●	●	●	–	●	●	–	–	–	–
SMZ5035	Rvs beschermingsset voor installatie op hoogte (stoom-bescherming).Rvs-strips. Hoogte vaatwasser: 81,5 cm. Voor vaatwassers met rvs-kuip	€ 104,95	–	●	–	●	–	●	–	●	–	●	–	●	–	●	–	●	–	●	–	●	–	●	–	●	–	–	–	●	–	–	–	–
SMZ5045	Rvs beschermingsset voor installatie op hoog-te(stoombescherming). Rvs-strips. Hoogte vaatwas-ser: 86,5 cm. Voor vaatwas-sers met rvs-kuip	€ 104,95	●	–	●	–	●	–	–	–	●	–	●	–	●	–	●	–	●	–	●	–	●	–	●	–	–	–	–	–	–	–	–	–
SGZ8BI00	Verbindingsstuk voor gedeelde meubeldeuren (Ikea keukens) en vaatwas-sers met Vario Hinge	€ 74,95	●	●	●	●	●	●	●	●	●	●	●	●	●	●	●	●	●	●	●	●	●	●	●	●	●	●	●	–	–	–	●	–
SGZ0BI01	Afdek- en bevestigingslijsten 81,5 cm (Inox kuip SM-modellen)	€ 34,95	–	●	–	●	–	●	–	●	–	●	–	●	–	●	–	●	–	●	–	●	–	●	–	●	–	–	–	●	●	–	–	–
SGZ0BI11	Afdek- en bevestigings-lijsten 86,5 cm (Inox kuip SB-modellen)	€ 35,95	●	–	●	–	●	–	●	–	●	–	●	–	●	–	●	–	●	–	●	–	●	–	●	–	–	–	–	–	–	–	–	–
SGZ0BI02	Afdek- en bevestigingslijs-ten 81,5 cm (polinox kuip SM-modellen)	€ 34,95	–	–	–	–	–	–	–	–	–	–	–	–	–	–	–	–	–	–	–	–	–	–	–	–	●	–	●	–	●	●	●	●
SGZ0BI22	Afdek- en bevestigingslijs-ten 86,5 cm (polinox kuip SB-modellen)	€ 35,95	–	–	–	–	–	–	–	–	–	–	–	–	–	–	–	–	–	–	–	–	–	–	–	–	–	●	–	–	–	–	–	–
SGZ6RB04	3de lade voor meer ruimte voor vaatwassers met Max Flex Pro-rails en RetroFit of Vario Drawer	€ 83,95	–	–	●	●	●	●	●	●	●	●	●	●	–	–	●	●	–	–	–	–	–	–	–	–	–	–	–	–	–	–	–	–
SGZ6DX03	Vario Drawer Flex met grijze handgreep,flexibele elementen, met voorgepre-pareerde besteklade rails en gelagerde wieltjes, voor vaatwassers met MaxFlex en RetroFit	€ 59,95	–	–	–	–	–	–	–	–	–	–	–	–	–	–	–	–	●	●	–	–	–	–	●	●	–	–	–	–	–	–	–	–
SGZ4DX12	Vario Drawer Flex voor voor 45cm vaatwassers met RetroFit	€ 49,95	–	–	–	–	–	–	–	–	–	–	–	–	–	–	–	–	–	–	–	–	–	–	–	–	–	–	–	–	–	–	●	–
SGZ6DB04	Vario Drawer Pro met inox handgreep,flexibele elementen, met voorgepre-pareerde besteklade rails, voor vaatwassersmet Max Flex Pro en RetroFit	€ 80,95	–	–	●	●	●	●	●	●	●	●	●	●	–	–	●	●	●	●	●	●	●	●	●	●	–	–	–	–	–	–	–	–
SGZ6DX02	Vario Drawer met grijze handgreep en voorgeprepareerde besteklade rails voor vaatwassers met Flex rails en RetroFit	€ 54,95	–	–	–	–	–	–	–	–	–	–	–	–	–	–	–	–	–	–	●	●	●	●	–	–	●	●	●	–	–	–	–	–
SMZ5300	Wijnglazenhouder	€ 25,95	●	●	●	●	●	●	●	●	●	●	●	●	●	●	●	●	●	●	●	●	●	●	●	●	●	●	●	–	●	●	●	●

De optionele accessoires, reinigings- en onderhoudsmiddelen zijn verkrijgbaar op **www.bosch-home.nl/productoverzicht/reiniging-en-onderhoud**

In een handomdraai pureren en mixen.

Duik de keuken in met de ErgoMaster.

Snijden, hakken en kloppen - de ErgoMaster staafmixers zijn buitengewoon veelzijdig. Het ergonomische en duurzame design zorgt voor comfort en gebruiksgemak. Tel daarbij de handige opzetstukken op en je hebt de perfecte staafmixer in handen voor al je keukentaken.

Volle kracht vooruit: de ErgoMaster Serie 6.
Met de krachtige 1200 watt motor maak je razendsnel sauzen, soepen en spreads. Het geheim zit 'm in de handige snelheidshendel. Met één soepele handbeweging bepaal je zelf de snelheid. Hoe steviger je in de Dynamic Speed Control knijpt, hoe krachtiger de staafmixer draait. Dankzij de luchtgekoelde motor van de ErgoMaster Serie 6 kun je de staafmixer meerdere keren achter elkaar gebruiken.

Altijd een perfect resultaat.
Het fijnhakken van zachte en harde ingrediënten doe je snel en gemakkelijk met het QuattroBlade System Pro dat uit vier vlijmscherpe messen bestaat. De mixervoet heeft een speciale vorm waardoor je perfect kunt mixen en de hoge rand voorkomt spatten. Na gebruik kunnen alle opzetstukken en accessoires in de vaatwasser. Ontdek de ErgoMaster op **bosch-home.nl**.

10 jaar motorgarantie.
Bosch staat voor kwaliteit en betrouwbaarheid. Daarom krijg je 10 jaar garantie op de motor van je ErgoMaster Serie 6. Zo garanderen we je jarenlang keukenplezier. Meer informatie over de garantievoorwaarden vind je op **bosch-home.nl/garantie**

Eén allround apparaat, heel veel voordelen.

MUM5 met geïntegreerde weegschaal en timer.

De MUM5 imponeert met een prijswinnend design en is een blikvanger in de keuken. De uitgebreide functies en vele accessoires maken van de MUM5 keukenmachine een echte allrounder die gemakkelijk is in gebruik.

Direct wegen in de mengkom.
Dankzij de geïntegreerde weegschaal weeg je de ingrediënten rechtstreeks in de mengkom af. Dat maakt koken en bakken nog gemakkelijker, omdat je geen extra kom of keukenweegschaal nodig hebt. Op de geïntegreerde timer zie je precies hoelang de keukenmachine in werking is.

Tot in perfectie gemengd.
3D Planetary Mixing zorgt ervoor dat de roergarde, klopper of kneedhaak in verschillende richtingen bewegen. Zo worden ook de ingrediënten aan de zijkanten, op de bodem en in het midden van de kom meegenomen zodat alle ingrediënten gelijkmatig worden vermengd en gekneed.

Accessoires.
Met het uitgebreide assortiment accessoires, dat los verkrijgbaar is, kun je grenzeloos combineren en het geheel naar wens samenstellen. Zo creëer je eindeloos veel heerlijke gerechten en geniet je van culinaire vrijheid waarmee je iedereen verrast.

Ontdek de mogelijkheden van de MUM5 op
bosch-home.nl/mum-keukenmachine

Leef duurzaam #LikeABosch.

Onze producten zijn energiezuinig en gebouwd om lang mee te gaan. Dit betekent dat je erop kunt vertrouwen dat jouw Bosch wasmachine, droger of was-droogcombinatie je jarenlang van dienst zal zijn. Bovendien helpt een reeks water-, wasmiddel- en energie-besparende functies je dagelijks om duurzamer te leven.

i-DOS.
Bespaar tot wel 10 liter water en 38% wasmiddel per wasbeurt dankzij i-DOS met wasmiddelscan.

Active Water Plus.
Stemt het waterverbruik iedere wasbeurt volledig automatisch af op de hoeveelheid wasgoed.

Self Cleaning Condenser.
De condensor reinigt automatisch zodat de droger ook echt energiezuinig blijft, de hele levensduur.

Energielabel.
Bespaar wel 20% meer energie dan het meest duurzame energielabel A.

Maatschetsen

accent line
BOSCH

Bakovens

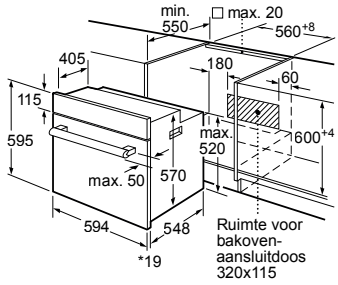

* 20 mm voor metalen fronten

Afmeting in mm

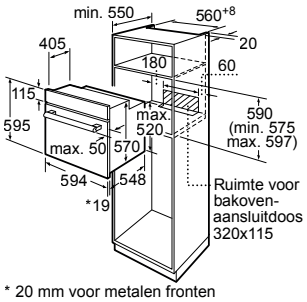

* 20 mm voor metalen fronten

Afmeting in mm

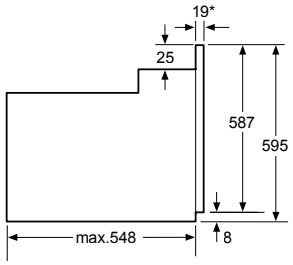

* Bij metalen fronten 20mm

Afmetingen in mm

HBF154BS0 | HBF114BS1

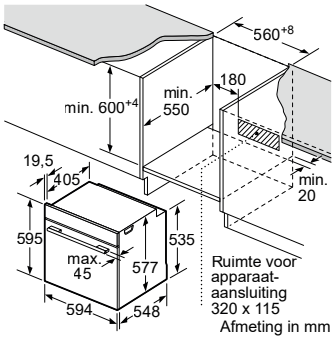

Afmeting in mm

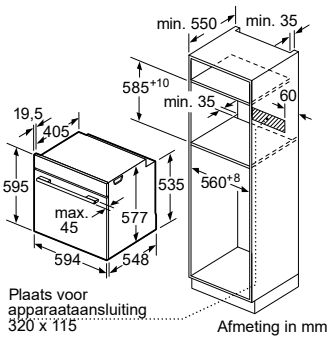

Afmeting in mm

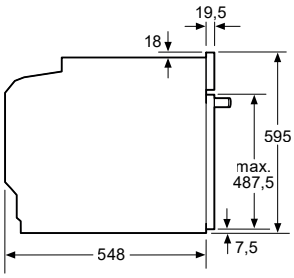

Afmeting in mm

Inbouw met een kookzone.

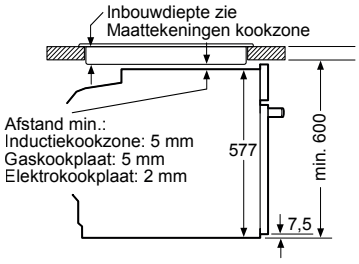

Afmeting in mm

Wordt het apparaat onder een kookzone ingebouwd, dan moet rekening gehouden worden met de volgende werkblad-dikte (eventueel incl. onderconstructie).

Kookzone-type	**min. werkbladdikte**	
	opgebouwd	vlak
Inductiekookzone	37 mm	38 mm
Volledige oppervlak-inductiekookzone	47 mm	48 mm
gaskookplaat	30 mm	38 mm
elektrische kookplaat	27 mm	30 mm

HMG978NB1 | HMG976KB1 | HMG936AB1 | HBG978NB1 | HBG976MB1 | HBG974KB1 | HBG934AB1

Bakovens (met Added Steam)

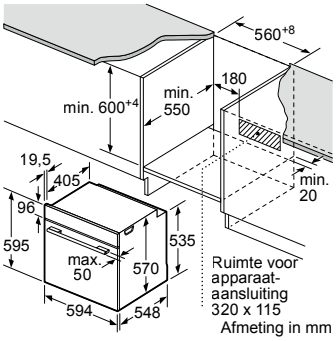

Afmeting in mm

Afmeting in mm

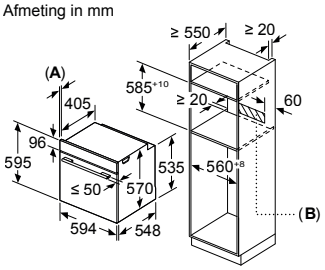

A: 19,5 mm
B: Ruimte voor apparaataansluiting 320 x 115 mm

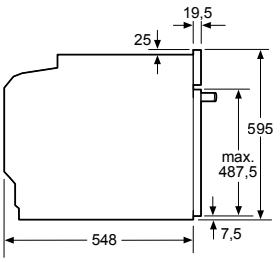

Afmeting in mm

Inbouw met een kookzone.

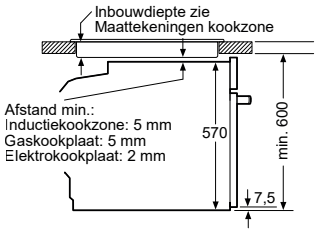

Afmeting in mm

Wordt het apparaat onder een kookzone ingebouwd, dan moet rekening gehouden worden met de volgende werkblad-dikte (eventueel incl. onderconstructie).

Kookzone-type	**min. werkbladdikte**	
	opgebouwd	vlak
Inductiekookzone	37 mm	38 mm
Volledige oppervlak-inductiekookzone	47 mm	48 mm
gaskookplaat	30 mm	38 mm
elektrische kookplaat	27 mm	30 mm

HRG4785B7 | HRA4720B0 | HRA4340B1 | HBA513BS1 | HBA4330S0 | HBG4795B6 | HBG4790B1 | HBG4390B0 | HBA4710B0 | HBG4395B6 | HBA4330B1

Bakovens met stoom

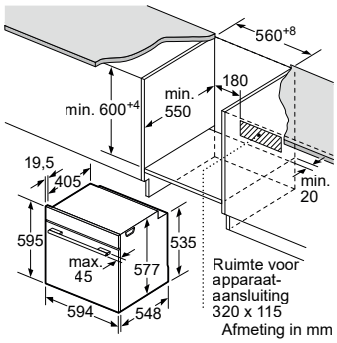

Afmeting in mm

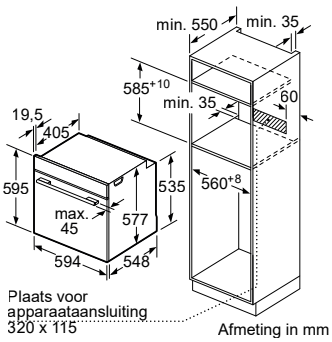

Afmeting in mm

Inbouw met een kookzone.

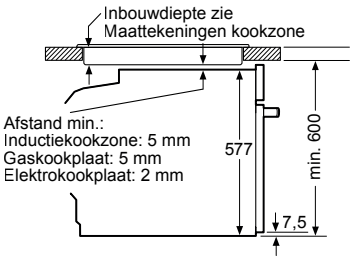

Afmeting in mm

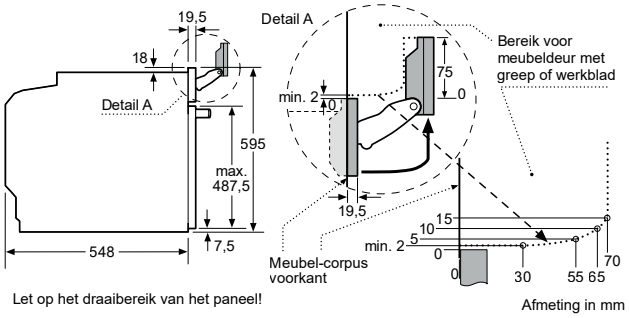

Let op het draaibereik van het paneel!

Afmeting in mm

Wordt het apparaat onder een kookzone ingebouwd, dan moet rekening gehouden worden met de volgende werkblad-dikte (eventueel incl. onderconstructie).

Kookzone-type	**min. werkbladdikte**	
	opgebouwd	vlak
Inductiekookzone	37 mm	38 mm
Volledige oppervlak-inductiekookzone	47 mm	48 mm
gaskookplaat	30 mm	38 mm
elektrische kookplaat	27 mm	30 mm

HSG958DB1 | HSG936DB1 | HSG936AB1

Compacte combi-magnetron

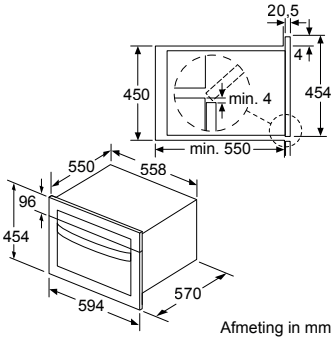

Afmeting in mm

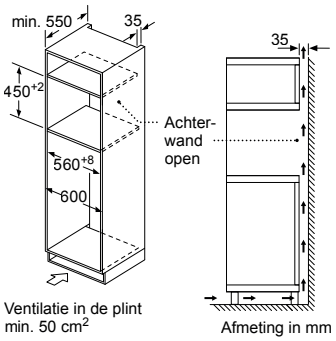

Ventilatie in de plint
min. 50 cm²

Afmeting in mm

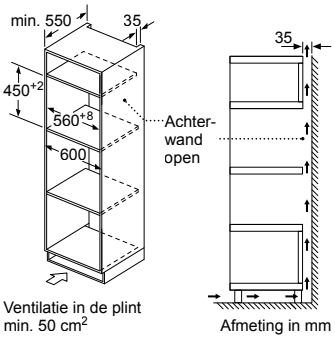

Ventilatie in de plint
min. 50 cm²

Afmeting in mm

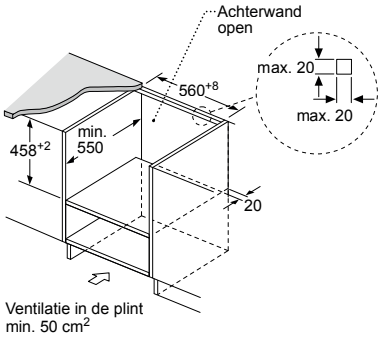

Ventilatie in de plint
min. 50 cm²

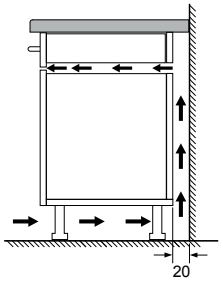

Afmeting in mm

CMA583MS0 | CMA485GB1 | CMA583MB0

Compacte bakovens

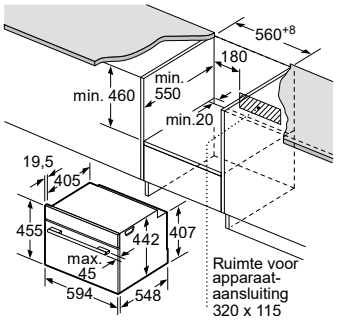

Afmeting in mm

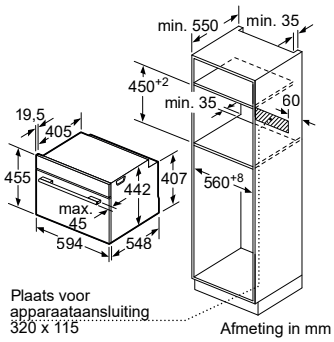

Afmeting in mm

Inbouw met één kookzone.

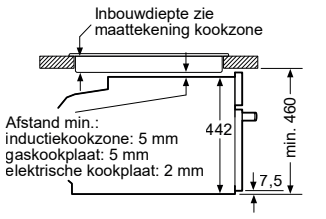

Afmeting in mm

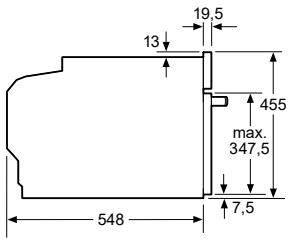

Afmeting in mm

Wordt het compacte apparaat onder een kookzone ingebouwd, dan moet rekening gehouden worden met de volgende werkbladdikte (eventueel incl. onderconstructie).

Kookzone-type	**min. werkbladdikte**	
	opgebouwd	vlak
Inductiekookzone	42 mm	43 mm
Volledige oppervlak-inductiekookzone	52 mm	53 mm
gaskookplaat	32 mm	43 mm
elektrische kookplaat	32 mm	35 mm

CMG978NB1 | CMG976KB1 | CMG936AB1S | CMG9361B1 | CMG9241B1 | CBG934AB1

Compacte magnetron

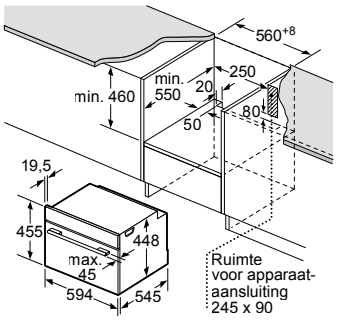

Afmeting in mm

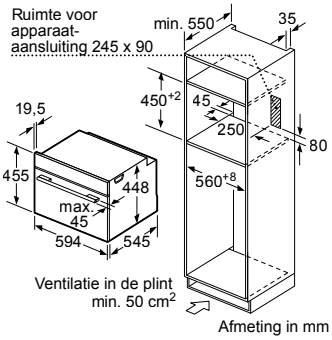

Afmeting in mm

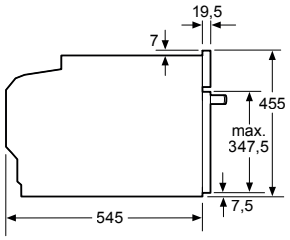

Afmeting in mm

CEG932XB1

Compacte bakovens met stoom

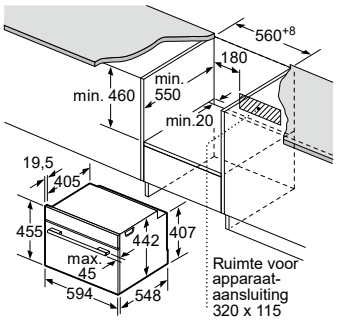

Afmeting in mm

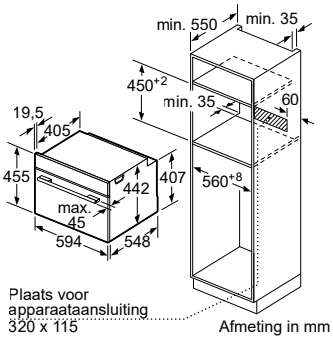

Afmeting in mm

Inbouw met één kookzone.

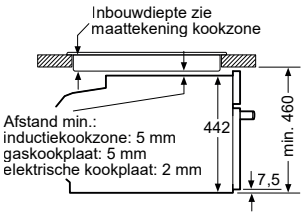

Afmeting in mm

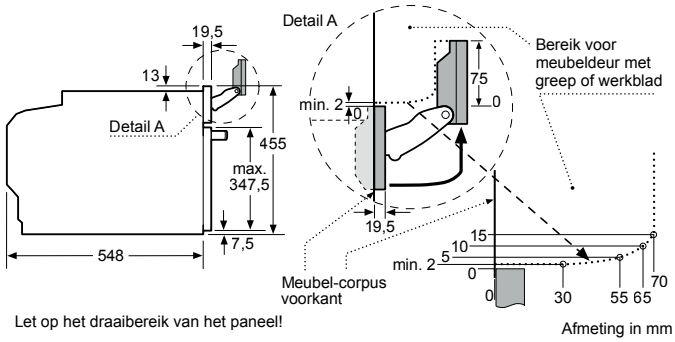

Let op het draaibereik van het paneel!

Afmeting in mm

Wordt het compacte apparaat onder een kookzone ingebouwd, dan moet rekening gehouden worden met de volgende werkbladdikte (eventueel incl. onderconstructie).

Kookzone-type	**min. werkbladdikte**	
	opgebouwd	vlak
Inductiekookzone	42 mm	43 mm
Volledige oppervlak-inductiekookzone	52 mm	53 mm
gaskookplaat	32 mm	43 mm
elektrische kookplaat	32 mm	35 mm

CSG958DB1 | CSG936DB1 | CSG936AB1 | CSG9361B1

Inbouw espresso automaat

Afmeting in mm

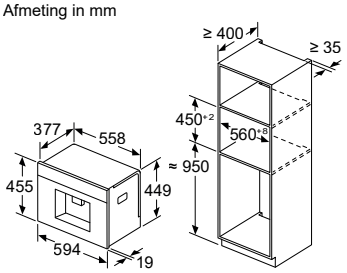

De bonen- en waterreservoirs zijn verwijderd van het front
Aanbevolen installatiehoogte 950–1450 mm

Afmeting in mm

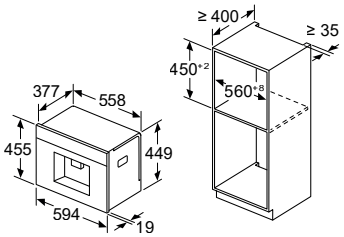

De bonen- en waterreservoirs zijn verwijderd van het front
Aanbevolen installatiehoogte 950–1450 mm

Afmeting in mm

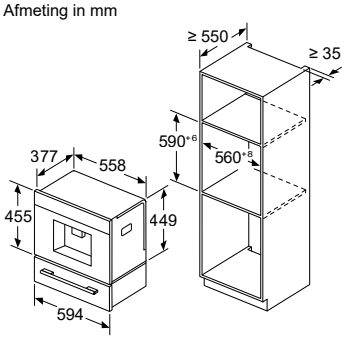

Afmeting in mm
Installatie in linker hoek

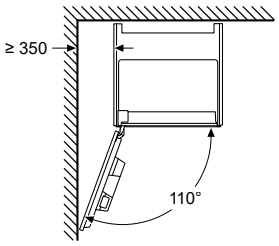

Bij gebruik van de 92° scharnierbegrenzer, is de minimale afstand tot de wand slechts 100 mm

Afmeting in mm

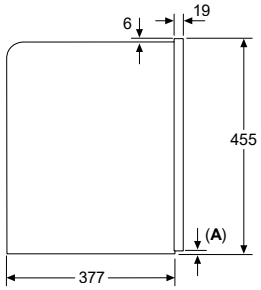

A: 7,5 mm

CTL9181B0

Magnetrons

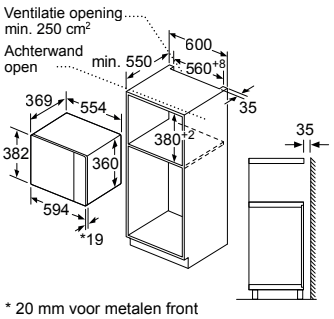

* 20 mm voor metalen front

Afmeting in mm

Magnetron
Hoekinbouw

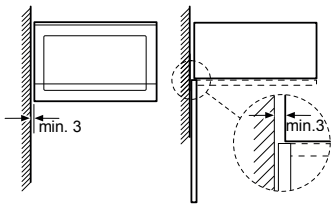

Afmetingen in mm

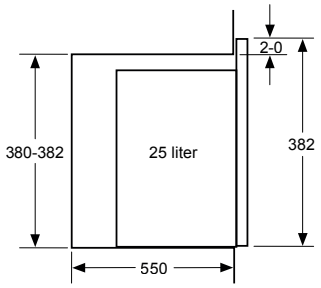

Afmeting in mm

BFL550MB0 | BEL554MS0 | BEL454MB0

Afmeting in mm

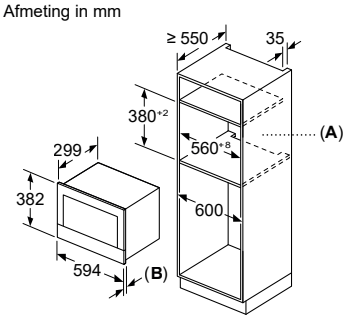

A: Achterwand open
B: 19,5 mm

Afmeting in mm

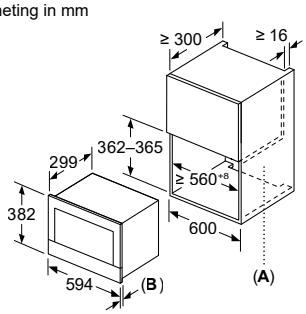

A: Achterwand open
B: 19,5 mm

Afmeting in mm

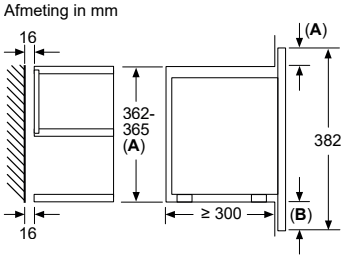

A: Overstek boven:
Nis 362: 6 mm
Nis 365: 3 mm
B: Overstek onder: 14 mm

BFL9221B1 | BFR9221B1

Warmhoudlades

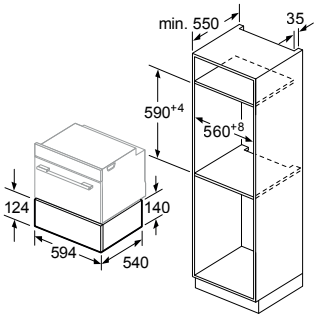

Afmeting in mm

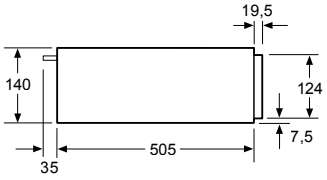

Boven een warmhoudlade kunnen compacte bakovens met een apparaathoogte van 455 mm ingebouwd worden.
Een tussenbodem is niet nodig.

Afmeting in mm

BIC510NS0 | BIC510NB0

Afmeting in mm

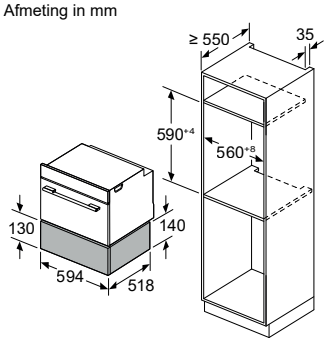

Afmeting in mm

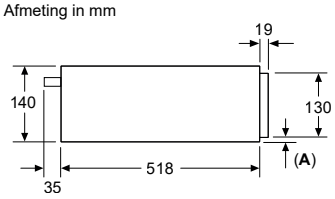

A: 7,5 mm

Compacte bakovens met apparaathoogte 455 mm kunnen zonder tussenbodem boven de warmhoudlade worden ingebouwd

BIC9101B1

Afmeting in mm

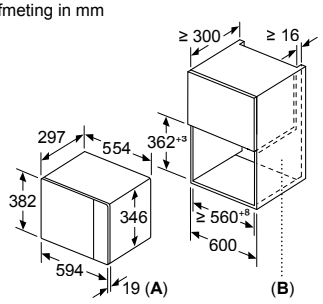

A: 20 mm voor metalen front
B: Achterwand open

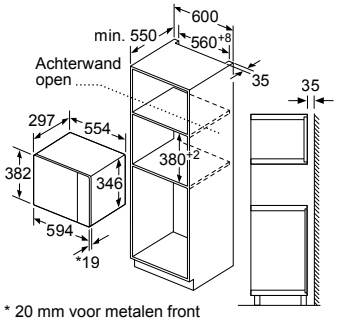

* 20 mm voor metalen front

Afmeting in mm

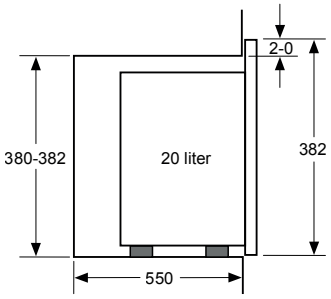

Afmeting in mm

Magnetron
Hoekinbouw

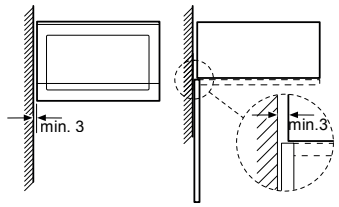

Afmetingen in mm

BFL423MB0

Inductiekookplaten

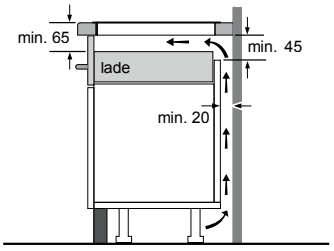

Afmetingen in mm

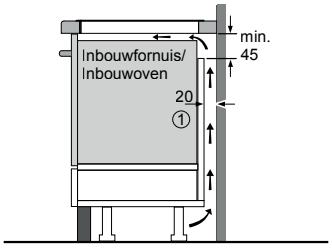

① Er moet voor een ventilatiespleet worden gezorgd.

Afmetingen in mm

Voor alle 60,70 en 80 cm brede inductiekookplaten

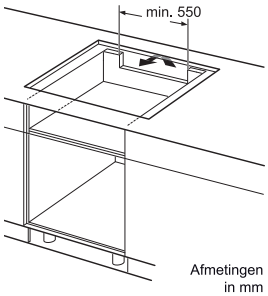

Afmetingen in mm

Voor alle 90 cm brede inductiekookplaten

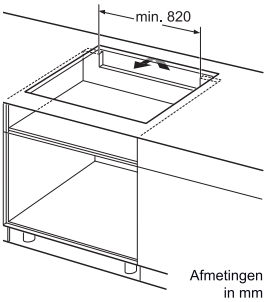

Afmetingen in mm

GELDT VOOR ALLE ONDERSTAANDE INDUCTIEKOOKPLATEN MITS ANDERS AANGEGEVEN

Afmeting in mm

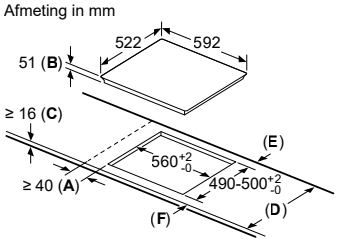

A: Minimum afstand van de kookplaatuitsparing tot de wand.
B: Inbouwdiepte
C: De speling tussen het oppervlak van het werkblad en de bovenkant van de voorkant van de oven moet 30 mm zijn. Raadpleeg de ruimtevereisten voor de oven.

Het werkblad waarin de kookplaat wordt geïnstalleerd moet bestand zijn tegen belastingen van ca. 60 kg; indien nodig moeten geschikte steunconstructies worden gebruikt.

D	E	F
585-600	50	≥ 35
> 600	≥ 50	≥ 50

PUE611BB5D | PIE661BB5E | PVS631HB1E

Afmeting in mm

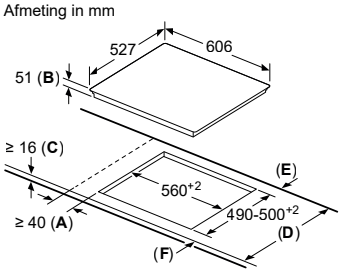

A: Minimum afstand van de kookplaatuitsparing tot de wand.
B: Inbouwdiepte
C: De speling tussen het oppervlak van het werkblad en de bovenkant van de voorkant van de oven moet 30 mm zijn. Raadpleeg de ruimtevereisten voor de oven.

Het werkblad waarin de kookplaat wordt geïnstalleerd moet bestand zijn tegen belastingen van ca. 60 kg; indien nodig moeten geschikte steunconstructies worden gebruikt.

D	E	F
585-600	50	≥ 35
> 600	≥ 50	≥ 50

PXY695DX6E | PXE695DV5E | PXX695HC1E | PIE695HC1E

Inductiekookplaten

Afmeting in mm

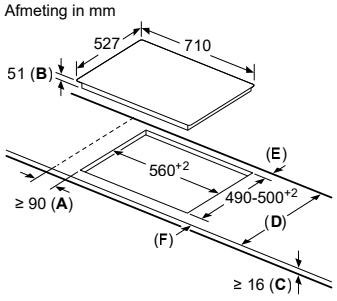

A: Minimum afstand van de fornuisuitsparing tot de wand.
B: Inbouwdiepte
C: De vrije ruimte tussen het oppervlak van het werkblad en de bovenkant van het front van de oven moet 30 mm bedragen. Raadpleeg de ruimtevereisten voor de oven.

Het werkblad waarin het fornuis moet worden geïnstalleerd moet bestand zijn tegen belastingen van ca. 60 kg; er moeten geschikte steunconstructies worden gebruikt indien nodig.

D	E	F
585-600	50	≥ 35
> 600	≥ 50	≥ 50

PVQ795HC1E

Afmeting in mm

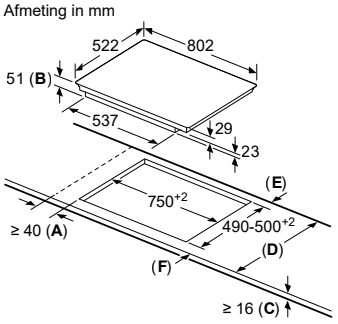

A: Minimum afstand van de fornuisuitsparing tot de wand.
B: Inbouwdiepte
C: De vrije ruimte tussen het oppervlak van het werkblad en de bovenkant van het front van de oven moet 30 mm bedragen. Raadpleeg de ruimtevereisten voor de oven.

Het werkblad waarin het fornuis moet worden geïnstalleerd moet bestand zijn tegen belastingen van ca. 60 kg; er moeten geschikte steunconstructies worden gebruikt indien nodig.

D	E	F
585-600	50	≥ 35
> 600	≥ 50	≥ 50

PIV851FC5E | PIE861BB5E | PIV831HB1E

Afmeting in mm

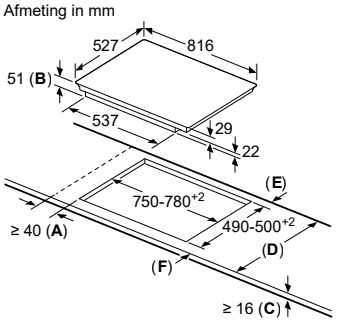

A: Minimum afstand van de fornuisuitsparing tot de wand.
B: Inbouwdiepte
C: De vrije ruimte tussen het oppervlak van het werkblad en de bovenkant van het front van de oven moet 30 mm bedragen. Raadpleeg de ruimtevereisten voor de oven.

Het werkblad waarin het fornuis moet worden geïnstalleerd moet bestand zijn tegen belastingen van ca. 60 kg; er moeten geschikte steunconstructies worden gebruikt indien nodig.

D	E	F
585-600	50	≥ 35
> 600	≥ 50	≥ 50

PIV895HC1E | PVW895HC1E | PXV895DV5E | PXV890DV5E

Afmeting in mm

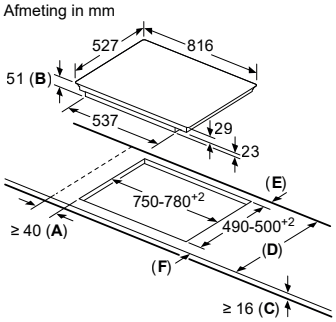

A: Minimum afstand van de fornuisuitsparing tot de wand.
B: Inbouwdiepte
C: De vrije ruimte tussen het oppervlak van het werkblad en de bovenkant van het front van de oven moet 30 mm bedragen. Raadpleeg de ruimtevereisten voor de oven.

Het werkblad waarin het fornuis moet worden geïnstalleerd moet bestand zijn tegen belastingen van ca. 60 kg; er moeten geschikte steunconstructies worden gebruikt indien nodig.

D	E	F
585-600	50	≥ 35
> 600	≥ 50	≥ 50

PXY895DX6E

Afmeting in mm

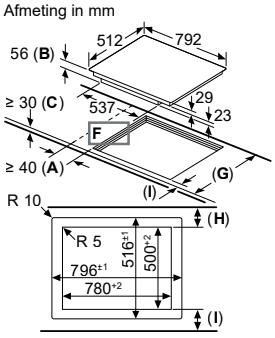

A: Minimum afstand van de fornuisuitsparing tot de wand.
B: Inbouwdiepte
C: De vrije ruimte tussen het oppervlak van het werkblad en de bovenkant van het front van de oven moet 30 mm bedragen. Raadpleeg de ruimtevereisten voor de oven.
D: Max. 1 aanschuining
E: $6.5^{+0.5}$

Het werkblad waarin het fornuis moet worden geïnstalleerd moet bestand zijn tegen belastingen van ca. 60 kg; er moeten geschikte steunconstructies worden gebruikt indien nodig.

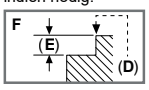

G	H	I
585-600	50	≥ 35
> 600	≥ 50	≥ 50

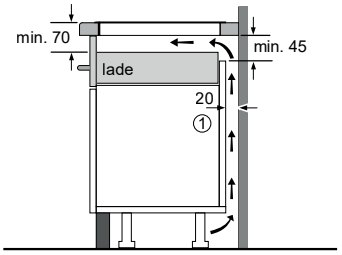

① Er moet voor een ventilatiespleet worden gezorgd.

Afmetingen in mm

PXV821DV5E

Afmeting in mm

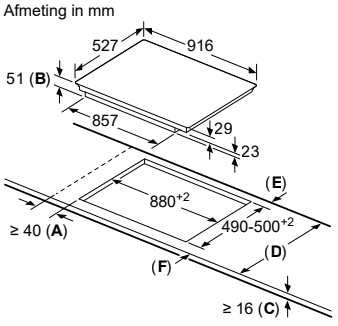

A: Minimum afstand van de uitsparing van de kookplaat tot de wand.
B: Inbouwdiepte
C: De ruimte tussen het oppervlakte van het werkblad en de bovenkant van het front van de oven moet 30 mm zijn. Raadpleeg de ruimtevereisten voor de oven.

Het werkblad waarin de kookplaat wordt geïnstalleerd moet bestand zijn tegen belastingen van ca. 60 kg; maak indien nodig gebruik van geschikte steunconstructies.

D	E	F
585-600	50	≥ 35
> 600	≥ 50	≥ 50

PIV975DC1E | PXV995DV5E

BSH kanaalsysteem
Voor alle recirculatie - en luchtafvoer oplossingen bieden wij nu ons eigen BSH kanaalsysteem aan om de installatie te vergemakkelijken.

Voorbeeld luchtafvoer. Wanneer je kiest voor deze installatie dan is de HEZ9VEDU0 (akoestische filters) benodigd. Het luchtafvoer systeem kan maximaal 6 meter lang zijn (om goede resultaten te garanderen).

Luchtafvoer

Planning voorbeeld 70 cm werkbladdiepte
Wandinstallatie met luchtafvoer set HEZ9VEDUO (akoestische filters)

Benodigde accessoires:

HEZ9VDSB2	90 graden buisbocht verticaal
HEZ9VDSM2	vlakke buis 1000 mm
HEZ9VDSS1	(2x) verbinding vlakke buis
HEZ9VDSB2	90 graden buisbocht verticaal

Recirculatie (vrijblazend direct achter de kast)

Benodigde accessoires:
Recirculatie starterset met 4 Clean Air-filters en verbindingselement/ adapter voor luchtuitlaat achter in de kast.

Standaard meegeleverd

Recirculatie (gedeeltelijk geleid)

Planning voorbeeld 65 cm werkbladdiepte
Wandinstallatie, buizen achter de binnenkast met standaard meegeleverde recirculatieset (met Clean Air-filters) en HEZ9VRPD1 (diffusor)

Benodigde accessoires:

HEZ9VDKR2	Recirculatiekit L “universal” (1x L bocht) voor 65 cm diepe werkbladen
HEZ9VDSB3	90° buisbocht verticaal (kleinere radius) voor installatie recirculatie onder de plint (65 cm diep werkblad, M bocht)

Inductiekookplaten met afzuiging

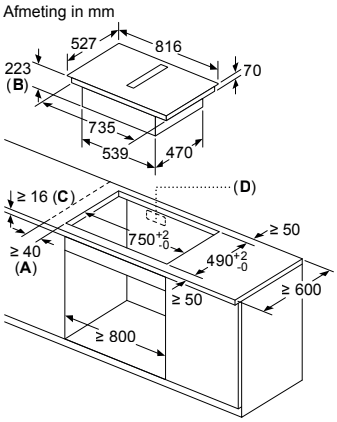

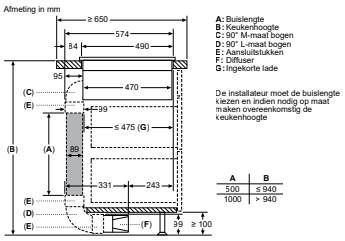

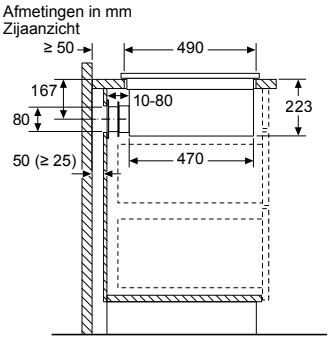

A: Minimale afstand kookplaatuitsparing tot wand
B: Inbouwdiepte
C: Het werkblad, waarin de kookzone wordt ingebouwd, moet lasten tot ca. 60 kg kunnen dragen, indien nodig met behulp van een geschikte onderconstructie.
D: In de achterwand moet een uitsparing voor de leidingen worden gemaakt. Exacte grootte en positie kunnen uit de specifieke tekeningen worden gehaald.

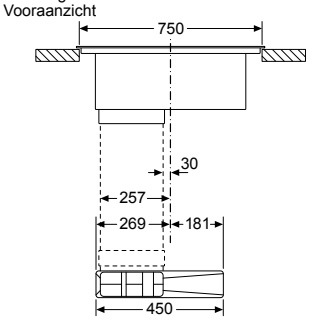

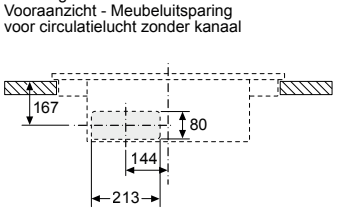

Inductiekookplaten met afzuiging

Afmeting in mm

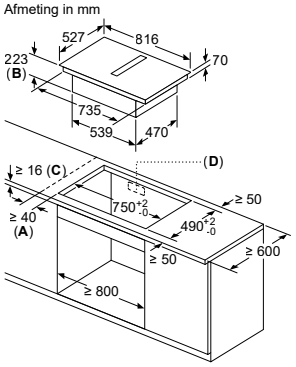

A: Minimale afstand kookplaatuitsparing tot wand
B: Inbouwdiepte
C: Het werkblad, waarin de kookzone wordt ingebouwd, moet lasten tot ca. 60 kg kunnen dragen, indien nodig met behulp van een geschikte onderconstructie.
D: In de achterwand moet een uitsparingen voor de leidingen worden gemaakt. Exacte grootte en positie kunnen uit de specifieke tekeningen worden gehaald.

Afmeting in mm

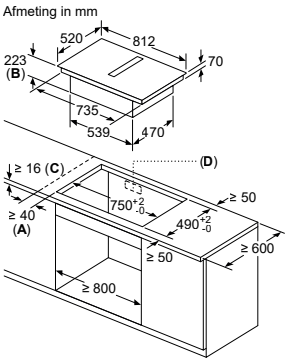

A: Minimale afstand kookplaatuitsparing tot wand
B: Inbouwdiepte
C: Het werkblad, waarin de kookzone wordt ingebouwd, moet lasten tot ca. 60 kg kunnen dragen, indien nodig met behulp van een geschikte onderconstructie.
D: In de achterwand moet een uitsparingen voor de leidingen worden gemaakt. Exacte grootte en positie kunnen uit de specifieke tekeningen worden gehaald.

Afmeting in mm
Zijaanzicht

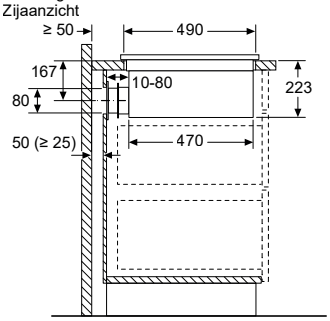

Afmeting in mm
Vooraanzicht

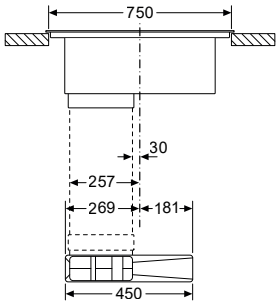

Bij installatie direct tegen de buitenwanden die niet zijn geïsoleerd (μ ≥ 0,5 W/m² °C), adviseren wij het gebruik van gedeeltelijke of volledig in kanalen uitgevoerd recirculatie-configuraties.

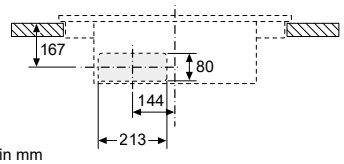

Afmeting in mm
Vooraanzicht

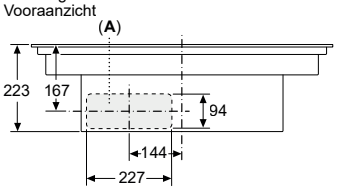

Afmeting in mm

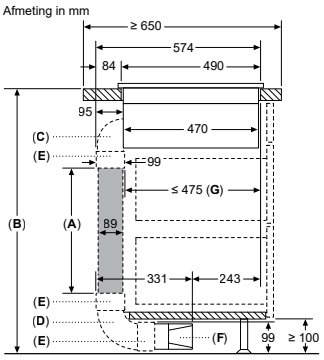

A: Buislengte
B: Keukenhoogte
C: 90° M-maat bogen
D: 90° L-maat bogen
E: Aansluitstukken
F: Diffuser
G: Ingekorte lade

De installateur moet de buislengte kiezen en indien nodig op maat maken overeenkomstig de keukenhoogte

A	B
500	≤ 940
1000	> 940

Afmeting in mm
Vooraanzicht - Meubeluitsparing voor circulatielucht zonder kanaal

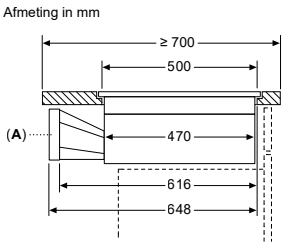

A: Adapter rond-plat

Afmeting in mm

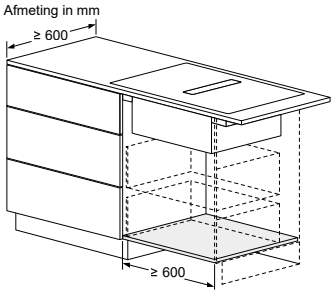

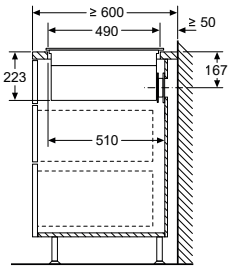

PVS895B16E

Afmeting in mm

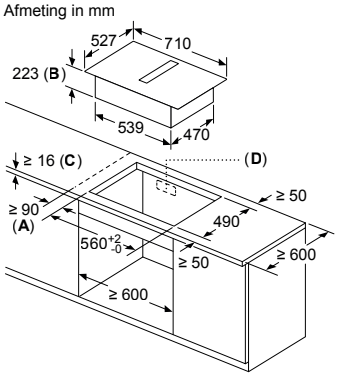

A: Minimale afstand kookplaatuitsparing tot wand
B: Inbouwdiepte
C: Het werkblad, waarin de kookzone wordt ingebouwd, moet lasten tot ca. 60 kg kunnen dragen, indien nodig met behulp van een geschikte onderconstructie.
D: In de achterwand moet een uitsparingen voor de leidingen worden gemaakt. Exacte grootte en positie kunnen uit de specifieke tekeningen worden gehaald.

Afmeting in mm

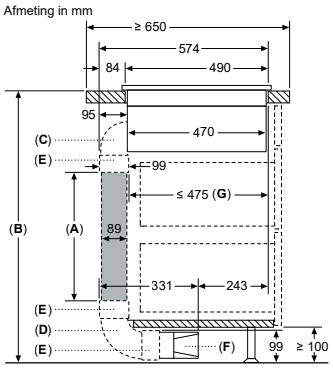

A: Buislengte
B: Keukenhoogte
C: 90° M-maat bogen
D: 90° L-maat bogen
E: Aansluitstukken
F: Diffuser
G: Ingekorte lade

De installateur moet de buislengte kiezen en indien nodig op maat maken overeenkomstig de keukenhoogte

A	B
500	≤ 940
1000	> 940

Afmetingen in mm
Zijaanzicht

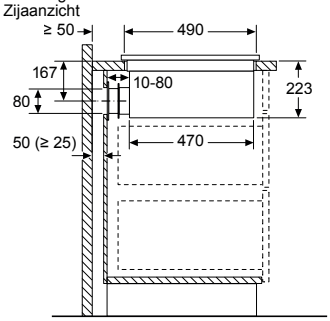

Afmetingen in mm
Vooraanzicht

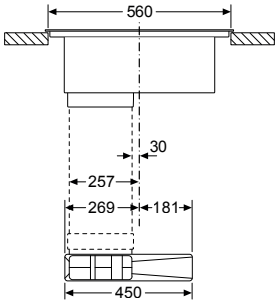

Afmeting in mm
Vooraanzicht - Meubeluitsparing voor circulatielucht zonder kanaal

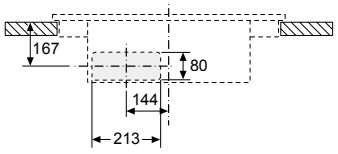

PVQ795F25E

Inductiekookplaten met afzuiging

Afmeting in mm

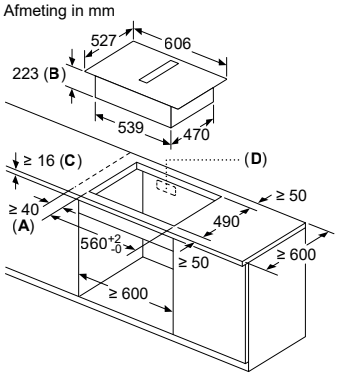

A: Minimale afstand kookplaatuitsparing tot wand
B: Inbouwdiepte
C: Het werkblad, waarin de kookzone wordt ingebouwd, moet lasten tot ca. 60 kg kunnen dragen, indien nodig met behulp van een geschikte onderconstructie.
D: In de achterwand moet een uitsparingen voor de leidingen worden gemaakt. Exacte grootte en positie kunnen uit de specifieke tekeningen worden gehaald.

Afmeting in mm
Zijaanzicht

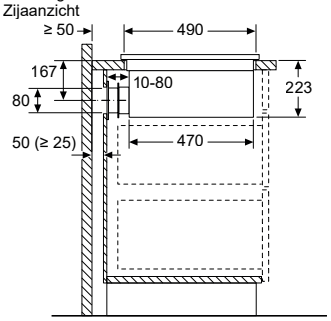

Bij installatie direct tegen de buitenwanden die niet zijn geïsoleerd (μ ≥ 0,5 W/m² °C), adviseren wij het gebruik van gedeeltelijke of volledig in kanalen uitgevoerd recirculatie-configuraties.

Afmeting in mm
Vooraanzicht

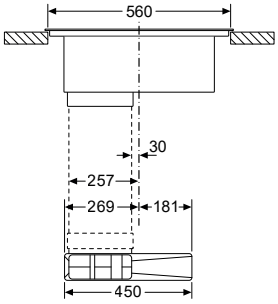

Afmeting in mm
Vooraanzicht - Meubeluitsparing voor circulatielucht zonder kanaal

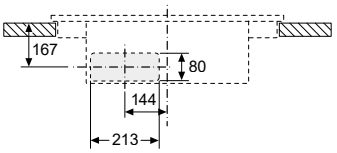

Afmeting in mm
Vooraanzicht

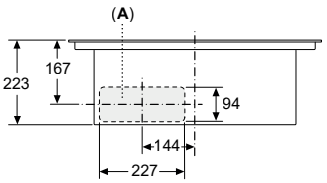

A: Direct op de achterzijde aangesloten

Afmeting in mm

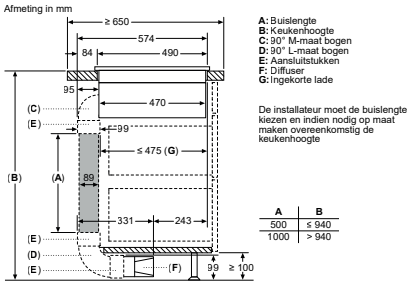

A: Buislengte
B: Keukenhoogte
C: 90° M-maat bogen
D: 90° L-maat bogen
E: Aansluitstukken
F: Diffuser
G: Ingekorte lade

De installateur moet de buislengte kiezen en indien nodig op maat maken overeenkomstig de keukenhoogte

A	B
500	≤ 940
1000	> 940

Afmeting in mm

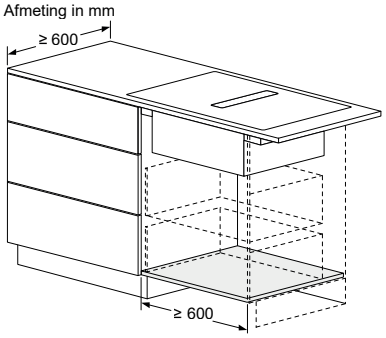

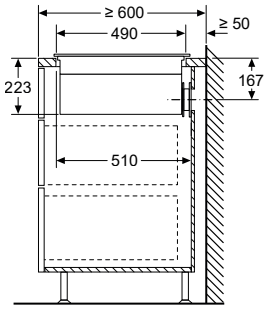

Afmeting in mm

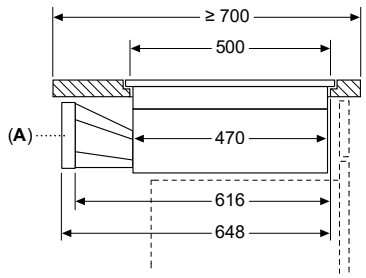

A: Adapter rond-plat

Afmeting in mm

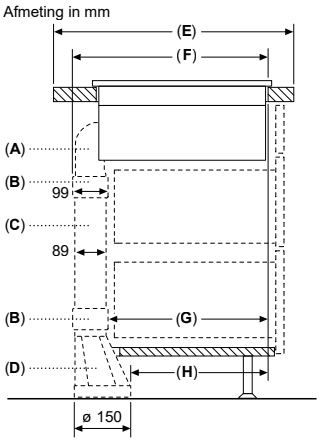

A	E	F	G	H
S-grootte	≥ 600	547	451	389
M-groottes	≥ 650	574	475	413
L-grootte	≥ 700	612	515	453

A: 90° bocht
B: Aansluitstukken
C: Rechte buis
D: Rechte adapter rond plat

PVS695B16E

Gaskookplaten

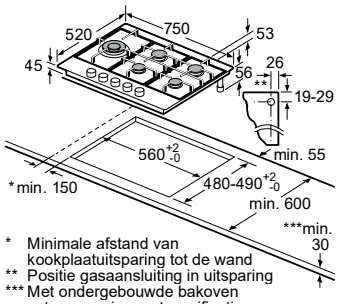

* Minimale afstand van kookplaatuitsparing tot de wand
** Positie gasaansluiting in uitsparing
*** Met ondergebouwde bakoven evt. meer; zie maatspecificaties van de bakoven

Afmeting in mm

PCS7A5C90N

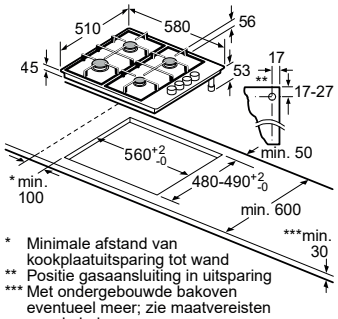

* Minimale afstand van kookplaatuitsparing tot wand
** Positie gasaansluiting in uitsparing
*** Met ondergebouwde bakoven eventueel meer; zie maatvereisten van de bakoven

Afmeting in mm

PBH6B5B60N

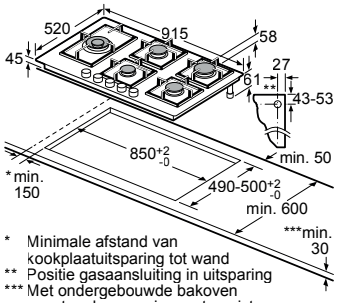

* Minimale afstand van kookplaatuitsparing tot wand
** Positie gasaansluiting in uitsparing
*** Met ondergebouwde bakoven eventueel meer; zie maatvereisten van de bakoven

Afmeting in mm

PPS9A6C90N

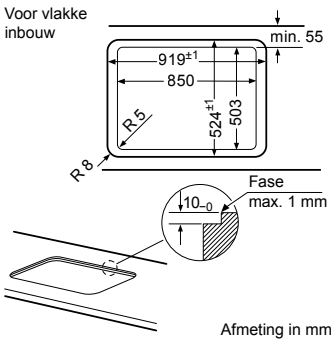

Afmeting in mm

Afzuigunits

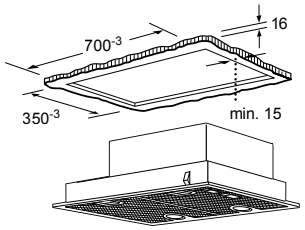

Afmeting in mm

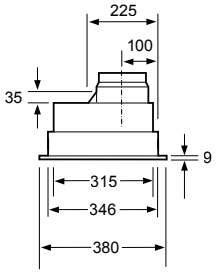

Afmeting in mm

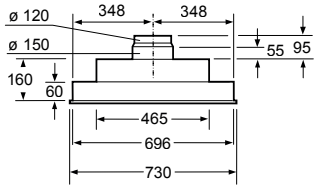

Afmeting in mm

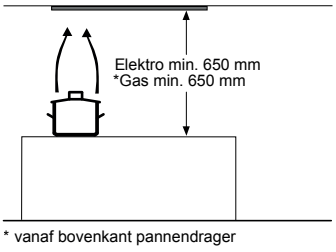

* vanaf bovenkant pannendrager

Afmeting in mm

DHL755BL

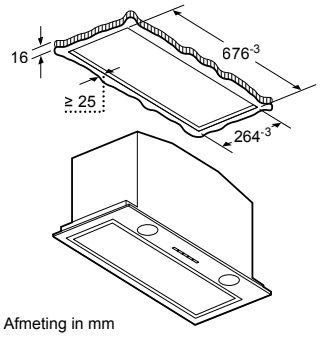

Afmeting in mm

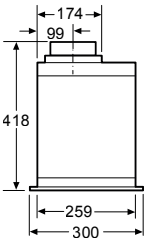

Afmeting in mm

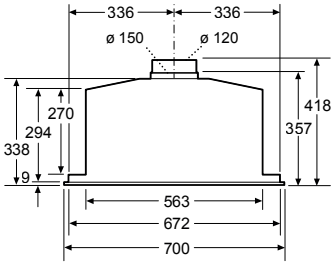

Afmeting in mm

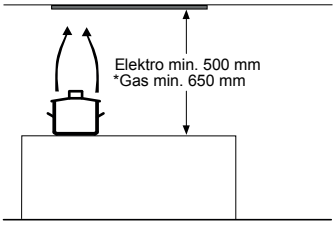

* vanaf bovenkant pannendrager

Afmeting in mm

DHL785C

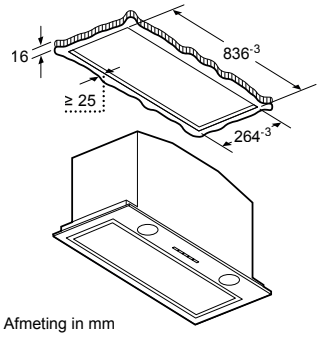

Afmeting in mm

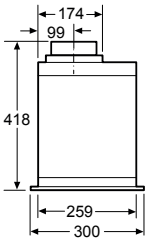

Afmeting in mm

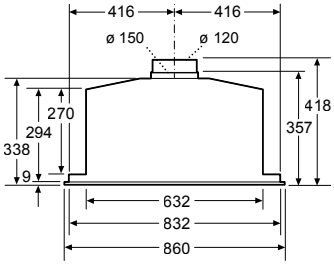

Afmeting in mm

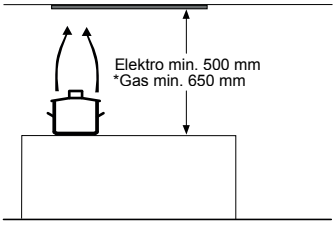

* vanaf bovenkant pannendrager

Afmeting in mm

DHL885C

Vlakschermkappen

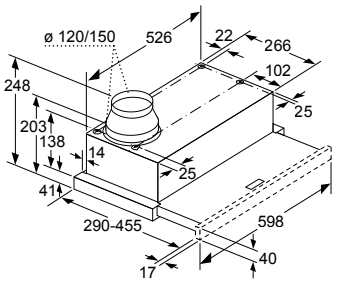

Diepteaanpassing van de filter-afzuigkap tot 29 mm mogelijk

Afmeting in mm

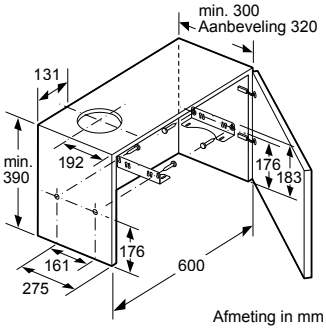

Afmeting in mm

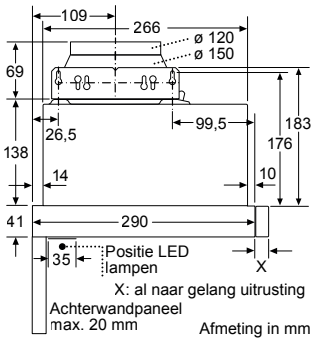

Afmeting in mm

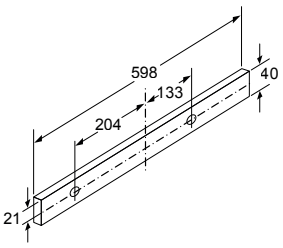

Afmeting in mm

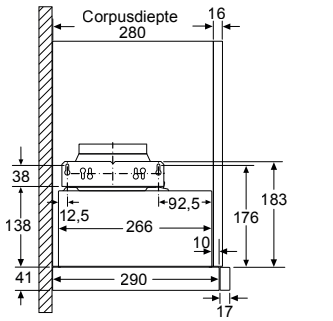

Afmeting in mm

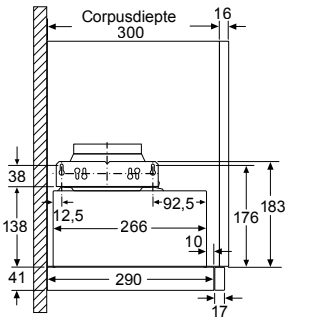

Afmeting in mm

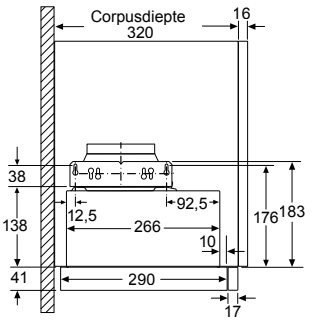

Afmeting in mm

DFM064A52

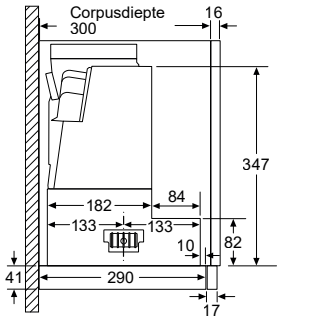

Afmeting in mm

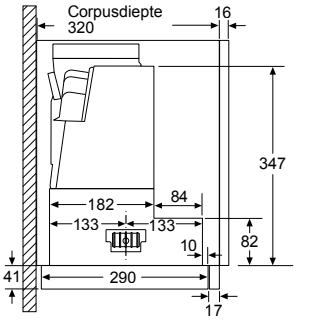

Afmeting in mm

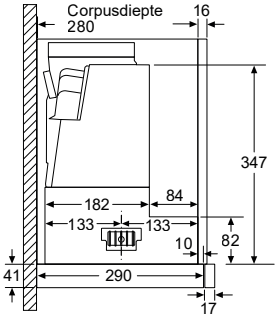

Afmeting in mm

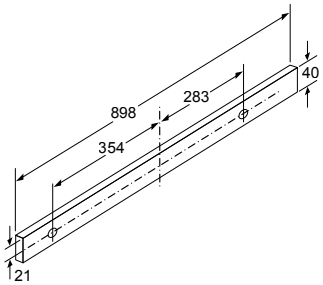

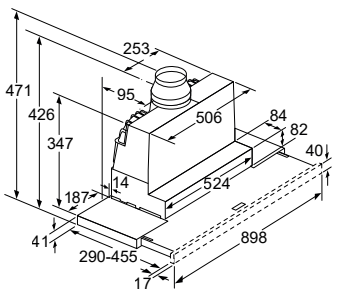

Diepteaanpassing van de filterafzuigkap afzuigkap tot 29 mm mogelijk

Afmeting in mm

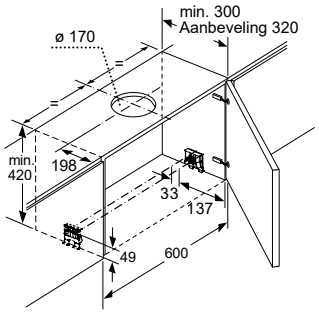

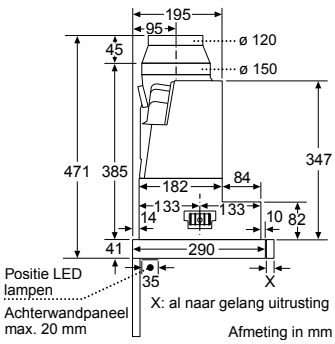

Afmeting in mm

DFS097A51

Geïntegreerde blok schouwkap

Afmeting in mm

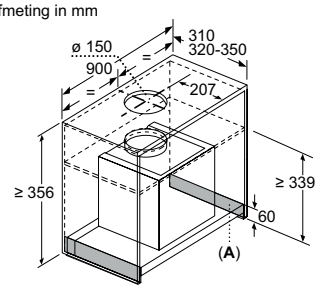

A: Bereik zonder scharnieren

Afmeting in mm
Vooraanzicht

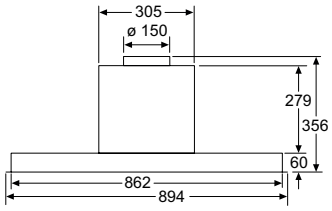

Afmeting in mm
Zijaanzicht

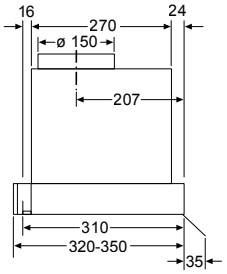

Afmeting in mm

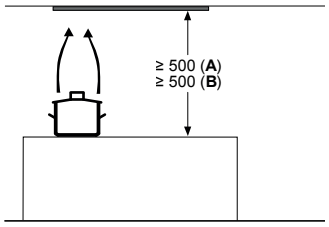

Vanaf bovenkant pannendrager:
Elektro min. 500 mm
B: Gas min. 500 mm

DBB96AF50

Afmeting in mm

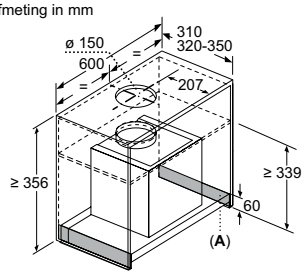

A: Bereik zonder scharnieren

Afmeting in mm
Vooraanzicht

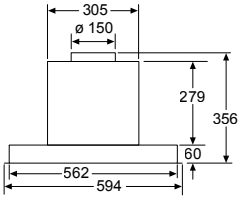

Afmeting in mm
Zijaanzicht

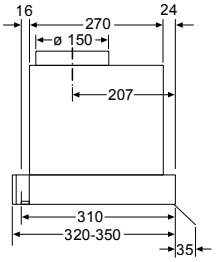

Afmeting in mm

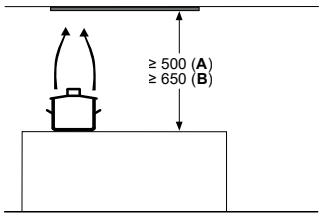

Vanaf bovenkant pannenhouder:
A: Elektro
B: Gas

DBB66AF50

Wandschouwkappen

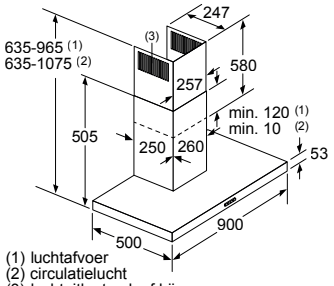

(1) luchtafvoer
(2) circulatielucht
(3) luchtuitlaat - sleuf bij
Luchtafvoer naar onderen monteren

Afmeting in mm

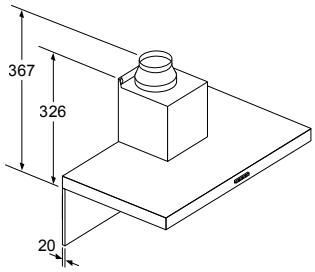

Bij gebruik van een achterwand moet met het design van het apparaat rekening worden gehouden.

Afmeting in mm

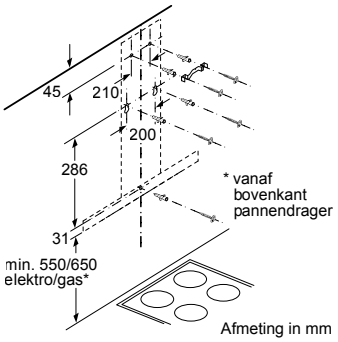

Afmeting in mm

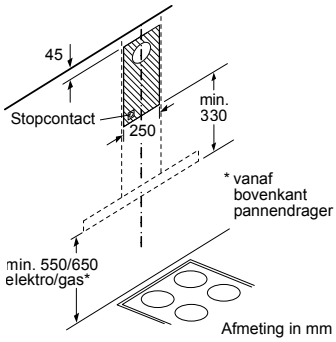

Afmeting in mm

DWB96BC50 | DWB96DM50 | DWB96BC60 | DWB96DM65

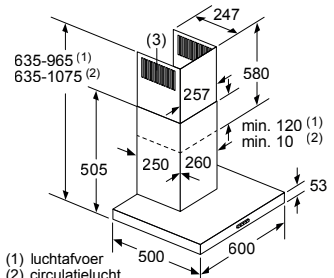

(1) luchtafvoer
(2) circulatielucht
(3) luchtuitlaat - sleuf bij
Luchtafvoer naar onderen monteren

Afmeting in mm

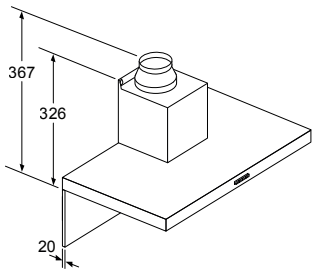

Bij gebruik van een achterwand moet met het design van het apparaat rekening worden gehouden.

Afmeting in mm

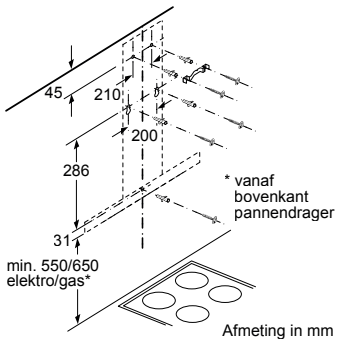

Afmeting in mm

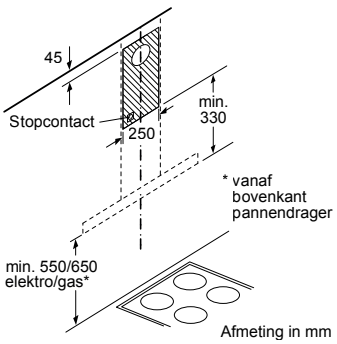

Afmeting in mm

DWB66BC50 | DWB66DM50 | DWB66BC60

Wandschouwkappen

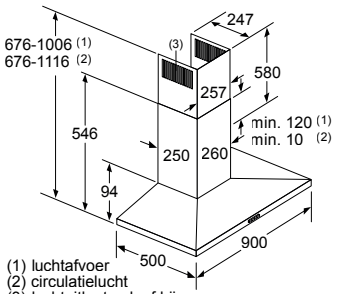

(1) luchtafvoer
(2) circulatielucht
(3) luchtuitlaat - sleuf bij
Luchtafvoer naar onderen monteren

Afmeting in mm

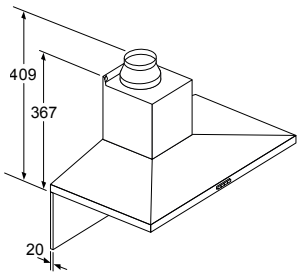

Bij gebruik van een achterwand moet met het design van het apparaat rekening worden gehouden.

Afmeting in mm

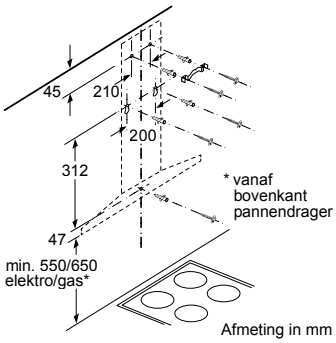

Afmeting in mm

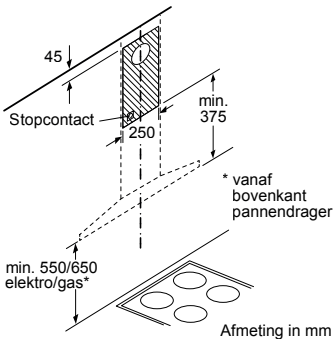

Afmeting in mm

DWQ96DM50

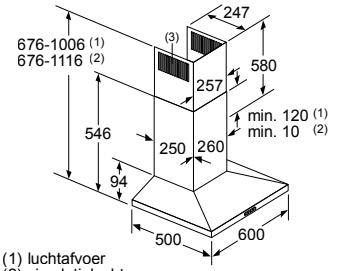

(1) luchtafvoer
(2) circulatielucht
(3) luchtuitlaat - sleuf bij
Luchtafvoer naar onderen monteren

Afmeting in mm

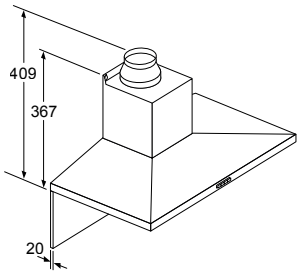

Bij gebruik van een achterwand moet met het design van het apparaat rekening worden gehouden.

Afmeting in mm

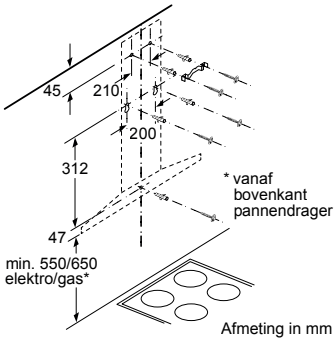

Afmeting in mm

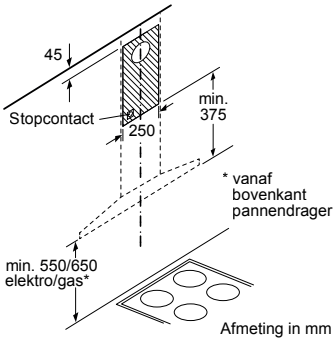

Afmeting in mm

DWQ66DM50

Afmeting in mm

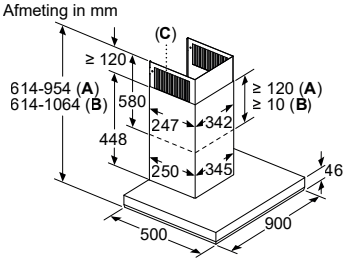

A: Luchtafvoer
B: Circulatielucht
C: Luchtuitlaat - sleuf bij luchtafvoer naar onderen monteren

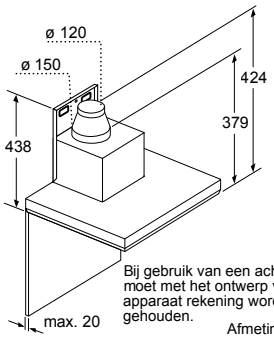

Bij gebruik van een achterwand moet met het ontwerp van het apparaat rekening worden gehouden.

Afmeting in mm

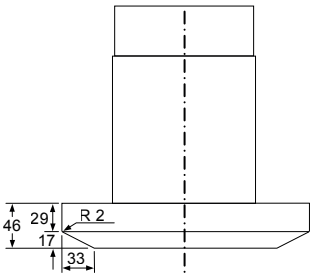

Afmeting in mm

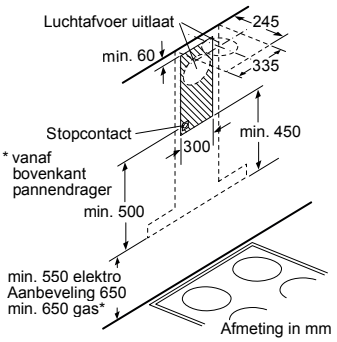

Afmeting in mm

DWB97LM50

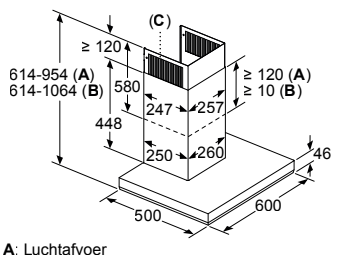

A: Luchtafvoer
B: Circulatielucht
C: Luchtuitlaat - sleuf bij luchtafvoer naar onderen monteren

Afmetingen in mm

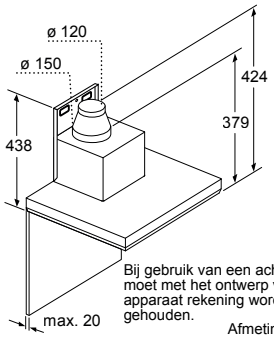

Bij gebruik van een achterwand moet met het ontwerp van het apparaat rekening worden gehouden.

Afmeting in mm

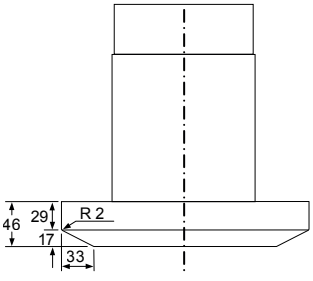

Afmeting in mm

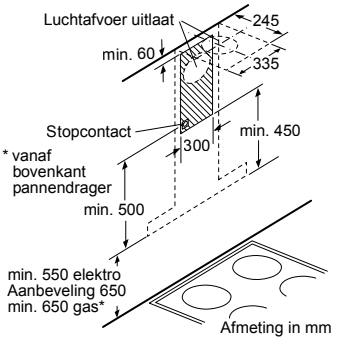

Afmeting in mm

DWB67LM50

Wandschouwkappen

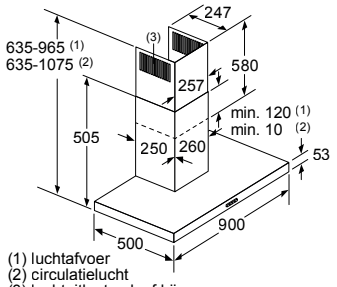

(1) luchtafvoer
(2) circulatielucht
(3) luchtuitlaat - sleuf bij
Luchtafvoer naar onderen monteren

Afmeting in mm

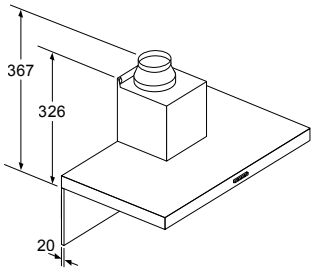

Bij gebruik van een achterwand moet met het design van het apparaat rekening worden gehouden.

Afmeting in mm

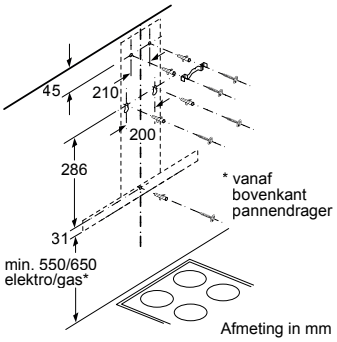

Afmeting in mm

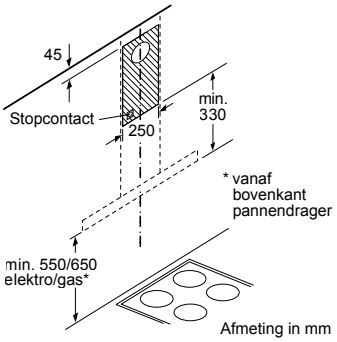

Afmeting in mm

DWB97IM50 | DWB96IM50

Afmeting in mm

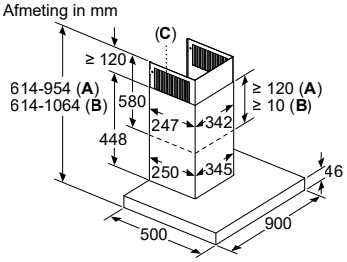

A: Luchtafvoer
B: Circulatielucht
C: Luchtuitlaat - sleuf bij luchtafvoer naar onderen monteren

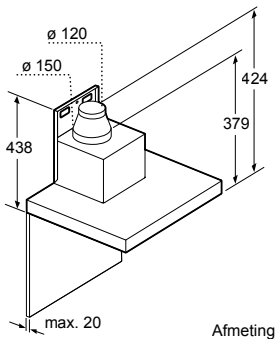

Afmeting in mm

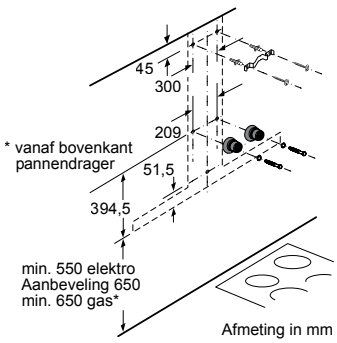

Afmeting in mm

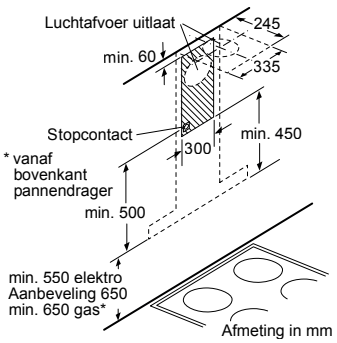

Afmeting in mm

DWB97JP50

Headroom wandschouwkappen

Afmeting in mm

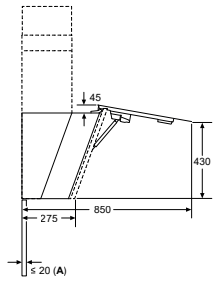

A: Max. dikte achterwand

Afmeting in mm
Apparaat in luchtcirculatiemodus

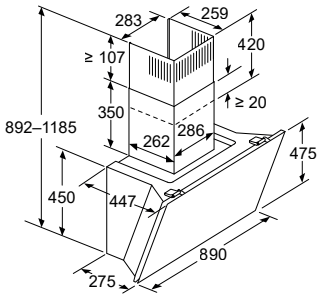

Afmeting in mm
Apparaat in luchtafvoermodus

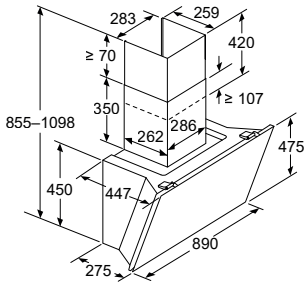

Afmeting in mm
Apparaat in luchtcirculatiemodus zonder kanaal

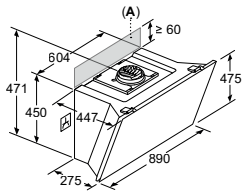

Stopcontact kan aan de zijkant of boven het apparaat worden aangebracht

A: Stopcontact uitsluitend buiten het gemarkeerde bereik

Afmeting in mm

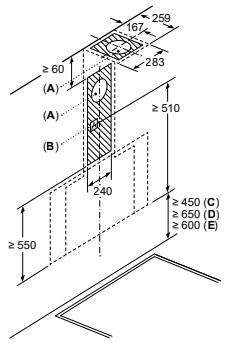

A: Luchtafvoer uitlaat
B: Stopcontact
C: Elektrisch
D: Gas - vanaf bovenrand van pandrager

E: Elektrisch - voor Australië en Nieuw-Zeeland

Afmeting in mm
Wandinstallatie met luchtkanaal

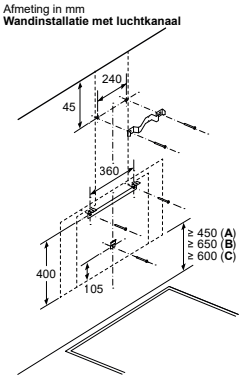

A: Elektrisch

B: Gas - vanaf bovenrand van pandrager

C: Elektrisch - voor Australië en Nieuw-Zeeland

Afmeting in mm

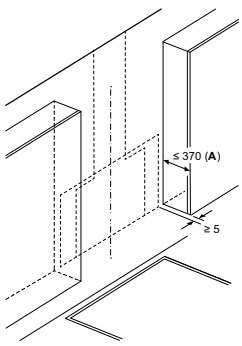

A: Max. diepte van de bovenkast aan de zijkant (incl. deur) vanwege de montage van de glasplaat

Apparaat moet voor de bovenkasten worden geïnstalleerd, wanneer deze dieper dan 370 mm zijn

DWK91LT65

Afmeting in mm

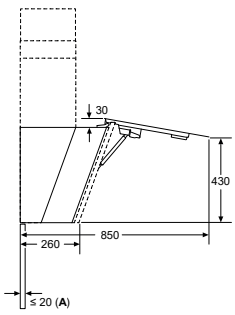

A: Max. dikte achterwand

Afmeting in mm
Wandinstallatie met luchtkanaal

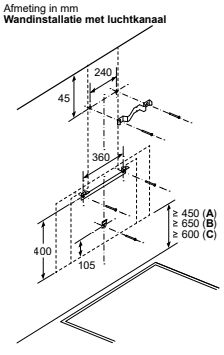

A: Elektrisch

B: Gas - vanaf bovenrand van pandrager

C: Elektrisch - voor Australië en Nieuw-Zeeland

Afmeting in mm
Apparaat in luchtafvoermodus

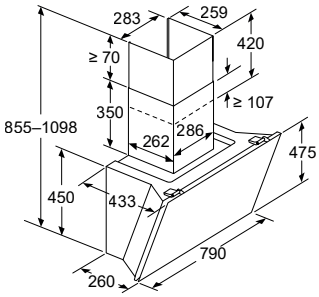

Afmeting in mm
Apparaat in luchtcirculatiemodus

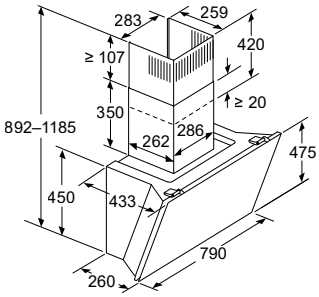

Afmeting in mm
Apparaat in luchtcirculatiemodus zonder kanaal

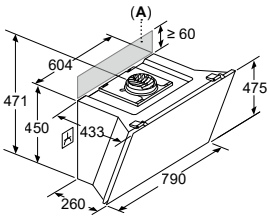

Stopcontact kan aan de zijkant of boven het apparaat worden aangebracht

A: Stopcontact uitsluitend buiten het gemarkeerde bereik

Afmeting in mm

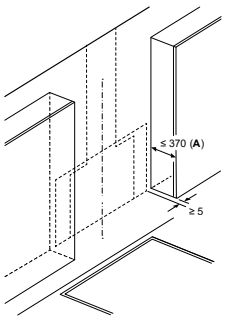

A: Max. diepte van de bovenkast aan de zijkant (incl. deur) vanwege de montage van de glasplaat

Apparaat moet voor de bovenkasten worden geïnstalleerd, wanneer deze dieper dan 370 mm zijn

Afmeting in mm

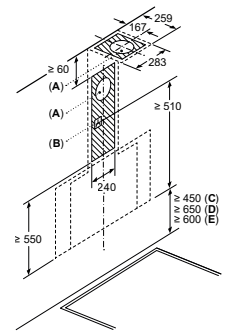

A: Luchtafvoer uitlaat
B: Stopcontact
C: Elektrisch
D: Gas - vanaf bovenrand van pandrager

DWK81AN65

Headroom wandschouwkappen

Afmeting in mm
Apparaat in luchtafvoermodus

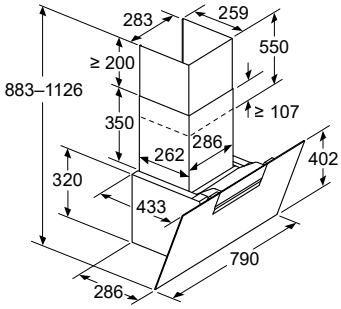

Afmeting in mm
Apparaat in luchtcirculatiemodus

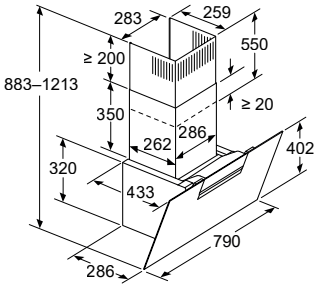

Afmeting in mm
Apparaat in luchtcirculatiemodus zonder kanaal

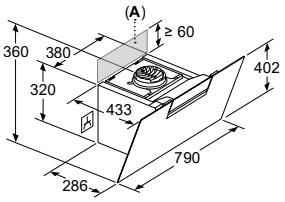

Afmeting in mm
Wandinstallatie met luchtkanaal

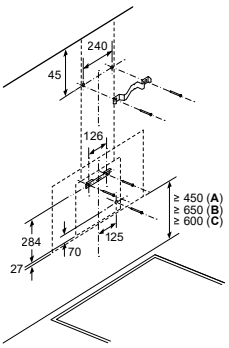

A: Elektrisch

B: Gas - vanaf bovenrand van pandrager

C: Elektrisch - voor Australië en Nieuw-Zeeland

Afmeting in mm

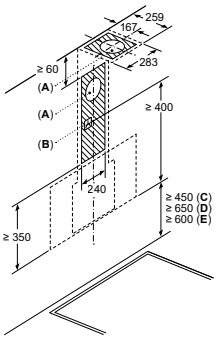

A: Luchtafvoer uitlaat
B: Stopcontact
C: Elektrisch
D: Gas - vanaf bovenrand van pandrager

E: Elektrisch - voor Australië en Nieuw-Zeeland

Afmeting in mm

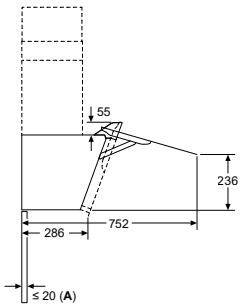

A: Max. dikte achterwand

DWK87FN65

Afmeting in mm
Apparaat in luchtafvoermodus

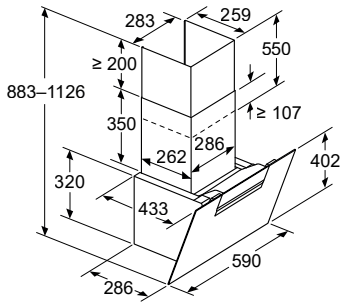

Afmeting in mm
Apparaat in luchtcirculatiemodus

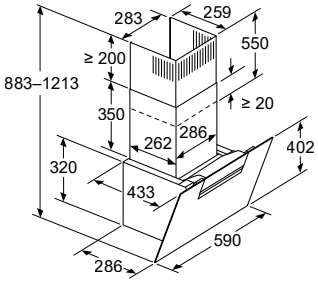

Afmeting in mm
Apparaat in luchtcirculatiemodus zonder kanaal

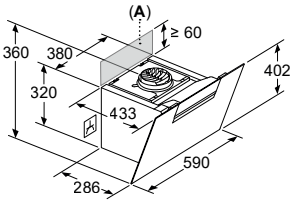

Afmeting in mm
Wandinstallatie met luchtkanaal

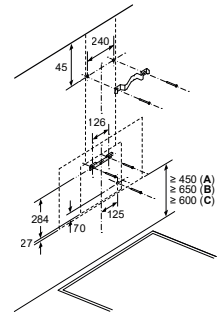

A: Elektrisch

B: Gas - vanaf bovenrand van pandrager

C: Elektrisch - voor Australië en Nieuw-Zeeland

Afmeting in mm

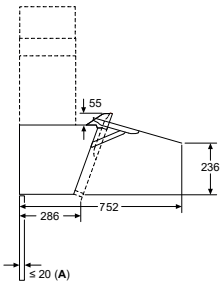

A: Max. dikte achterwand

Afmeting in mm

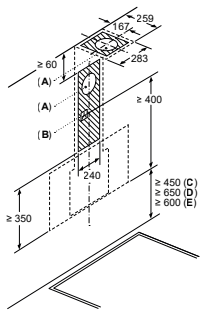

A: Luchtafvoer uitlaat
B: Stopcontact
C: Elektrisch
D: Gas - vanaf bovenrand van pandrager

E: Elektrisch - voor Australië en Nieuw-Zeeland

DWK67FN65

Headroom wandschouwkappen

Afmeting in mm
Apparaat in luchtafvoermodus

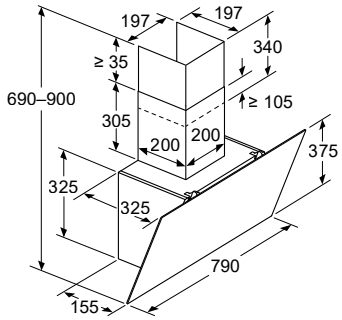

Afmeting in mm
Apparaat in luchtcirculatiemodus

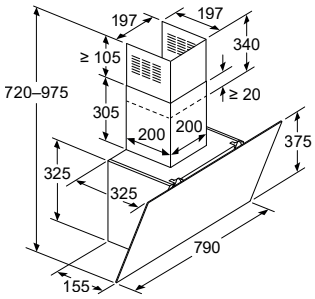

Afmeting in mm

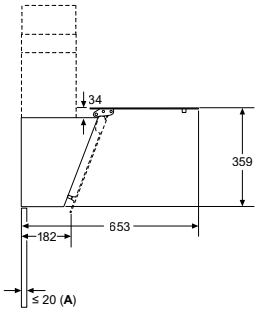

A: Max. dikte achterwand

Afmeting in mm
Wandinstallatie met luchtkanaal

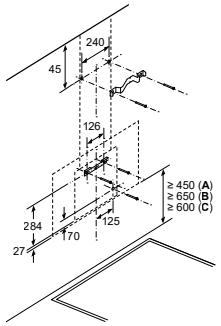

A: Elektrisch

B: Gas - vanaf bovenrand van pandrager

C: Elektrisch - voor Australië en Nieuw-Zeeland

Afmeting in mm
Wandinstallatie met luchtkanaal

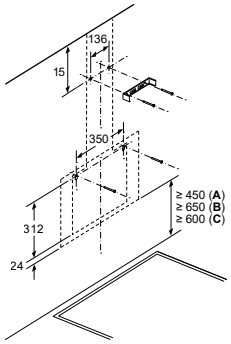

A: Elektrisch

B: Gas - vanaf bovenrand van pandrager

C: Elektrisch - voor Australië en Nieuw-Zeeland

DWK85DK60

Afmeting in mm
Apparaat in luchtafvoermodus

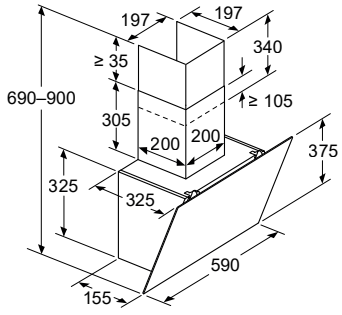

Afmeting in mm
Apparaat in luchtcirculatiemodus

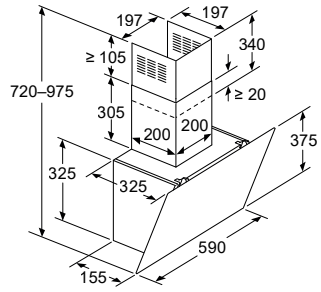

Afmeting in mm
Wandinstallatie met luchtkanaal

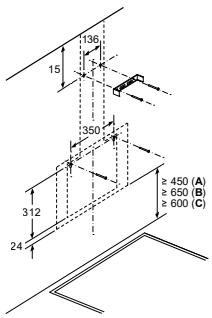

A: Elektrisch

B: Gas - vanaf bovenrand van pandrager

C: Elektrisch - voor Australië en Nieuw-Zeeland

Afmeting in mm

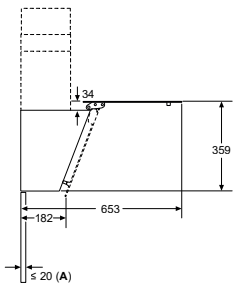

A: Max. dikte achterwand

Afmeting in mm

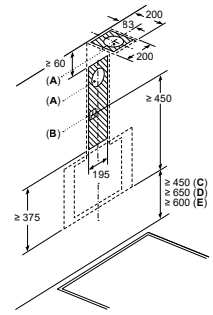

A: Luchtafvoer uitlaat
B: Stopcontact
C: Elektrisch
D: Gas - vanaf bovenrand van pandrager

E: Elektrisch - voor Australië en Nieuw-Zeeland

DWK65DK60

Eilandkappen

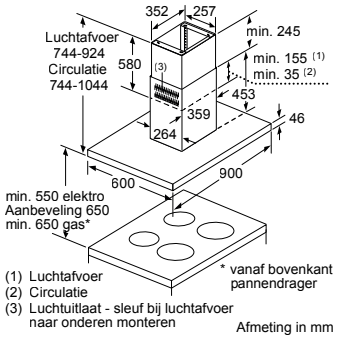

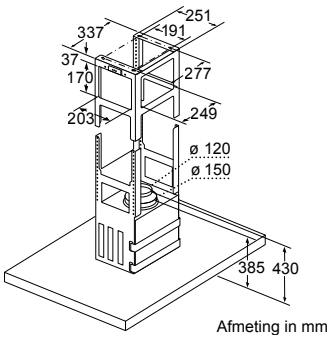

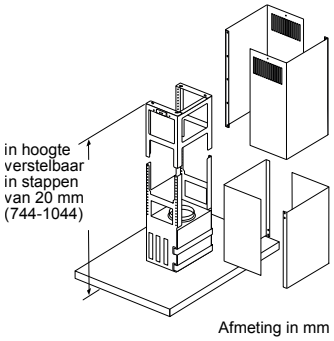

DIB98JQ50 | DIB91JN55

Afmeting in mm
Vooraanzicht

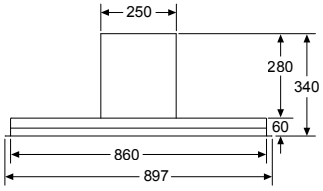

Afmeting in mm
Inbouwvoorbeeld

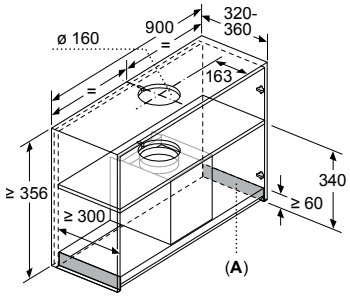

A: Zone zonder scharnieren

Afmeting in mm

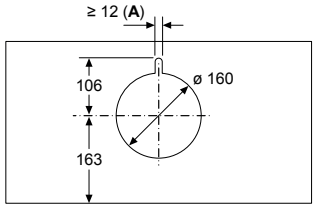

A: Kabeldoorvoer

Afmeting in mm
Zijaanzicht

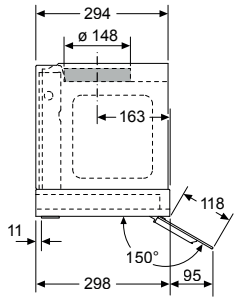

Afmeting in mm

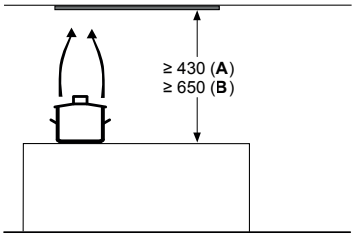

vanaf bovenkant pannendrager
A: Elektrisch min. 430
B: Gas min. 650

DBB97AM60

Eilandkappen

Afmeting in mm
Vooraanzicht

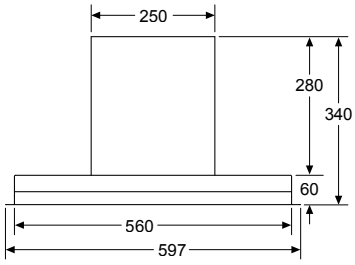

Afmeting in mm
Inbouwvoorbeeld

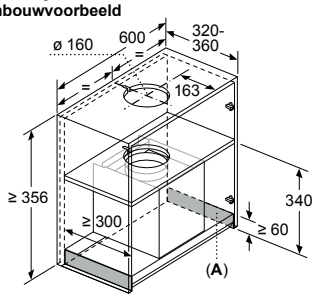

A: Zone zonder scharnieren

Afmeting in mm

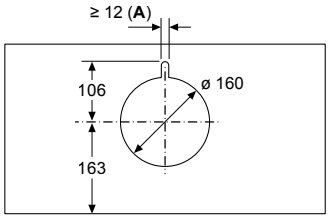

A: Kabeldoorvoer

Afmeting in mm
Zijaanzicht

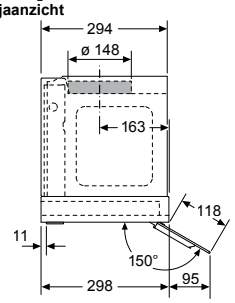

Afmeting in mm

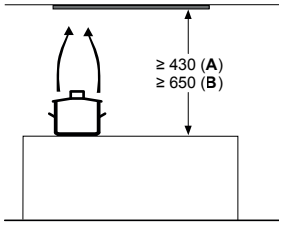

vanaf bovenkant pannendrager
A: Elektrisch min. 430
B: Gas min. 650

DBB67AM60

Plafondunits

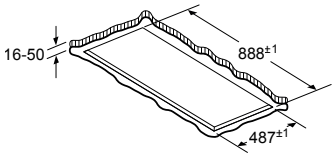

Niet direct in gipsplaten of gelijksoortige lichte bouwmaterialen van het verlaagde plafond monteren. Een geschikt frame is nodig, dat vast in het betonplafond is bevestigd.

Afmeting in mm

Ventilatoruitlaat kan in alle vier de richtingen gedraaid worden

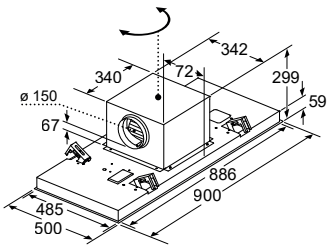

Afmeting in mm

DRC97AQ50

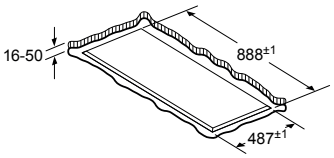

Niet direct in gipsplaten of gelijksoortige lichte bouwmaterialen van het verlaagde plafond monteren. Een geschikt frame is nodig, dat vast in het betonplafond is bevestigd.

Afmeting in mm

Ventilatoruitlaat kan in alle vier de richtingen gedraaid worden

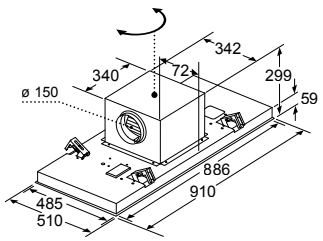

Afmeting in mm

DRC99PS25

Luchtafvoer

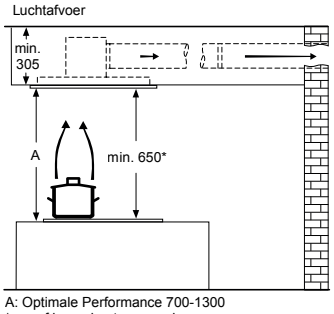

A: Optimale Performance 700-1300
* vanaf bovenkant pannendrager

Afmeting in mm

Circulatie

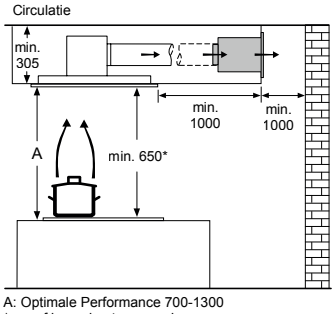

A: Optimale Performance 700-1300
* vanaf bovenkant pannendrager

Afmeting in mm

Circulatie

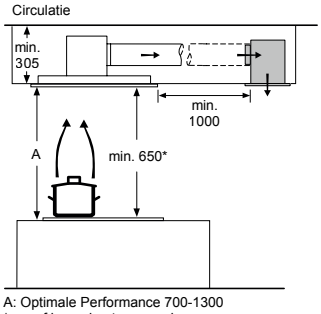

A: Optimale Performance 700-1300
* vanaf bovenkant pannendrager

Afmeting in mm

GELDT VOOR BEIDE BOVENSTAANDE TYPEN

Plafondunits

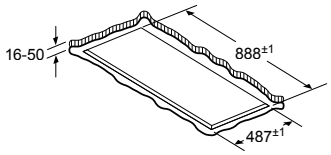

Niet direct in gipsplaten of gelijksoortige lichte bouwmaterialen van het verlaagde plafond monteren. Een geschikt frame is nodig, dat vast in het betonplafond is bevestigd.

Afmeting in mm

Afmeting in mm

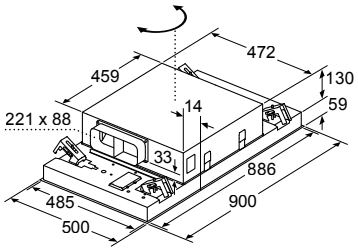

Ventilatoruitlaat kan in alle vier de richtingen gedraaid worden

Afmeting in mm
Luchtafvoer

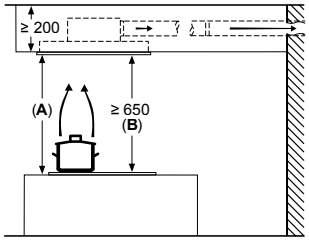

A: Optimale prestaties 700-1500
B: Vanaf bovenkant pannendrager

DRC96AQ50

Werkbladoplossingen

Afmeting in mm
Combinatie met elektrische kookzone

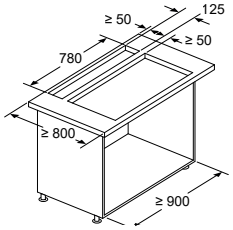

Gebruik met gasfornuis niet mogelijk.

Om te waarborgen dat het apparaat geen vermogen verliest, geen wand-units boven het apparaat monteren en de volgende afstanden aanhouden:

- Tenminste 50 cm links en rechts van het apparaat tot een wand of tot een naastliggende wand-unit
- Tenminste 5 cm van het apparaatframe tot een wand

Afmeting in mm

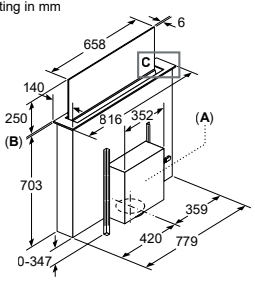

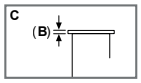

A: De motor unit kan aan de voorzijde of aan de achterzijde of offset op een afstand van het apparaat worden gemonteerd. (speciaal toebehoren noodzakelijk)
B: 5.5

Afmeting in mm
Combinatie met elektrische kookzone
Naadloze installatie

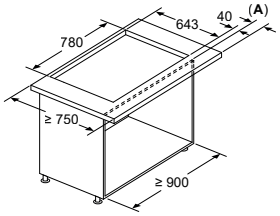

A: Werkblad uitsteeksel front steekt uit buiten het karkas van het keukenkastje

Gebruik met gasfornuis niet mogelijk.

Om te waarborgen dat het apparaat geen vermogen verliest, geen wand-units boven het apparaat monteren en de volgende afstanden aanhouden:

- Tenminste 500 mm links en rechts van het apparaat tot een wand of een naastgelegen wandeenheid
- Tenminste 50 mm vanaf het frame van het apparaat tot een wand

DDW88MM66

Planningsinformatie voor recirculatiemodus
Wanneer het apparaat is geïnstalleerd voor een slecht geïsoleerde buitenmuur met een U-waarde >0,5 W/(m^2·K), dan adviseren wij het monteren van een luchtschacht tot het plintpaneel in recirculatiemodus.

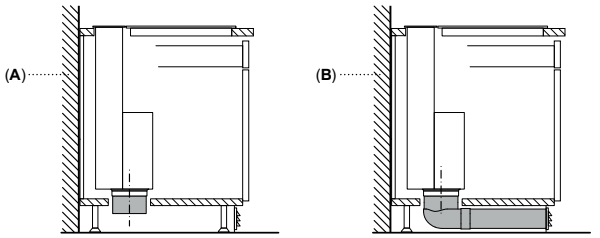

A: Buitenmuur – U-waarden ≤0,5 W/(m^2·K)
B: Buitenmuur – U-waarden >0,5 W/(m^2·K)

Afmeting in mm
Naadloze installatie
(speciaal toebehoren noodzakelijk)

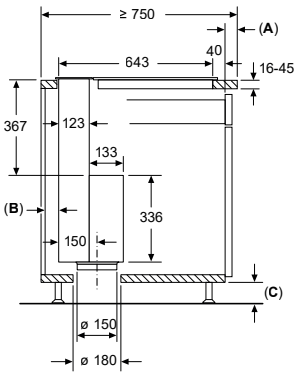

A: Werkblad uitsteeksel front steekt uit buiten het karkas van het keukenkastje
B: Tenminste 2 cm van de geleide lucht aanzuigzone tot een unit-wand
C: ≥ 60 mm voor recirculatie
≥ 100 mm voor circulatiefunctie met kanalen in de plint

Afmeting in mm

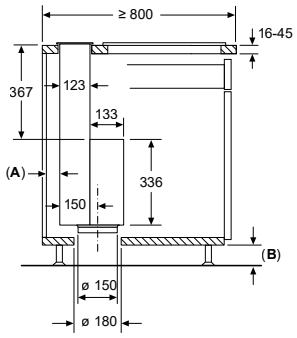

A: Tenminste 2 cm van de geleide lucht aanzuigzone tot een unit-wand
B: ≥ 60 mm voor circulatie
≥ 100 mm voor circulatiefunctie met kanalen in de plint

Inbouwkoelkasten

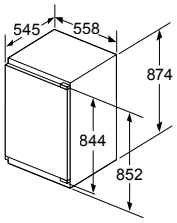

Afmeting in mm

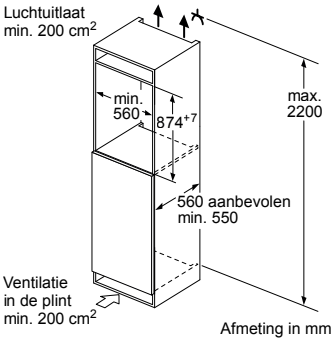

Afmeting in mm

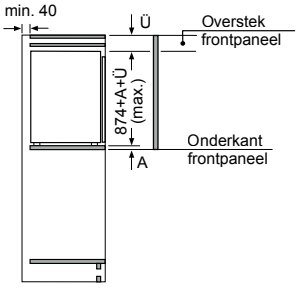

Afmeting in mm

KIL22SFE0 | KIR21SFE0

Afmeting in mm

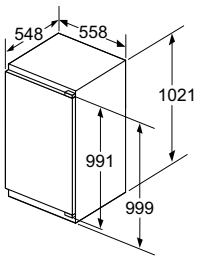

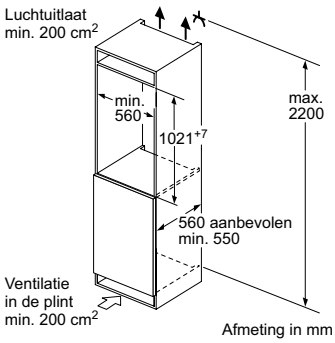

Afmeting in mm

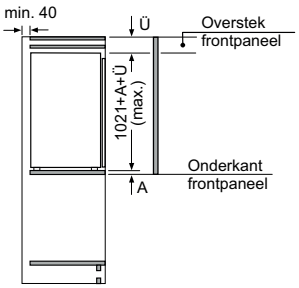

Afmeting in mm

KIR31SDD1

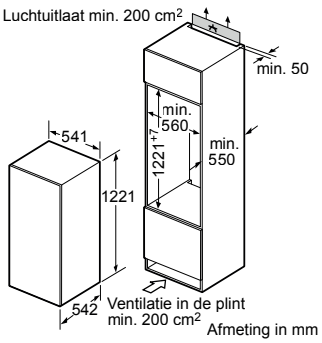

Afmeting in mm

KIL42SFE0 | KIR41SFE0

Afmeting in mm

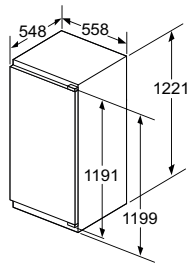

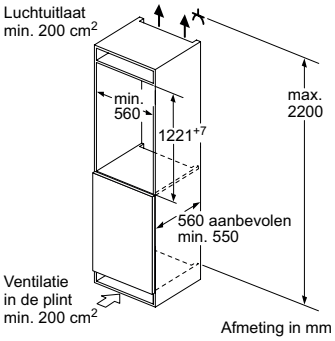

Afmeting in mm

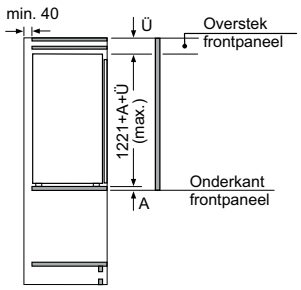

Afmeting in mm

KIL42SDD1 | KIR41SDD1

Afmeting in mm

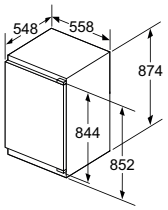

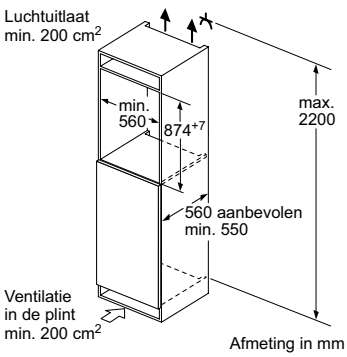

Afmeting in mm

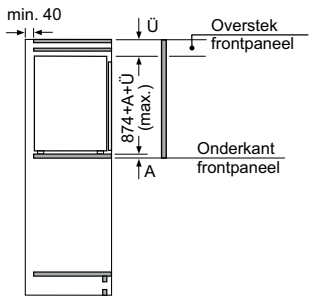

Afmeting in mm

KIR21ADD1

Inbouwkoelkasten

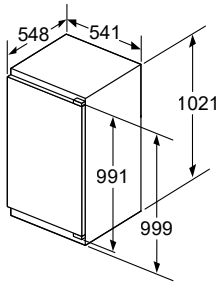

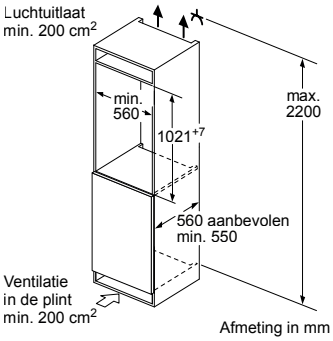

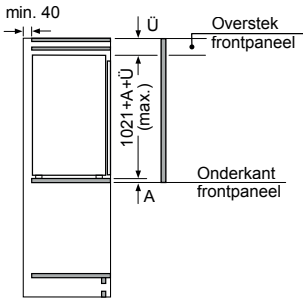

KIL32VFE0 | KIR31SFE0 | KIL32NSE0

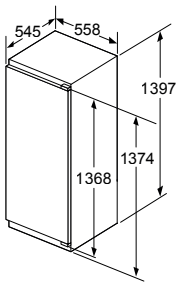

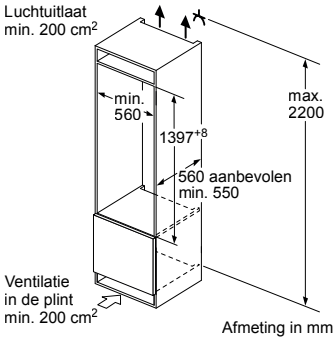

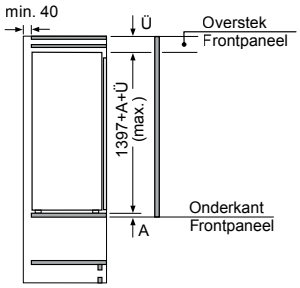

KIR51ADE0

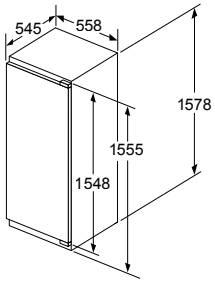

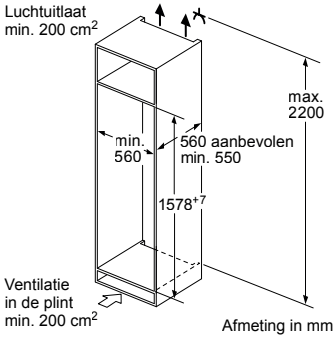

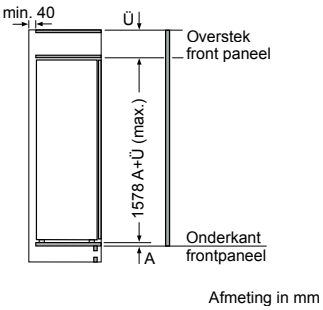

KIL72AFE0

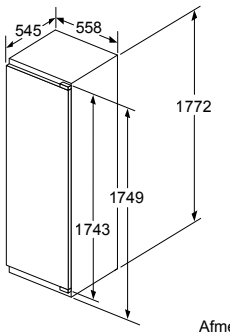

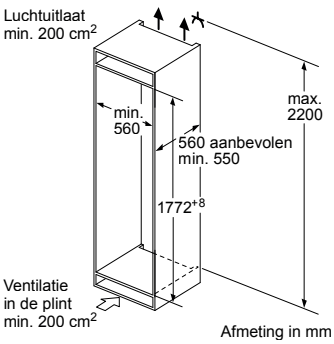

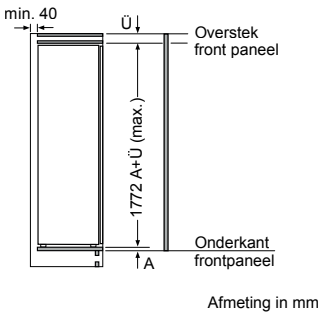

KIR81SDE0 | KIL82SDD0 | KIR81AFE0 | KIR81SOE0 | KIF81SDE0 | KIR31NSE0

Inbouwkoelkasten

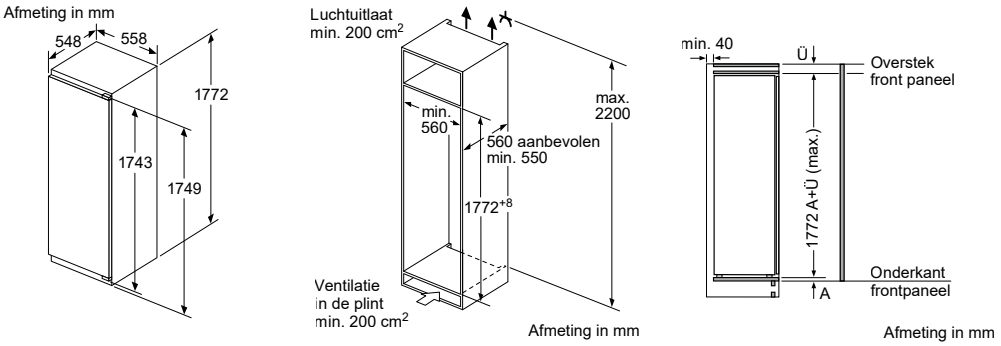

KIR81SDD0

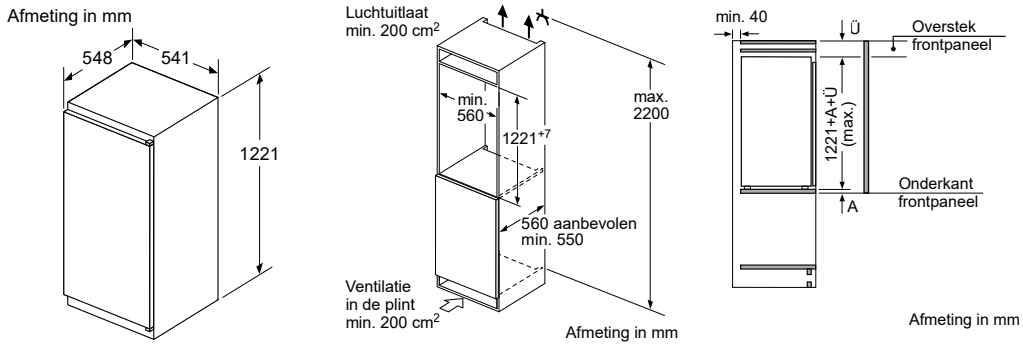

KIL425SE0 | KIR415SE0

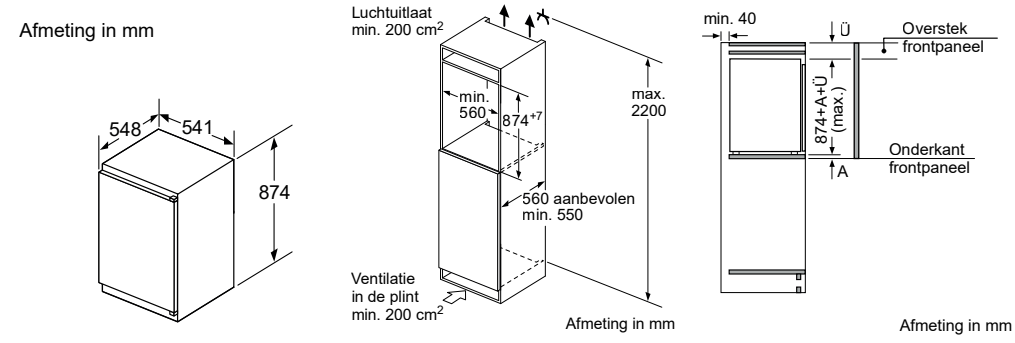

KIL22NSE0 | KIR21NSE0

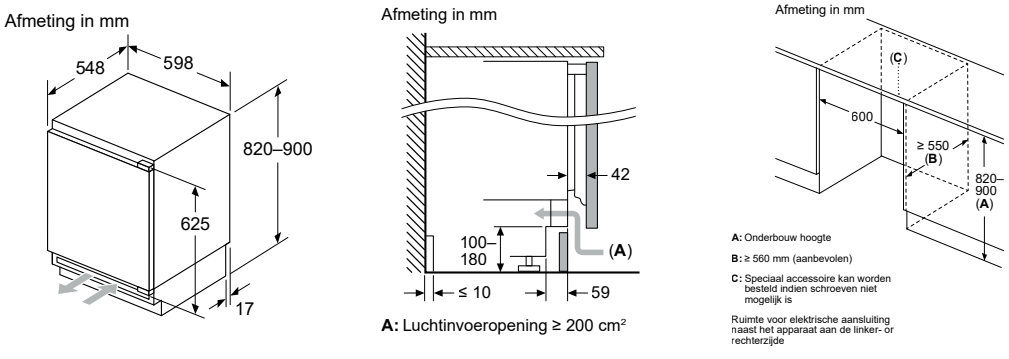

KUR21ADE0

Inbouw koel-vriescombinaties

Afmeting in mm

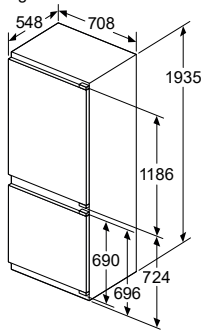

Afmeting in mm

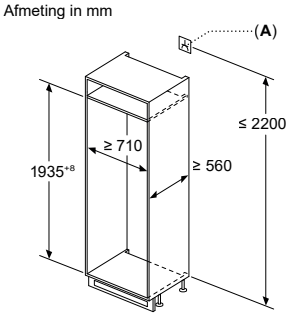

A: Stopcontact

Afmeting in mm

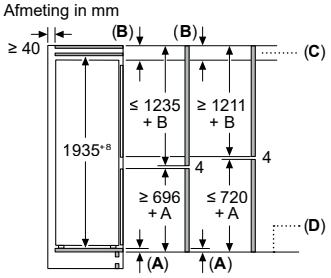

C: Frontpaneel uitsteeklengte

D: Onderrand van frontpaneel

KBN96SDD0 | KBN96SFE0

Afmeting in mm

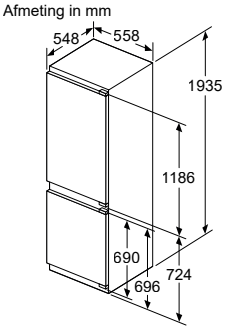

Afmeting in mm

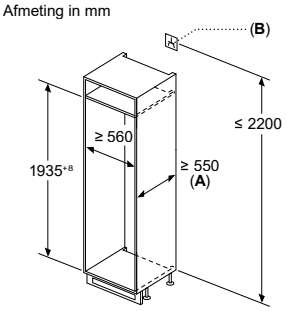

A: ≥ 560 mm (aanbevolen)

B: Stopcontact

Afmeting in mm

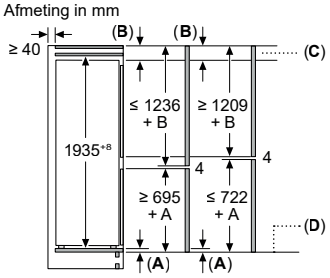

C: Frontpaneel uitsteeklengte

D: Onderrand van frontpaneel

KIN96SFD0

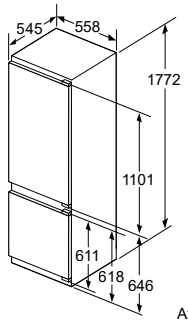

Afmeting in mm

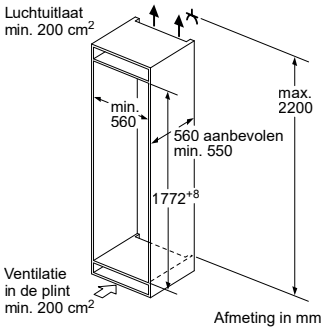

Afmeting in mm

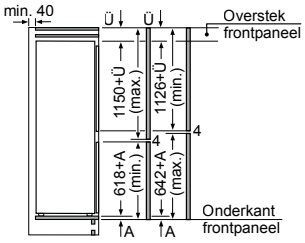

De aangegeven meubeldeurmaten gelden voor een deurnaad van 4 mm.

Afmeting in mm

KIF87SDB0

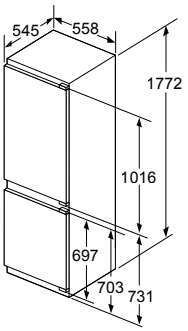

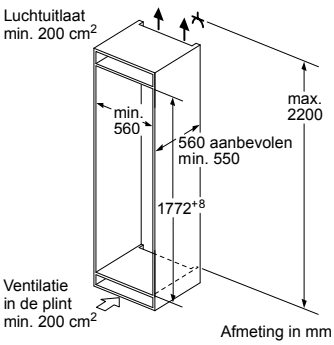

Afmeting in mm

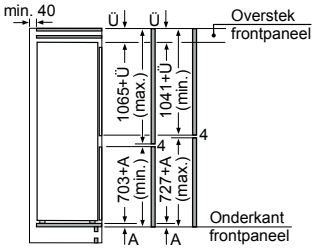

De aangegeven meubeldeurmaten gelden voor een deurnaad van 4 mm.

Afmeting in mm

KIS86SDE0

Inbouw koel-vriescombinaties

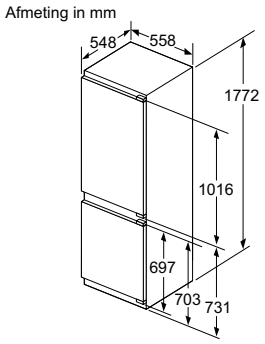

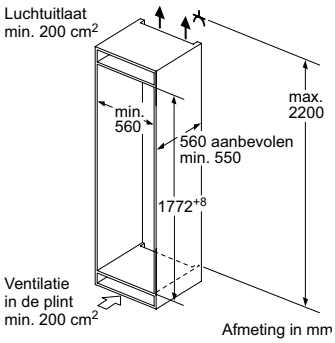

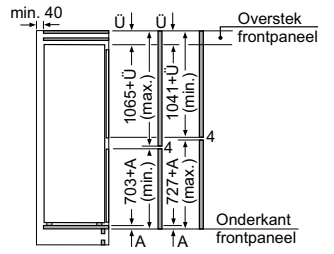

De aangegeven meubeldeurmaten gelden voor een deurnaad van 4 mm.

Afmeting in mm

KIN86SDD0

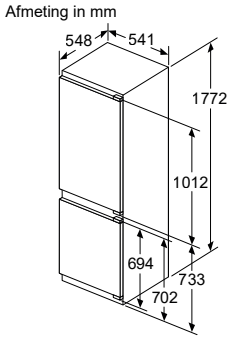

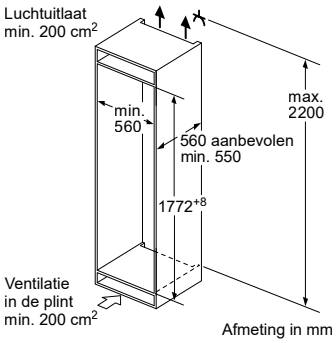

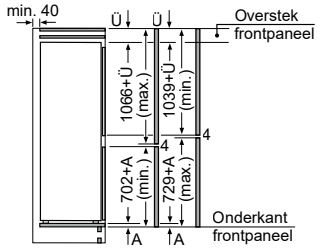

De aangegeven meubeldeurmaten gelden voor een deurnaad van 4 mm.

Afmeting in mm

KIV86SFE0 | KIN86VSE0 | KIN86NFE0 | KIN86SFE0

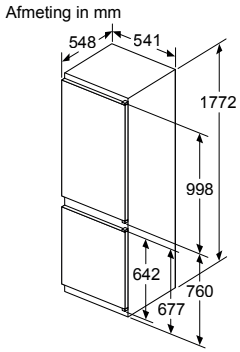

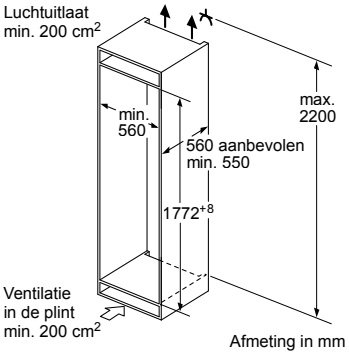

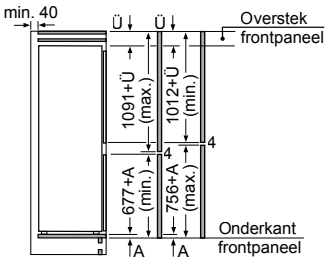

De aangegeven meubeldeurmaten gelden voor een deurnaad van 4 mm.

Afmeting in mm

KIV865SE0 | KIV86SFF1

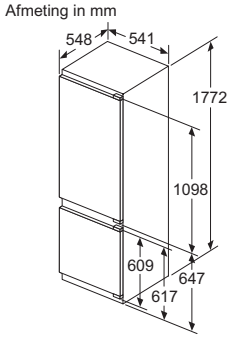

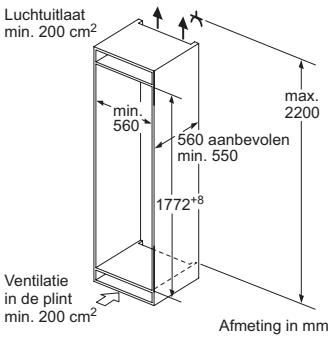

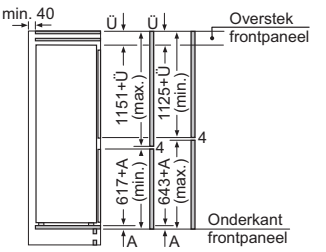

De aangegeven meubeldeurmaten gelden voor een deurnaad van 4 mm.

Afmeting in mm

KIV87VFE0

Inbouwvrieskasten

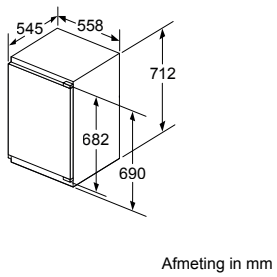

Afmeting in mm

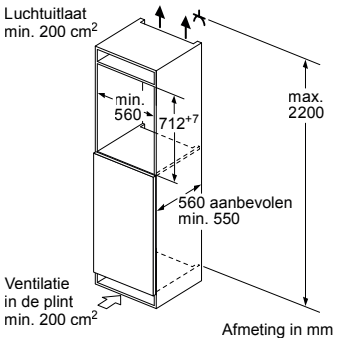

Afmeting in mm

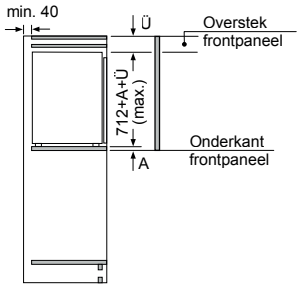

Afmeting in mm

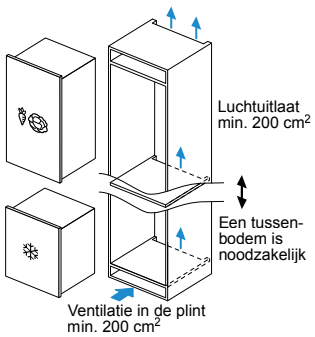

GIV11ADE0

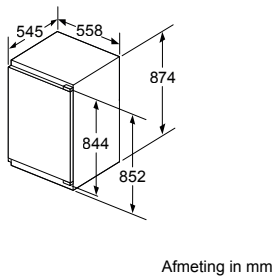

Afmeting in mm

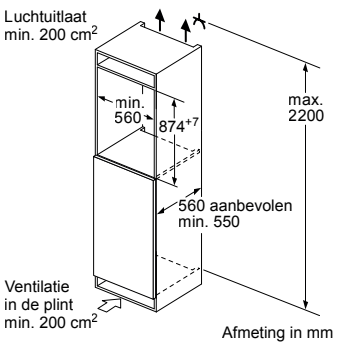

Afmeting in mm

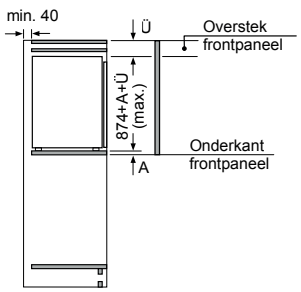

Afmeting in mm

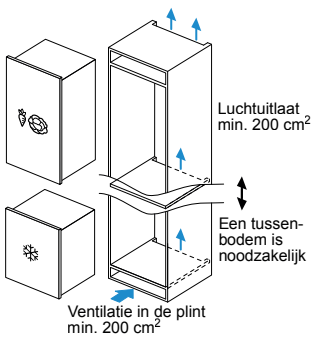

GIV21ADD0

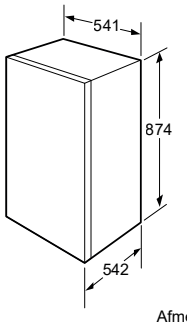

Afmeting in mm

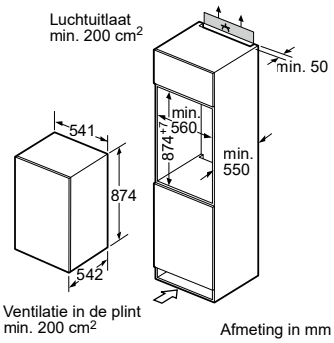

Afmeting in mm

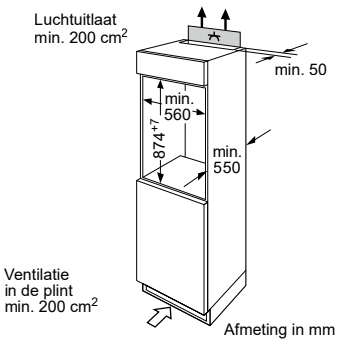

Afmeting in mm

GIV21VSE0

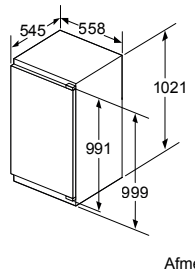

Afmeting in mm

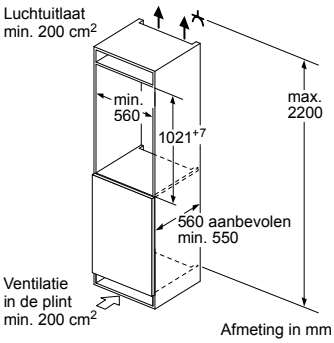

Afmeting in mm

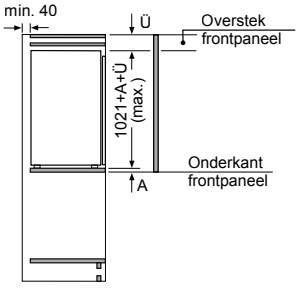

Afmeting in mm

GIN31ACE0

Inbouwvrieskasten

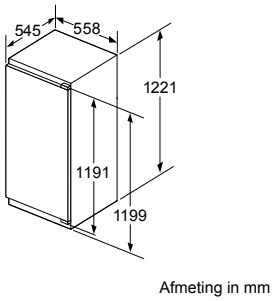

Afmeting in mm

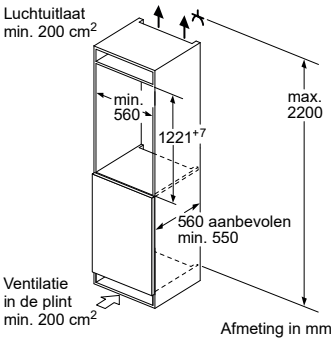

Afmeting in mm

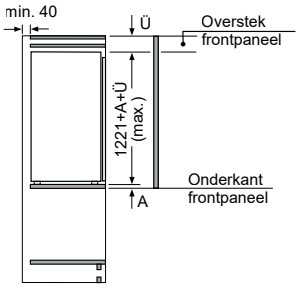

Afmeting in mm

GIN41ACE0

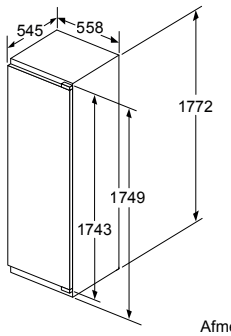

Afmeting in mm

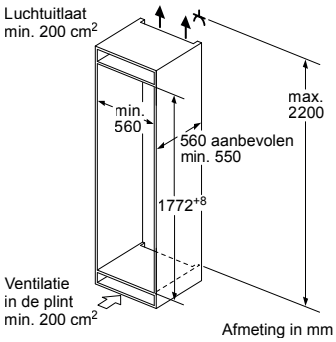

Afmeting in mm

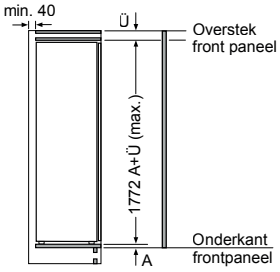

Afmeting in mm

GIN81ACE0

Afmeting in mm

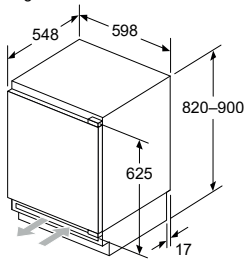

Afmeting in mm

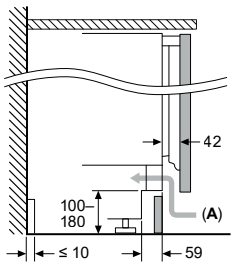

A: Luchtinvoeropening ≥ 200 cm²

Afmeting in mm

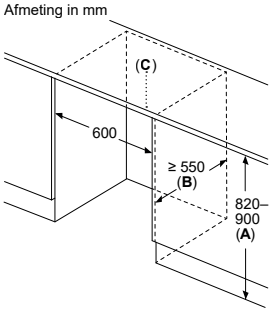

A: Onderbouw hoogte

B: ≥ 560 mm (aanbevolen)

C: Speciaal accessoire kan worden besteld indien schroeven niet mogelijk is

Ruimte voor elektrische aansluiting naast het apparaat aan de linker- or rechterzijde

GUN21ADE0

Vrijstaande koelkasten

Afmeting in mm

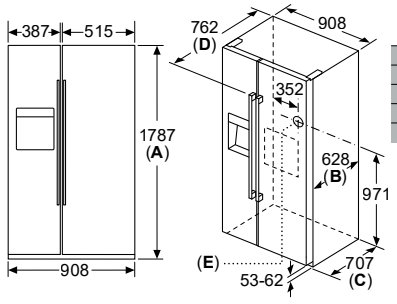

	Specificaties
A	Voorzijde is instelbaar van 1783 tot 1792
B	Kastdiepte
C	Diepte inclusief deur, zonder greep
D	Diepte inclusief deur, met greep
E	Wateraansluiting op het apparaat

Afmeting in mm

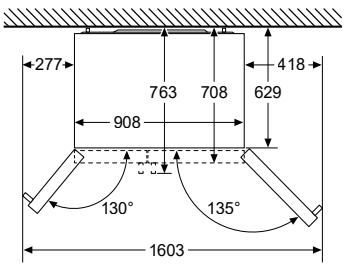

Afmeting in mm

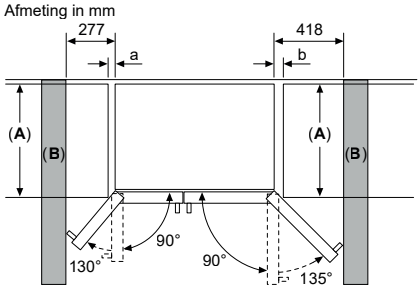

A	a	b
≤ 600	50	50
600 < A ≤ 650	50	50
650 < A ≤ 700	53	96
> 700	277	418

A: Meubel- of werkbladdiepte

B: Wand
Laden kunnen worden uitgetrokken met de deur open tot 90°
Lade kunnen worden verwijderd wanneer de deur volledig is geopend

KAN93VIFP | KAD93VBFP

Afmeting in mm

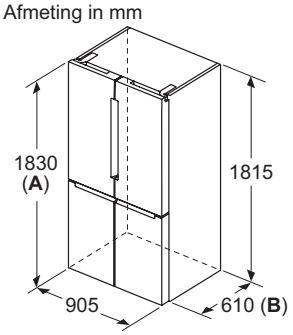

A: Het front is instelbaar van 1830 tot 1847, wanneer de frontstelvoeten volledig zijn uitgedraaid
B: Voeg 25 toe voor vaste afstandsstukken aan de achterzijde

Afmeting in mm

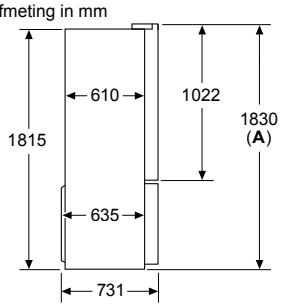

A: Het front is instelbaar van 1830 tot 1847, wanneer de frontstelvoeten volledig zijn uitgedraaid

Afmeting in mm

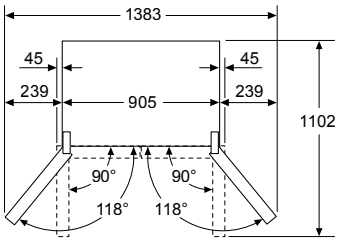

Afmeting in mm

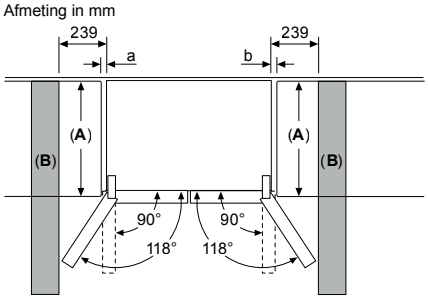

A	a	b
600	0	0
650	33	33
700	60	60

A: Diepte van de unit

B: Wand
Laden kunnen worden uitgetrokken en verwijderd met de deur open tot 90°

KFN96APEA

Onderbouw wijnklimaatkast

Afmeting in mm

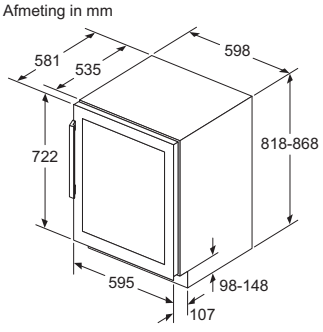

Afmeting in mm

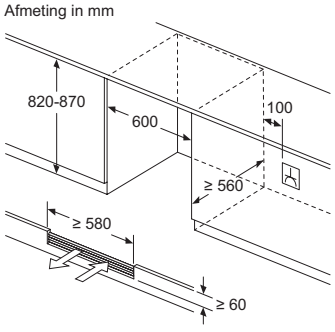

Afmeting in mm

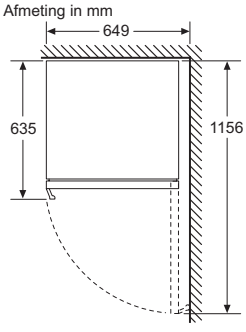

KUW21AHG0

Vaatwassers

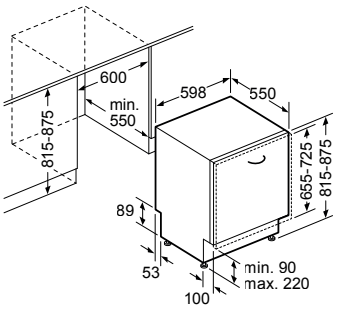

Afmeting in mm

SMV | SMD

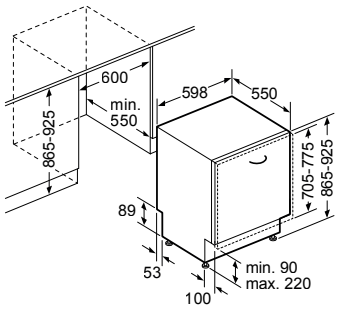

Afmeting in mm

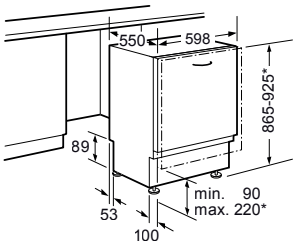

* Door hoogteverstelbare schroefvoeten
Sokkelhoogte bij apparaathoogte 865 - 90-160 mm
Sokkelhoogte bij apparaathoogte 925 - 150-220 mm

Afmetingen in mm

SBV | SBD

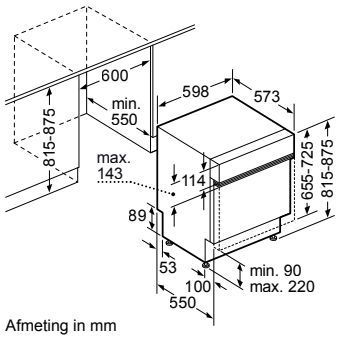

Afmeting in mm

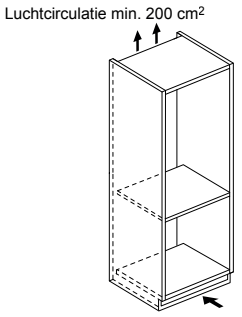

Ventilatie in de plint min. 200 cm²

SMI...

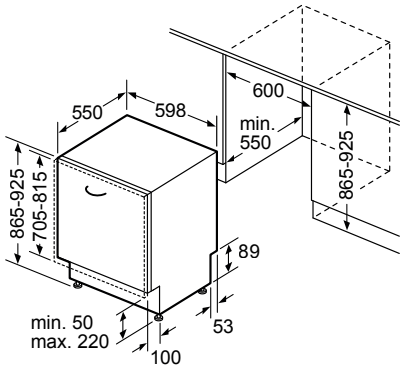

Afmeting in mm

SBT... | SBH...

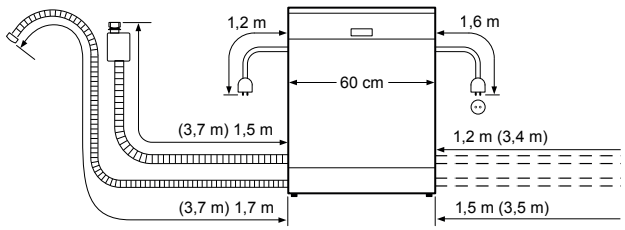

( ) Waarde met verlengingsset

SMV... | SMD... | SBV... | SBD... | SMI...| SMH... | SMT... | SBT.... | SBH...

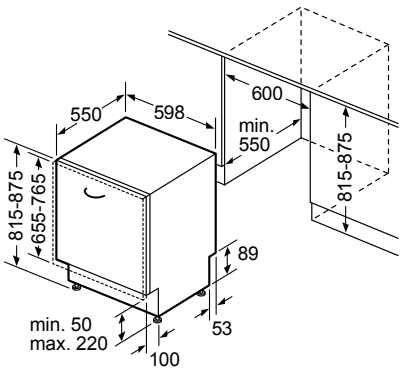

Afmeting in mm

SMT... | SMH...

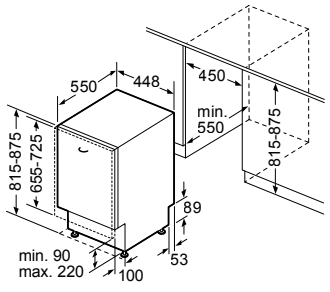

Afmeting in mm

SPV...

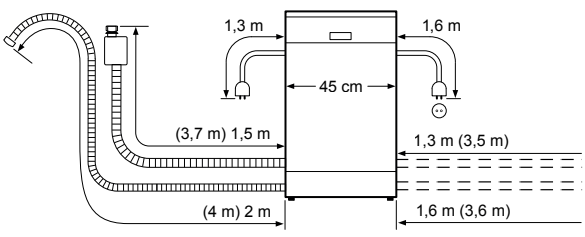

( ) Waarde met verlengingsset

SPV...

Inbouwtabel

Sokkelhoogte in mm	Nishoogte in mm																					
	Corpushoogte van de onderkast 655 - 765 mm										Corpushoogte van de onderkast 705 - 815 mm											
	815	820	825	830	835	840	845	850	855	860	865	870	875	880	885	890	895	900	905	910	915	920	925
50	81,5										86,5												
55	81,5	81,5									86,5	86,5											
60	81,5	81,5	81,5								86,5	86,5	86,5										
65	81,5	81,5	81,5	81,5							86,5	86,5	86,5	86,5									
70	81,5	81,5	81,5	81,5	81,5						86,5	86,5	86,5	86,5	86,5								
75	81,5	81,5	81,5	81,5	81,5	81,5					86,5	86,5	86,5	86,5	86,5	86,5							
80	81,5	81,5	81,5	81,5	81,5	81,5	81,5				86,5	86,5	86,5	86,5	86,5	86,5	86,5						
85	81,5	81,5	81,5	81,5	81,5	81,5	81,5	81,5			86,5	86,5	86,5	86,5	86,5	86,5	86,5	86,5					
90	81,5	81,5	81,5	81,5	81,5	81,5	81,5	81,5	81,5		86,5	86,5	86,5	86,5	86,5	86,5	86,5	86,5	86,5				
95	81,5	81,5	81,5	81,5	81,5	81,5	81,5	81,5	81,5	81,5	86,5	86,5	86,5	86,5	86,5	86,5	86,5	86,5	86,5	86,5			
100	81,5	81,5	81,5	81,5	81,5	81,5	81,5	81,5	81,5	81,5	81,5	86,5	86,5	86,5	86,5	86,5	86,5	86,5	86,5	86,5	86,5		
105	81,5	81,5	81,5	81,5	81,5	81,5	81,5	81,5	81,5	81,5	81,5	86,5	81,5	86,5	86,5	86,5	86,5	86,5	86,5	86,5	86,5	86,5	
110	81,5	81,5	81,5	81,5	81,5	81,5	81,5	81,5	81,5	81,5	81,5	86,5	81,5	86,5	81,5	86,5	86,5	86,5	86,5	86,5	86,5	86,5	86,5
115	81,5	81,5	81,5	81,5	81,5	81,5	81,5	81,5	81,5	81,5	81,5	86,5	81,5	86,5	81,5	86,5	86,5	86,5	86,5	86,5	86,5	86,5	86,5
120	81,5	81,5	81,5	81,5	81,5	81,5	81,5	81,5	81,5	81,5	81,5	86,5	81,5	86,5	81,5	86,5	86,5	86,5	86,5	86,5	86,5	86,5	86,5
125	81,5	81,5	81,5	81,5	81,5	81,5	81,5	81,5	81,5	81,5	81,5	86,5	81,5	86,5	81,5	86,5	86,5	86,5	86,5	86,5	86,5	86,5	86,5
130	81,5	81,5	81,5	81,5	81,5	81,5	81,5	81,5	81,5	81,5	81,5	86,5	81,5	86,5	81,5	86,5	86,5	86,5	86,5	86,5	86,5	86,5	86,5
135	81,5	81,5	81,5	81,5	81,5	81,5	81,5	81,5	81,5	81,5	81,5	86,5	81,5	86,5	81,5	86,5	86,5	86,5	86,5	86,5	86,5	86,5	86,5
140	81,5	81,5	81,5	81,5	81,5	81,5	81,5	81,5	81,5	81,5	81,5	86,5	81,5	86,5	81,5	86,5	86,5	86,5	86,5	86,5	86,5	86,5	86,5
145	81,5	81,5	81,5	81,5	81,5	81,5	81,5	81,5	81,5	81,5	81,5	86,5	81,5	86,5	81,5	86,5	86,5	86,5	86,5	86,5	86,5	86,5	86,5
150	81,5	81,5	81,5	81,5	81,5	81,5	81,5	81,5	81,5	81,5	81,5	86,5	81,5	86,5	81,5	86,5	86,5	86,5	86,5	86,5	86,5	86,5	86,5
155	81,5	81,5	81,5	81,5	81,5	81,5	81,5	81,5	81,5	81,5	81,5	86,5	81,5	86,5	81,5	86,5	86,5	86,5	86,5	86,5	86,5	86,5	86,5
160	81,5	81,5	81,5	81,5	81,5	81,5	81,5	81,5	81,5	81,5	81,5	86,5	81,5	86,5	81,5	86,5	86,5	86,5	86,5	86,5	86,5	86,5	86,5
165		81,5	81,5	81,5	81,5	81,5	81,5	81,5	81,5	81,5	81,5	81,5	81,5	86,5	81,5	86,5	86,5	86,5	86,5	86,5	86,5	86,5	86,5
170			81,5	81,5	81,5	81,5	81,5	81,5	81,5	81,5	81,5	81,5	81,5	86,5	86,5	86,5	86,5	86,5	86,5	86,5	86,5	86,5	86,5
175				81,5	81,5	81,5	81,5	81,5	81,5	81,5	81,5	81,5	81,5	86,5	86,5	86,5	86,5	86,5	86,5	86,5	86,5	86,5	86,5
180					81,5	81,5	81,5	81,5	81,5	81,5	81,5	81,5	81,5		86,5	86,5	86,5	86,5	86,5	86,5	86,5	86,5	86,5
185						81,5	81,5	81,5	81,5	81,5	81,5	81,5	81,5			86,5	86,5	86,5	86,5	86,5	86,5	86,5	86,5
190							81,5	81,5	81,5	81,5	81,5	81,5	81,5				86,5	86,5	86,5	86,5	86,5	86,5	86,5
195								81,5	81,5	81,5	81,5	81,5	81,5					86,5	86,5	86,5	86,5	86,5	86,5
200									81,5	81,5	81,5	81,5	81,5						86,5	86,5	86,5	86,5	86,5
205										81,5	81,5	81,5	81,5							86,5	86,5	86,5	86,5
210											81,5	81,5	81,5								86,5	86,5	86,5
215												81,5	81,5									86,5	86,5
220													81,5										86,5

Legenda

81,5 **Inbouw van een 81,5 cm hoge vaatwasser met gewoon scharnier**

81,5 **Inbouw van een 81,5 cm hoge vaatwasser met Vario Hinge**

86,5 **Inbouw van een 86,5 cm hoge vaatwasser met gewoon scharnier**

86,5 **Inbouw van een 86,5 cm hoge vaatwasser met Vario Hinge**

Bij het inbouwen van modellen onder de zwarte lijn zal de Time Light-functie niet goed weergegeven worden.

Notities

Bosch showroom
Inspiratiehuis 20|20
Taurusavenue 36
2132 LS Hoofddorp

Tel 088 - 424 40 10
bosch-home.nl

INSPIRATIE HUIS 20 20

ontdek jouw keukenapparatuur.

Zie voor openingstijden:
inspiratiehuis2020.nl

023101 / BSH Huishoudapparaten B.V. stelt zich niet aansprakelijk voor foutief geplaatste afbeeldingen.
Technische wijzigingen en leveringsmogelijkheden voorbehouden. Door de druktechniek kunnen kleurverschillen ontstaan.
Druk- en zetfouten voorbehouden. Uitgave: BSH Huishoudapparaten B.V. Hoofddorp.